PHẦN KẾT CẤU

DANH MỤC BẢN VẼ

STT	TÊN BẢN VẼ	P.H	KÝ HIỆU	KIỂU
1	DANH MỤC BẢN VẼ		KC-00	
2	GHI CHÚ CHUNG 1/4		KC-01	
3	GHI CHÚ CHUNG 2/4		KC-02	
4	GHI CHÚ CHUNG 3/4		KC-03	
5	GHI CHÚ CHUNG 4/4		KC-04	
6	MẶT BẰNG ĐỊNH VỊ CỌC		KC-05	
7	CHI TIẾT CỌC		KC-06	
8	MẶT BẰNG ĐÀI MÓNG		KC-07	
9	MẶT BẰNG GIẰNG MÓNG		KC-08	
10	MẶT BẰNG ĐỊNH VỊ CỔ CỘT		KC-09	
11	MẶT BẰNG XÂY TƯỜNG MÓNG		KC-10	
12	MẶT BẰNG GIẰNG CHỐNG THẤM DẦM MÓNG CỐT -0.050		KC-11	
13	CHI TIẾT MÓNG		KC-12	
14	CHI TIẾT MÓNG		KC-13	
15	THỐNG KÊ THÉP		KC-14	
16	THỐNG KÊ THÉP		KC-15	
17	CHI TIẾT BỂ NƯỚC		KC-16	
18	CHI TIẾT BỂ PHỐT		KC-17	
19	MẶT BẰNG ĐỊNH VỊ CỘT TẦNG 1		KC-18	
20	MẶT BẰNG ĐỊNH VỊ CỘT TẦNG 2		KC-19	
21	MẶT BẰNG ĐỊNH VỊ CỘT TẦNG 3		KC-20	
22	CHI TIẾT CỘT		KC-21	
23	CHI TIẾT CỘT		KC-22	
24	CHI TIẾT CỘT, THỐNG KÊ THÉP		KC-23	
25	MẶT BẰNG KẾT CẤU TẦNG 2		KC-24	
26	MẶT BẰNG KẾT CẤU TẦNG 3		KC-25	
27	MẶT BẰNG KẾT CẤU LAM TRANG TRÍ		KC-26	

DANH MỤC BẢN VẼ

STT	TÊN BẢN VẼ	P.H	KÝ HIỆU	KIỂU
28	MẶT BẰNG KẾT CẤU TẦNG MÁI		KC-27	
29	CHI TIẾT DẦM		KC-28	
30	CHI TIẾT DẦM		KC-29	
31	CHI TIẾT DẦM		KC-30	
32	CHI TIẾT DẦM		KC-31	
33	CHI TIẾT DẦM		KC-32	
34	CHI TIẾT DẦM		KC-33	
35	CHI TIẾT DẦM		KC-34	
36	CHI TIẾT DẦM		KC-35	
37	THỐNG KÊ THÉP		KC-36	
38	THỐNG KÊ THÉP		KC-37	
39	THỐNG KÊ THÉP		KC-38	
40	MẶT BẰNG THÉP SÀN TẦNG 2		KC-39	
41	MẶT BẰNG THÉP SÀN TẦNG 3		KC-40	
42	MẶT BẰNG THÉP SÀN TẦNG MÁI		KC-41	
43	CHI TIẾT MẶT CẮT SÀN		KC-42	
44	THỐNG KÊ THÉP		KC-43	
45	THỐNG KÊ THÉP		KC-44	
46	MẶT BẰNG LANH TÔ, LAM ĐỨNG TẦNG 1		KC-45	
47	MẶT BẰNG LANH TÔ, LAM ĐỨNG TẦNG 2		KC-46	
48	MẶT BẰNG LANH TÔ TẦNG 3		KC-47	
49	CHI TIẾT LANH TÔ, LAM ĐỨNG		KC-48	
50	THỐNG KÊ THÉP		KC-49	
51	CHI TIẾT THANG BỘ TẦNG 1 LÊN 2		KC-50	
52	CHI TIẾT THANG BỘ TẦNG 2 LÊN 3		KC-51	
53	BẢNG TỔNG HỢP THÉP		KC-52	

CHỦ ĐẦU TƯ:

TRƯƠNG THỊ THẢO DUYÊN

ĐƠN VỊ TƯ VẤN:

CÔNG TY CỔ PHẦN KIẾN TRÚC KISATO
KISATO CONSTRUCTION JOINT STOCK COMPANY
TRỤ SỞ MIỀN BẮC: Ô 20 – LIỀN KỀ 9 – KHU B1.4– KĐT THANH HÀ – HÀ ĐÔNG – HN
TRỤ SỞ MIỀN NAM: CĂN P16 – KĐT PARK RIVERSIDE – P. PHÚ HỮU – QUẬN 9 – TP.HCM

HOTLINE HỖ TRỢ: 02471076789

DỰ ÁN:

BIỆT THỰ 2 TẦNG HIỆN ĐẠI

G.Đ THỰC HIỆN:

THIẾT KẾ BẢN VẼ THI CÔNG

HẠNG MỤC:

KẾT CẤU

TÊN BẢN VẼ:

DANH MỤC BẢN VẼ

CHỦ TRÌ THIẾT KẾ: TẠ VĂN QUÝ	
THIẾT KẾ: NGUYỄN BÁ HIỀN	
KIỂM TRA: TẠ VĂN QUÝ	

HÀ NỘI, NGÀY 25 THÁNG 06 NĂM 2020

1.THI CÔNG CẦN KẾT HỢP CHẶT CHẼ CÁC BẢN VẼ LIÊN QUAN
2. MỌI THAY ĐỔI NGOÀI HIỆN TRƯỜNG (NẾU CÓ) ĐƠN VỊ THI CÔNG VÀ CHỦ ĐẦU TƯ PHẢI BÁO LẠI ĐƠN VỊ THIẾT KẾ ĐỂ CÙNG XỬ LÝ. NẾU THAY ĐỔI MÀ CHƯA CÓ Ý KIẾN ĐỒNG Ý CỦA ĐƠN VỊ THIẾT KẾ THÌ NHÀ THẦU PHẢI CHỊU HOÀN TOÀN TRÁCH NHIỆM.
3. DO KHÔNG CÓ TÀI LIỆU KHẢO SÁT ĐỊA CHẤT NÊN KẾT CẤU MÓNG ĐƯỢC TÍNH TOÁN THEO KINH NGHIỆM: NỀN ĐẤT LIÊN THỔ ĐẠT CƯỜNG ĐỘ 20T/M2, CỌC CẮM VÀO LỚP ĐẤT TỐT 2M. KHI GẶP NỀN ĐẤT YẾU HƠN GIẢ ĐỊNH PHẢI BÁO LẠI ĐƠN VỊ THIẾT KẾ ĐỂ CÙNG XỬ LÝ. TRƯỜNG HỢP KHÔNG BÁO LẠI ĐƠN VỊ THIẾT KẾ SẼ KHÔNG CHỊU TRÁCH NHIỆM VỀ KẾT CẤU MÓNG.

TỶ LỆ:	**1:50**
KÝ HIỆU HỒ SƠ:	BT-DD
BẢN VẼ SỐ:	**KC-00**

GHI CHÚ

Hiện nay công ty cổ phần kiến trúc KISATO đang triển khai dịch vụ thi công trọn gói 63 tỉnh thành . Nên nếu gia đình thết kế xong và có nhu cầu thi công trọn gói công trình thì hãy gọi cho chúng tôi theo Hotline 096.345.92.88 (Gặp Mr Hảo) để được tư vấn thêm. Ưu điểm khi gia đình sử dụng dịch vụ thi công trọn gói bên công ty chúng tôi là sẽ đồng bộ về mặt thẩm mỹ từ bản vẽ cho tới thực tế và đảm bảo chất lượng bởi những đội ngũ kỹ thuật , nhân công tay nghề cao

1. TỔNG QUAN:

(1) TRƯỚC KHI THI CÔNG CẦN KẾT HỢP TẤT CẢ CÁC BẢN VẼ LIÊN QUAN: KIẾN TRÚC, KẾT CẤU, ĐIỆN NƯỚC... ĐỂ ĐẢM BẢO KHÔNG CÓ THIẾU SÓT KHI THI CÔNG CÁC HẠNG MỤC CÔNG TRÌNH.

(3) TÀI LIỆU NÀY CHỈ CUNG CẤP NHỮNG CHỈ DẪN CHO NHỮNG HẠNG MỤC CHUNG TRONG CÔNG TRÌNH. NHỮNG HẠNG MỤC ĐẶC BIỆT VÀ NHỮNG PHẦN CÔNG VIỆC CÓ CHỈ ĐỊNH KHÁC PHẢI TUÂN THEO BẢN VẼ THIẾT KẾ HOẶC CHỈ DẪN ĐƯỢC ĐƯA RA BỞI KỸ SƯ TƯ VẤN VÀ THIẾT KẾ.

CHÚ Ý: NẾU CÓ BẤT KỲ SỰ KHÁC NHAU NÀO GIỮA CÁC CHI CHỈ DẪN NÀY VÀ BẢN VẼ THIẾT KẾ THÌ BẢN VẼ THIẾT KẾ SẼ ĐƯỢC ƯU TIÊN SỬ DỤNG. NẾU CÓ SỰ SAI KHÁC GIỮA CÁC BỘ MÔN THÌ CẦN BÁO CÁO ĐƠN VỊ TƯ VẤN ĐỂ CÙNG XỬ LÝ KỊP THỜI.

3. TẢI TRỌNG TÁC ĐỘNG

STT	TĨNH TẢI	TRỌNG LƯỢNG RIÊNG	HỆ SỐ ĐỘ TIN CẬY
1	– BÊ TÔNG CỐT THÉP	2500 (kG/M3)	1.1
2	– CÁC LOẠI VỮA	1800 (kG/M3)	1.3
3	– GẠCH LÁT	2000 (kG/M3)	1.1
4	– KHỐI XÂY	1800 (kG/M3)	1.1
	HOẠT TẢI SỬ DỤNG	TẢI ĐƠN VỊ	
1	– SÀN PHÒNG Ở	150 (kG/M2)	1.3
2	– SÀN SẢNH, HÀNH LANG, CẦU THANG, BAN CÔNG – LÔ GIA	300 (kG/M2)	1.2
3	– SÀN PHÒNG VỆ SINH	150 (kG/M2)	1.3
4	– SÀN KHO LƯU TRỮ	480 (kG/M2)/M	1.2
5	– SÀN MÁI BẰNG KHÔNG SỬ DỤNG	75 (kG/M2)	1.3

4. DANH MỤC VẬT LIỆU SỬ DỤNG CHO CÔNG TRÌNH

4.1 VẬT LIỆU SỬ DỤNG ĐƯỢC ÁP DỤNG CHUNG CHO HẦU HẾT CÁC CẤU KIỆN CỦA CÔNG TRÌNH, NHỮNG CẤU KIỆN SỬ DỤNG VẬT LIỆU ĐẶC BIỆT PHẢI XEM BẢN VẼ THIẾT KẾ CHI TIẾT .

4.2 BÊ TÔNG SỬ DỤNG LÀ LOẠI BÊ TÔNG THƯƠNG PHẨM, KHÔ CỨNG TỰ NHIÊN .

4.3 THÉP SỬ DỤNG LÀ LOẠI THÉP TRÒN CÁN NÓNG (KHỐI LƯỢNG RIÊNG 7850Kg/M3), TÍNH CHẤT CƠ HỌC CỦA CỐT THÉP PHẢI TUÂN THỦ THEO TIÊU CHUẨN TCVN 1651 : 2008

4.4 BÊ TÔNG

VẬT LIỆU / CẤU KIỆN	BÊ TÔNG				
	CẤP ĐỘ BỀN CHỊU NÉN B	MÁC CHỐNG THẤM	ĐỘ SỤT (cm)	Rb (MPa)	Rbt (MPa)
CỌC	B20 (250#)	–	12 ± 2	11.5	0.9
MÓNG, GIẰNG MÓNG	B22,5 (300#)	–	12 ± 2	13.0	0.975
CỘT, DẦM, SÀN	B22,5 (300#)	–	12 ± 2	13.0	0.975
BỂ, LANH TÔ	B15 (200#)	–	12 ± 2	8.5	0.75
BÊ TÔNG LÓT	B7.5 (100#)	–	–	–	–

4.5 KÍCH THƯỚC , CƯỜNG ĐỘ , KHỐI LƯỢNG VÀ DUNG SAI CỦA VẬT LIỆU THÉP SỬ DỤNG .

ĐƯỜNG KÍNH DANH NGHĨA (MM)	DIỆN TÍCH MẶT CẮT (CM2)	LOẠI THÉP	TRỌNG LƯỢNG (KG/M DÀI)	Rk (KG/CM2)	DUNG SAI (%)
6	0.283	AI (CI)	0.222	2250	± 8
8	0.503	AI (CI)	0.395	2250	± 8
10	0.785	AII (CII)	0.617	2800	± 5
12	1.131	AII (CII)	0.888	2800	± 5
14	1.540	AII (CII)	1.210	2800	± 5
16	2.010	AII (CII)	1.580	2800	± 5
18	2.545	AIII (CIII)	2.000	3650	± 5
20	3.140	AIII (CIII)	2.470	3650	± 5
22	3.800	AIII (CIII)	2.980	3650	± 4

3. BỀ DÀY LỚP BÊTÔNG BẢO VỆ CỐT THÉP:

(1) QUY ĐỊNH NÀY KHÔNG ÁP DỤNG CHO CÁC KHU VỰC CHỊU ẢNH HƯỞNG CỦA MÔI TRƯỜNG BIỂN HOẶC MÔI TRƯỜNG CÓ ĐỘ ẨM XÂM THỰC CAO. TRONG TRƯỜNG HỢP ĐÓ CẦN THAM KHẢO TIÊU CHUẨN TCXDVN 327:2004 HOẶC CÁC TIÊU CHUẨN KHÁC CÓ LIÊN QUAN.

(2) BỀ DÀY NHỎ NHẤT CỦA LỚP BÊTÔNG BẢO VỆ CỐT THÉP PHẢI TUÂN THỦ THEO (BẢNG–1) KHI KHÔNG CÓ QUY ĐỊNH KHÁC TRONG BẢN VẼ THIẾT KẾ.

(3) TRƯỚC KHI ĐỔ BÊTÔNG CẦN BỐ TRÍ CÁC CON KÊ PHÙ HỢP ĐỂ ĐẢM BẢO CHIỀU DÀY LỚP BẢO VỆ CỐT THÉP NÊU TRÊN.

(4) KHI SỬ DỤNG CỐT THÉP CÓ ĐƯỜNG KÍNH LỚN HƠN 25MM THÌ BỀ DÀY LỚP BÊTÔNG BẢO VỆ PHẢI LỚN HƠN ÍT NHẤT MỘT LẦN ĐƯỜNG KÍNH THÉP HOẶC LẤY THEO GIÁ TRỊ TRONG BẢNG 1 CỘNG THÊM 20MM.

BẢNG – 1	(CẤU KIỆN)	LỚP BÊTÔNG BẢO VỆ NHỎ NHẤT (MM)	
ĐỐI VỚI CỐT DỌC CHỊU LỰC		a	b
– BẢN VÀ TƯỜNG CÓ CHIỀU DÀY	<=100mm	10	15
	>100mm	15	20
– DẦM VÀ SƯỜN CÓ CHIỀU CAO	< 250mm	15	20
	>=250mm	20	25
– CỘT		20	25
– DẦM MÓNG		30	30
– MÓNG TOÀN KHỐI	+ KHI CÓ LỚP BT LÓT	35	35
	+ KHI KHÔNG CÓ LỚP BT LÓT	70	70
ĐỐI VỚI CỐT THÉP ĐAI, CỐT THÉP PHÂN BỐ VÀ CỐT THÉP CẤU TẠO			
– KHI CHIỀU CAO TIẾT DIỆN NHỎ HƠN 250MM		10	15
– KHI CHIỀU CAO TIẾT DIỆN BẰNG 250MM TRỞ LÊN		15	20

(*) GHI CHÚ: GIÁ TRỊ GHI Ở CỘT (A) ÁP DỤNG CHO KẾT CẤU TRONG NHÀ HOẶC NHỮNG NƠI KHÔ RÁO, GIÁ TRỊ GHI Ở CỘT (B) ÁP DỤNG CHO KẾT CẤU NGOÀI TRỜI HOẶC NHỮNG NƠI ẨM ƯỚT.

4. KHOẢNG CÁCH TỐI THIỂU GIỮA CÁC THANH CỐT THÉP:

KHOẢNG CÁCH THÔNG THỦY GIỮA CÁC THANH CỐT THÉP KHÔNG NHỎ HƠN ĐƯỜNG KÍNH CỐT THÉP LỚN NHẤT VÀ KHÔNG NHỎ HƠN CÁC GIÁ TRỊ SAU:

– ĐỐI VỚI CÁC THANH THÉP CÓ VỊ TRÍ NẰM NGANG HOẶC XIÊN: KHÔNG NHỎ HƠN 25MM ĐỐI VỚI CỐT THÉP ĐẶT DƯỚI VÀ 30MM ĐỐI VỚI CỐT THÉP ĐẶT TRÊN. KHI CỐT THÉP ĐƯỢC ĐẶT NHIỀU HƠN HAI LỚP THÌ VỚI CÁC LỚP PHÍA TRÊN THÌ KHOẢNG THÔNG THỦY LÀ 50MM.

– ĐỐI VỚI CÁC THANH CỐT THÉP CÓ VỊ TRÍ THẲNG ĐỨNG: KHÔNG NHỎ HƠN 35MM VÀ 1.5 LẦN KÍCH THƯỚC LỚN NHẤT CỦA CỐT LIỆU THÔ.

* QUY ĐỊNH TRÊN KHÔNG ÁP DỤNG CHO NHỮNG VỊ TRÍ THIẾT KẾ BỐ TRÍ CÁC THANH CỐT THÉP THEO CẶP DO ĐIỀU KIỆN CHẬT HẸP.

5. CÁCH THỂ HIỆN SỐ HIỆU THANH THÉP GIỮA TRẮC DỌC VÀ TRẮC NGANG CẤU KIÊN

- TRÊN TRẮC DỌC CÁC CẤU KIỆN: THỂ HIỆN SỐ HIỆU CHI TIẾT CHO TỪNG THANH THÉP, NHƯ 1a, 1b, 1c, ... 2a, 2b, 2c, ..., 3a, 3b, 3c, ...(THỐNG KÊ THÉP THEO SỐ HIỆU CHI TIẾT).
- TRÊN TRẮC NGANG CÁC CẤU KIỆN: THỂ HIỆN SỐ HIỆU CHUNG CHO CÁC SỐ HIỆU CHI TIẾT, NHƯ 1a, 1b, 1c, ... LÀ 1; 2a, 2b, 2c, ... LÀ 2; 3a, 3b, 3c, ... LÀ 3; ...

CHỦ ĐẦU TƯ:

TRƯƠNG THỊ THẢO DUYÊN

ĐƠN VỊ TƯ VẤN:

CÔNG TY CỔ PHẦN KIẾN TRÚC KISATO
KISATO CONSTRUCTION JOINT STOCK COMPANY
TRỤ SỞ MIỀN BẮC: Ô 20 – LIỀN KỀ 9 – KHU B1.4– KĐT THANH HÀ – HÀ ĐÔNG – HN
TRỤ SỞ MIỀN NAM: CĂN P16 – KĐT PARK RIVERSIDE – P. PHÚ HỮU – QUẬN 9 – TP.HCM
HOTLINE HỖ TRỢ: 02471076789

DỰ ÁN:

BIỆT THỰ 2 TẦNG HIỆN ĐẠI

G.Đ THỰC HIỆN:

THIẾT KẾ BẢN VẼ THI CÔNG

HẠNG MỤC:

KẾT CẤU

TÊN BẢN VẼ:

GHI CHÚ CHUNG 1/4

CHỦ TRÌ THIẾT KẾ: TẠ VĂN QUÝ

THIẾT KẾ: NGUYỄN BÁ HIỀN

KIỂM TRA: TẠ VĂN QUÝ

HÀ NỘI, NGÀY 25 THÁNG 06 NĂM 2020

1. THI CÔNG CẦN KẾT HỢP CHẶT CHẼ CÁC BẢN VẼ LIÊN QUAN
2. MỌI THAY ĐỔI NGOÀI HIỆN TRƯỜNG (NẾU CÓ) ĐƠN VỊ THI,CÔNG VÀ CHỦ ĐẦU TƯ PHẢI BÁO LẠI ĐƠN VỊ THIẾT KẾ ĐỂ CÙNG XỬ LÝ. NẾU THAY ĐỔI MÀ CHƯA CÓ Ý KIẾN ĐỒNG Ý CỦA ĐƠN VỊ THIẾT KẾ THI NHÀ THẦU PHẢI CHỊU HOÀN TOÀN TRÁCH NHIỆM.
3. DO KHÔNG CÓ TÀI LIỆU KHẢO SÁT ĐỊA CHẤT NÊN KẾT CẤU MÓNG ĐƯỢC TÍNH TOÁN THEO KINH NGHIỆM: NỀN ĐẤT LIÊN THỔ ĐẠT CƯỜNG ĐỘ 20T/M2, CỌC CẮM VÀO LỚP ĐẤT TỐT 2M. KHI GẶP NỀN ĐẤT YẾU HƠN GIẢ ĐỊNH PHẢI BÁO LẠI ĐƠN VỊ THIẾT KẾ ĐỂ CÙNG XỬ LÝ. TRƯỜNG HỢP KHÔNG BÁO LẠI ĐƠN VỊ THIẾT KẾ SẼ KHÔNG CHỊU TRÁCH NHIỆM VỀ KẾT CẤU MÓNG.

TỶ LỆ:	1:50
KÝ HIỆU HỒ SƠ:	BT-DD
BẢN VẼ SỐ:	KC-01

GHI CHÚ

Hiện nay công ty cổ phần kiến trúc KISATO đang triển khai dịch vụ thi công trọn gói 63 tỉnh thành . Nên nếu gia đình thết kế xong và có nhu cầu thi công trọn gói công trình thì hãy gọi cho chúng tôi theo Hotline 096.345.92.88 (Gặp Mr Hảo) để được tư vấn thêm. Ưu điểm khi gia đình sử dụng dịch vụ thi công trọn gói bên công ty chúng tôi là sẽ đồng bộ về mặt thẩm mỹ từ bản vẽ cho tới thực tế và đảm bảo chất lượng bởi những đội ngũ kỹ thuật , nhân công tay nghề cao

6. NEO CỐT THÉP: CHIỀU DÀI NEO CỐT THÉP LẤY THEO BẢNG SAU:

* KHI KHÔNG CÓ CHỈ ĐỊNH CHI TIẾT TRONG BẢN VẼ, CHIỀU DÀI NEO THÉP LẤY THEO BẢNG:

BẢNG – 2 ø = ĐƯỜNG KÍNH DANH NGHĨA

LOẠI THÉP	THÉP CỘT		THÉP DẦM, SÀN			
			VÙNG BÊTÔNG CHỊU NÉN		VÙNG BÊTÔNG CHỊU KÉO	
	NỐI CHỒNG	NEO	NỐI CHỒNG	NEO	NỐI CHỒNG	NEO
CI	30 ø	30 ø	30 ø	30 ø	30 ø	30 ø
CII	35 ø	35 ø	30 ø	30 ø	35 ø	35 ø

* BẢNG NÀY KHÔNG ÁP DỤNG CHO CÁC CHI TIẾT NEO SỬ DỤNG MẶT BÍCH, CHI TIẾT NEO ĐẶT SẴN HOẶC HÀN VỚI CỐT THÉP GIÁN TIẾP.

– CÁC CẤU KIỆN KHÔNG NÊU TRONG BẢNG – 2, KHI KHÔNG CÓ CHỈ ĐỊNH TRONG BẢN VẼ THIẾT KẾ, CHIỀU DÀI NEO VÀ CHIỀU DÀI ĐOẠN NỐI CHỒNG ĐƯỢC CHỌN LÀ 30 LẦN ĐƯỜNG KÍNH.

BẢNG – 3 : UỐN MÓC THÉP

GÓC UỐN	HÌNH THỨC UỐN	LOẠI CỐT THÉP	d	l
180 °	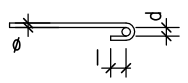	CI, CII	4 ø	6 ø
135 °	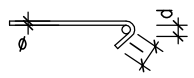	CI, CII	4 ø	8 ø
90 °	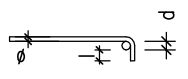	CI, CII	4 ø	12 ø

7. LIÊN KẾT NỐI CHỒNG (NỐI BUỘC):

(1) MỐI NỐI ĐƯỢC DÙNG ĐỂ NỐI CÁC KHUNG, LƯỚI THÉP HÀN HOẶC BUỘC VỚI ĐƯỜNG KÍNH THANH ĐƯỢC NỐI KHÔNG LỚN HƠN 36MM, KHÔNG NÊN NỐI CHỒNG CÁC THANH CÓ ĐƯỜNG KÍNH LỚN HƠN 30MM.

(2) SỬ DỤNG DÂY THÉP BUỘC ĐƯỜNG KÍNH >=0.9MM, CÓ ĐỘ DẺO.

(3) MỐI NỐI BUỘC PHẢI CHẮC CHẮN, ĐÚNG QUY CÁCH VÀ CẦN CÓ TỪ BA MỐI NỐI BUỘC TRỞ LÊN CHO MỘT LIÊN KẾT THẲNG.

(4) KHÔNG ĐƯỢC DÙNG MỐI NỐI CHỒNG TRONG NHỮNG CẤU KIỆN MÀ TOÀN BỘ TIẾT DIỆN CHỊU KÉO CŨNG NHƯ TRONG MỌI TRƯỜNG HỢP SỬ DỤNG CỐT THÉP NHÓM C–IV, A–IV TRỞ LÊN.

(5) CHIỀU DÀI ĐOẠN NỐI CHỒNG LẤY THEO BẢNG – 2.

(6) MỐI NỐI LƯỚI THÉP HOẶC KHUNG THÉP HÀN CŨNG NHƯ CÁC THANH CỐT THÉP CHỊU KÉO CỦA LƯỚI, KHUNG THÉP BUỘC CẦN PHẢI BỐ TRÍ SO LE. TRONG ĐÓ DIỆN TÍCH TIẾT DIỆN CÁC THANH CỐT THÉP CHỊU LỰC, ĐƯỢC NỐI TẠI MỘT VỊ TRÍ HOẶC TRONG KHOẢNG NHỎ HƠN ĐOẠN NỐI CHỒNG L1, CẦN PHẢI KHÔNG LỚN HƠN 50% DIỆN TÍCH TỔNG CỘNG CỐT THÉP CHỊU KÉO ĐỐI VỚI CỐT THÉP VẰN VÀ KHÔNG LỚN HƠN 25% ĐỐI VỚI CỐT THÉP TRƠN.

(7) NỐI CHỒNG THANH CỐT THÉP CÓ ĐƯỜNG KÍNH NHỎ HƠN HOẶC BẰNG 18MM.

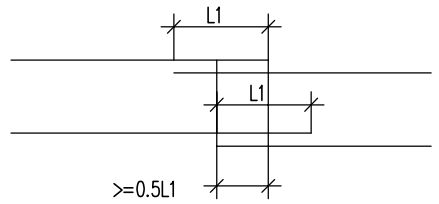

THÉP TRÒN TRƠN

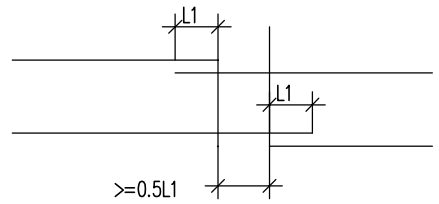

THÉP VẰN

(8) NỐI CHỒNG THANH CỐT THÉP CÓ ĐƯỜNG KÍNH LỚN HƠN 18MM CẦN ĐƯỢC UỐN.

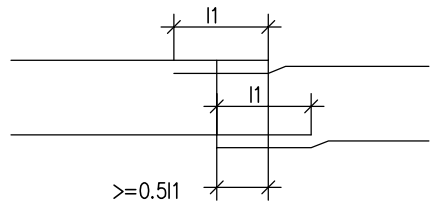

THÉP TRÒN TRƠN

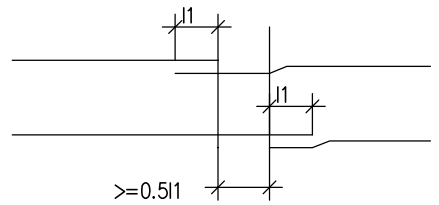

THÉP VẰN

8. BỐ TRÍ LANH TÔ CỬA

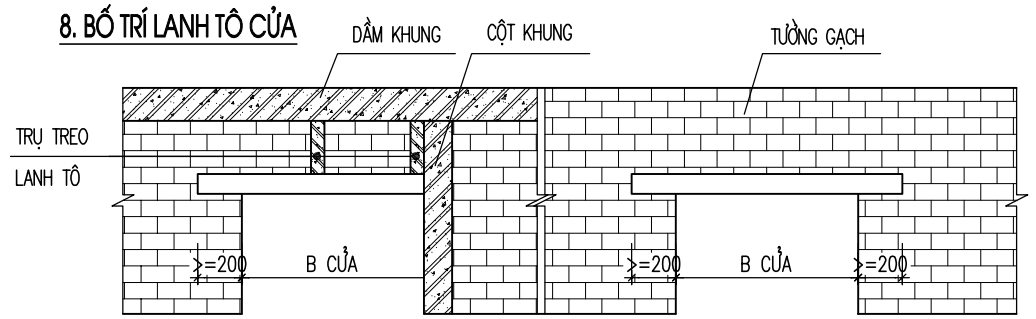

KẾT CẤU LANH TÔ TREO LÊN DẦM
(KHI THI CÔNG DẦM LƯU Ý ĐỂ THÉP CHỜ)

KẾT CẤU LANH TÔ THÔNG THƯỜNG
(HAI ĐẦU TỰA LÊN TƯỜNG GẠCH)

9. BỐ TRÍ CỐT ĐAI GIA CƯỜNG

– TẠI VỊ TRÍ DẦM PHỤ GÁC LÊN DẦM CHÍNH, NẾU KHÔNG CÓ CHỈ ĐỊNH CHI TIẾT TRONG BẢN VẼ THÌ GIA CƯỜNG CỐT ĐAI DẦM CHÍNH THEO CẤU TẠO SAU:

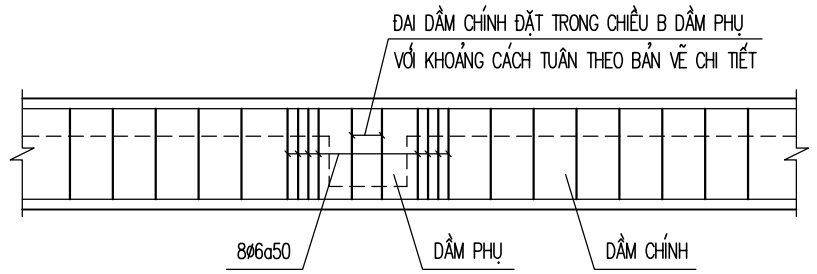

CHỦ ĐẦU TƯ:

TRƯƠNG THỊ THẢO DUYÊN

ĐƠN VỊ TƯ VẤN:

CÔNG TY CỔ PHẦN KIẾN TRÚC KISATO
KISATO CONSTRUCTION JOINT STOCK COMPANY
TRỤ SỞ MIỀN BẮC: Ô 20 – LIỀN KỀ 9 – KHU B1.4– KĐT THANH HÀ – HÀ ĐÔNG – HN
TRỤ SỞ MIỀN NAM: CĂN P16 – KĐT PARK RIVERSIDE – P. PHÚ HỮU – QUẬN 9 – TP.HCM
HOTLINE HỖ TRỢ: 02471076789

DỰ ÁN:

BIỆT THỰ 2 TẦNG HIỆN ĐẠI

G.Đ THỰC HIỆN:

THIẾT KẾ BẢN VẼ THI CÔNG

HẠNG MỤC:

KẾT CẤU

TÊN BẢN VẼ:

GHI CHÚ CHUNG 2/4

CHỦ TRÌ THIẾT KẾ: TẠ VĂN QUÝ	tagquy
THIẾT KẾ: NGUYỄN BÁ HIỀN	
KIỂM TRA: TẠ VĂN QUÝ	tagquy

HÀ NỘI, NGÀY 25 THÁNG 06 NĂM 2020

1.THI CÔNG CẦN KẾT HỢP CHẶT CHẼ CÁC BẢN VẼ LIÊN QUAN

2. MỌI THAY ĐỔI NGOÀI HIỆN TRƯỜNG (NẾU CÓ) ĐỀN VỊ THI,CÔNG VÀ CHỦ ĐẦU TƯ PHAI BÁO LẠI ĐỀN VỊ THIẾT KẾ ĐỂ CÙNG XỬ LÝ. NẾU THAY ĐỔI MÀ CHƯA CÓ Ý KIẾN ĐỒNG Ý CỦA ĐỀN VỊ THIẾT KẾ THÌ NHÀ THẦU PHAI CHỊU HOÀN TOÀN TRÁCH NHIỆM.

3. DO KHÔNG CÓ TÀI LIỆU KHẢO SÁT ĐỊA CHẤT NÊN KẾT CẤU MÓNG ĐƯỢC TÍNH TOÁN THEO KINH NGHIỆM: NỀN ĐẤT LIỀN THỔ ĐẠT CƯỜNG ĐỘ 20T/M2, CỌC CẮM VÀO LỚP ĐẤT TỐT 2M. KHI GẶP NỀN ĐẤT YẾU HƠN GIA ĐÌNH PHAI BÁO LẠI ĐỀN VỊ THIẾT KẾ ĐỂ CÙNG XỬ LÝ. TRƯỜNG HỢP KHÔNG BÁO LẠI ĐỀN VỊ THIẾT KẾ SẼ KHÔNG CHỊU TRÁCH NHIỆM VỀ KẾT CẤU MÓNG.

TỶ LỆ:	**1:50**
KÝ HIỆU HỒ SƠ:	BT-DD
BẢN VẼ SỐ:	**KC-02**

GHI CHÚ

Hiện nay công ty cổ phần kiến trúc KISATO đang triển khai dịch vụ thi công trọn gói 63 tỉnh thành . Nên nếu gia đình thết kế xong và có nhu cầu thi công trọn gói công trình thì hãy gọi cho chúng tôi theo Hotline 096.345.92.88 (Gặp Mr Hảo) để được tư vấn thêm. Ưu điểm khi gia đình sử dụng dịch vụ thi công trọn gói bên công ty chúng tôi là sẽ đồng bộ về mặt thẩm mỹ từ bản vẽ cho tới thực tế và đảm bảo chất lượng bởi những đội ngũ kỹ thuật , nhân công tay nghề cao

11. CHỈ DẪN CHUNG NỐI CỐT THÉP DẦM SÀN:

(11.1). NỐI CỐT THÉP DẦM (ÁP DỤNG CHO DẦM DƯỚI CỐT 0.00 M) :

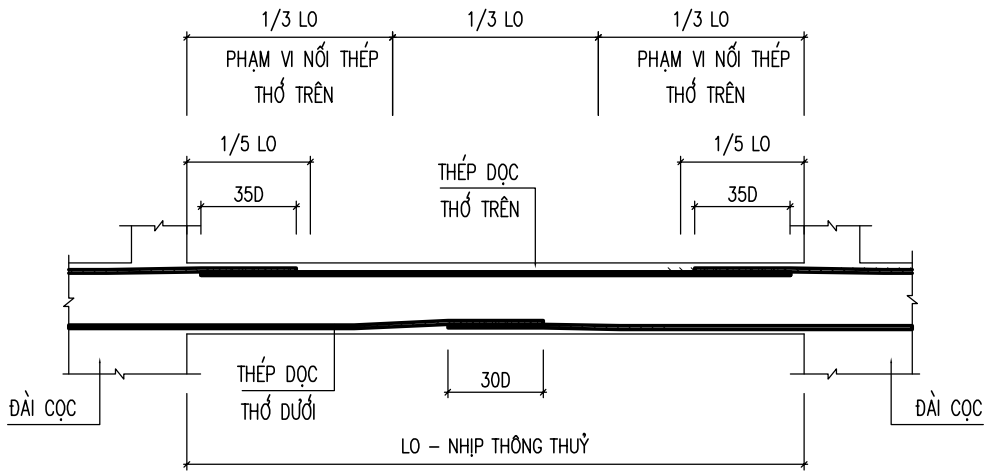

(11.2). NỐI CỐT THÉP SÀN (ÁP DỤNG CHO SÀN DƯỚI CỐT 0.00 M) :

- VỚI CỐT THÉP PHÂN BỐ ĐỀU TRÊN CÙNG VỊ TRÍ PHẢI NỐI SO LE (CÁCH 1 THANH NỐI 1 THANH).
- KHOẢNG CÁCH GIỮA CÁC VỊ TRÍ NỐI PHẢI >= 30D
- CHIỀU DÀI NỐI LẤY THEO BẢNG 2

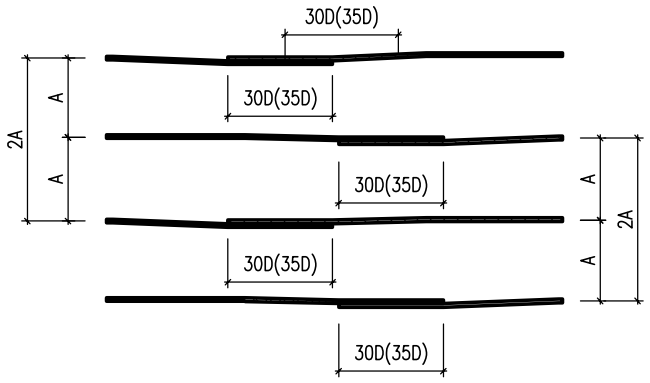

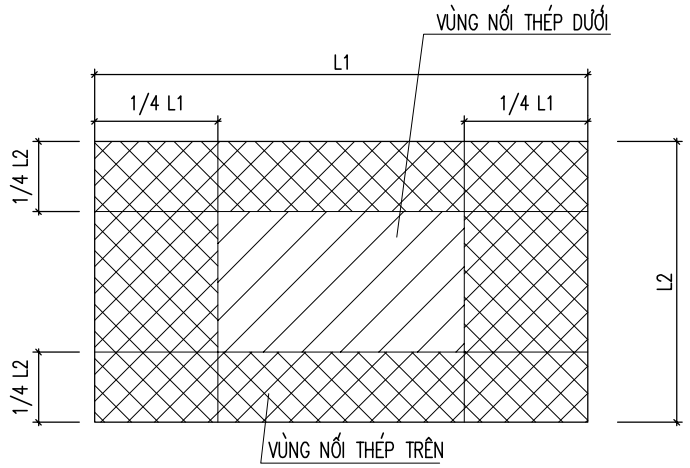

CHI TIẾT CẮT VÀ NỐI THÉP DẦM :

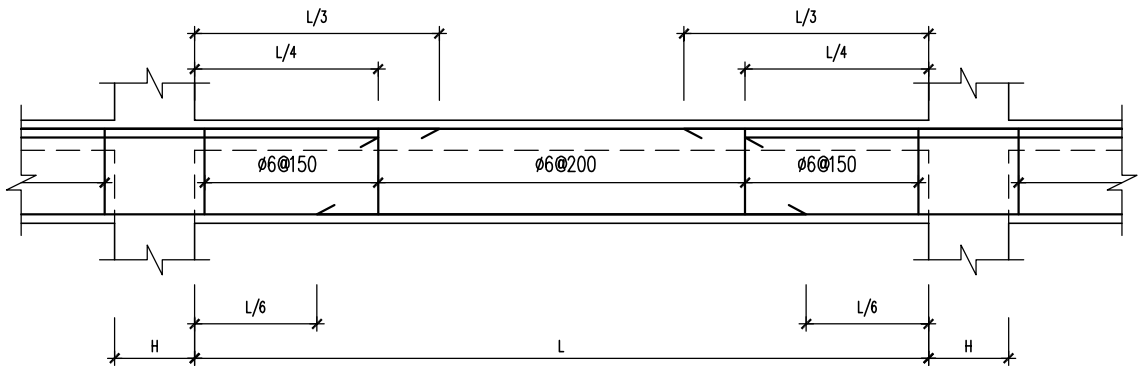

(11.3). NỐI CỐT THÉP DẦM (ÁP DỤNG CHO DẦM TRÊN CỐT 0.00 M) :

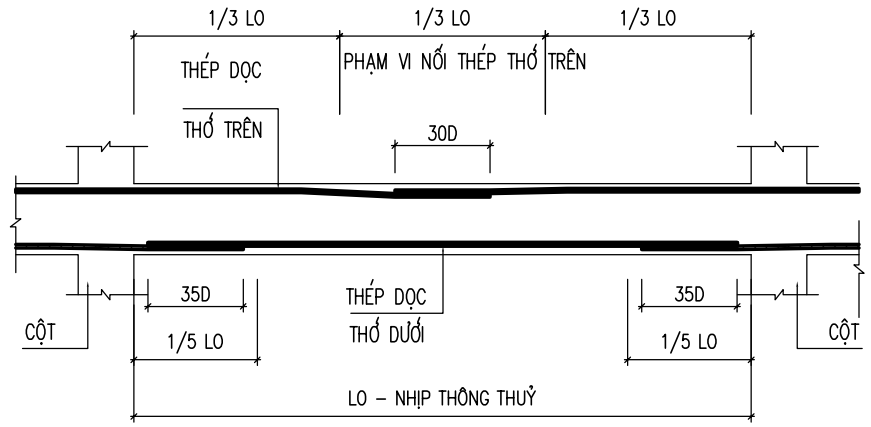

(11.4). NỐI CỐT THÉP SÀN (ÁP DỤNG CHO SÀN TRÊN CỐT 0.00 M) :

- VỚI CỐT THÉP PHÂN BỐ ĐỀU TRÊN CÙNG VỊ TRÍ PHẢI NỐI SO LE (CÁCH 1 THANH NỐI 1 THANH).
- KHOẢNG CÁCH GIỮA CÁC VỊ TRÍ NỐI PHẢI >= 30D
- CHIỀU DÀI NỐI LẤY THEO BẢNG 2

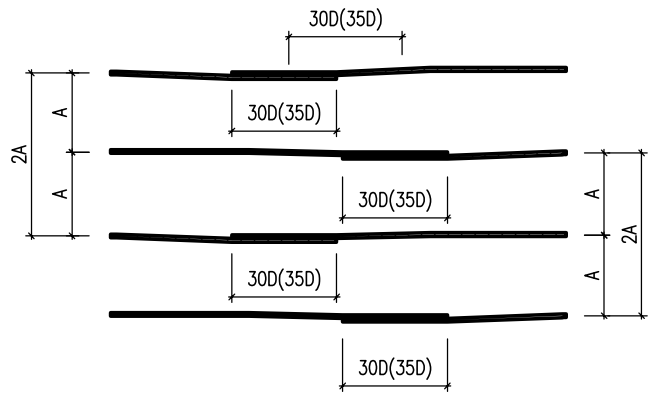

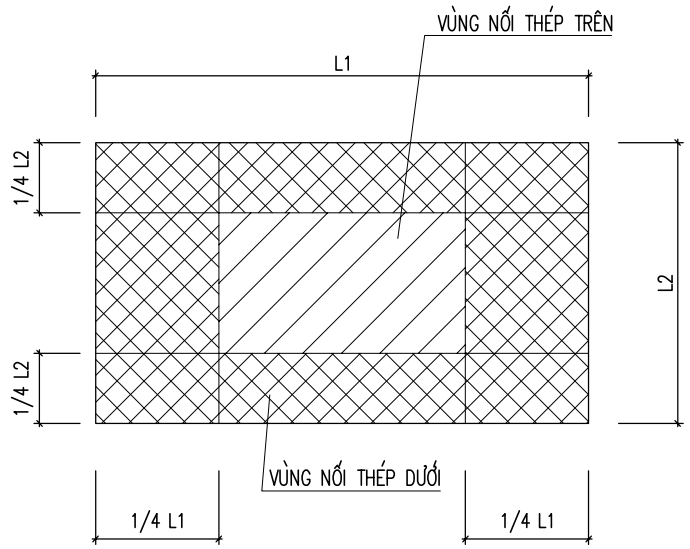

CHỦ ĐẦU TƯ:

TRƯƠNG THỊ THẢO DUYÊN

ĐƠN VỊ TƯ VẤN:

CÔNG TY CỔ PHẦN KIẾN TRÚC KISATO
KISATO CONSTRUCTION JOINT STOCK COMPANY
TRỤ SỞ MIỀN BẮC: Ô 20 – LIỀN KỀ 9 – KHU B1.4– KĐT THANH HÀ – HÀ ĐÔNG – HN
TRỤ SỞ MIỀN NAM: CĂN P16 – KĐT PARK RIVERSIDE – P. PHÚ HỮU – QUẬN 9 – TP.HCM
HOTLINE HỖ TRỢ: 02471076789

DỰ ÁN:

BIỆT THỰ 2 TẦNG HIỆN ĐẠI

G.Đ THỰC HIỆN:

THIẾT KẾ BẢN VẼ THI CÔNG

HẠNG MỤC:

KẾT CẤU

TÊN BẢN VẼ:

GHI CHÚ CHUNG 3/4

CHỦ TRÌ THIẾT KẾ: TẠ VĂN QUÝ	tạquy
THIẾT KẾ: NGUYỄN BÁ HIỀN	
KIỂM TRA: TẠ VĂN QUÝ	tạquy

HÀ NỘI, NGÀY 25 THÁNG 06 NĂM 2020

1.THI CÔNG CẦN KẾT HỢP CHẶT CHẼ CÁC BẢN VẼ LIÊN QUAN
2. MỌI THAY ĐỔI NGOÀI HIỆN TRƯỜNG (NẾU CÓ) ĐƠN VỊ THI CÔNG VÀ CHỦ ĐẦU TƯ PHẢI BÁO LẠI ĐƠN VỊ THIẾT KẾ ĐỂ CÙNG XỬ LÝ. NẾU THAY ĐỔI MÀ CHƯA CÓ Ý KIẾN ĐỒNG Ý CỦA ĐƠN VỊ THIẾT KẾ THÌ NHÀ THẦU PHẢI CHỊU HOÀN TOÀN TRÁCH NHIỆM.
3. DO KHÔNG CÓ TÀI LIỆU KHẢO SÁT ĐỊA CHẤT NÊN KẾT CẤU MÓNG ĐƯỢC TÍNH TOÁN THEO KINH NGHIỆM: NỀN ĐẤT LIỀN THỔ ĐẠT CƯỜNG ĐỘ 20T/M2, CỌC CẮM VÀO LỚP ĐẤT TỐT 2M. KHI GẶP NỀN ĐẤT YẾU HƠN GIA ĐÌNH PHẢI BÁO LẠI ĐƠN VỊ THIẾT KẾ ĐỂ CÙNG XỬ LÝ. TRƯỜNG HỢP KHÔNG BÁO LẠI ĐƠN VỊ THIẾT KẾ SẼ KHÔNG CHỊU TRÁCH NHIỆM VỀ KẾT CẤU MÓNG.

TỶ LỆ:	**1:50**
KÝ HIỆU HỒ SƠ:	BT-DD
BẢN VẼ SỐ:	**KC-03**

GHI CHÚ

Hiện nay công ty cổ phần kiến trúc KISATO đang triển khai dịch vụ thi công trọn gói 63 tỉnh thành . Nên nếu gia đình thết kế xong và có nhu cầu thi công trọn gói công trình thì hãy gọi cho chúng tôi theo Hotline 096.345.92.88 (Gặp Mr Hào) để được tư vấn thêm. Ưu điểm khi gia đình sử dụng dịch vụ thi công trọn gói bên công ty chúng tôi là sẽ đồng bộ về mặt thẩm mỹ từ bản vẽ cho tới thực tế và đảm bảo chất lượng bởi những đội ngũ kỹ thuật , nhân công tay nghề cao

11.4.1. NEO CỐT THÉP DẦM VÀO CỘT, VÁCH:

VỊ TRÍ	QUY CÁCH
NEO THÉP DẦM VÀO CỘT BIÊN, VÁCH Ở CÁC TẦNG	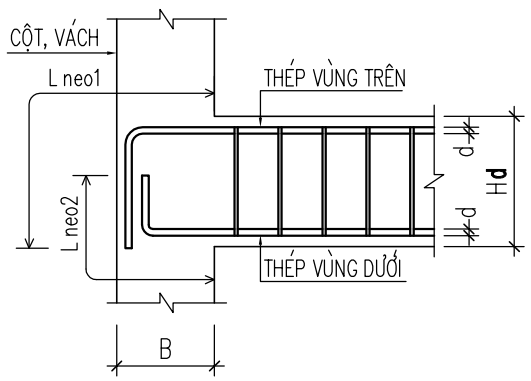
NEO THÉP DẦM VÀO CỘT BIÊN, VÁCH Ở TẦNG MÁI	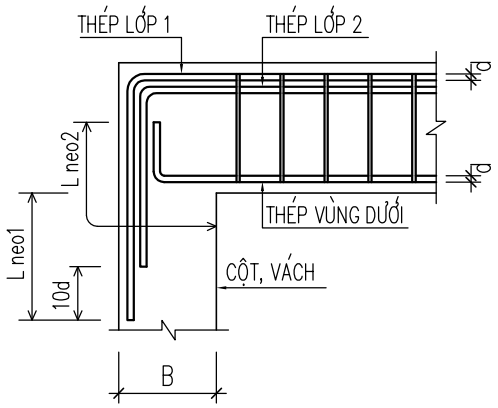
NEO THÉP DẦM CONSON VÀO CỘT BIÊN, VÁCH Ở CÁC TẦNG	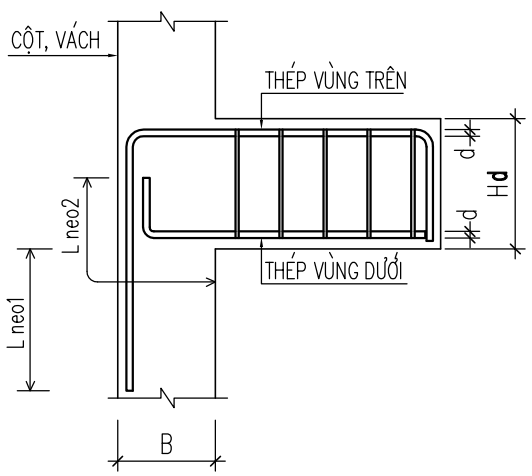

11.4.2. NEO CỐT THÉP SÀN VÀO DẦM, VÁCH:

VỊ TRÍ	QUY CÁCH
NEO THÉP SÀN VÀO DẦM BIÊN	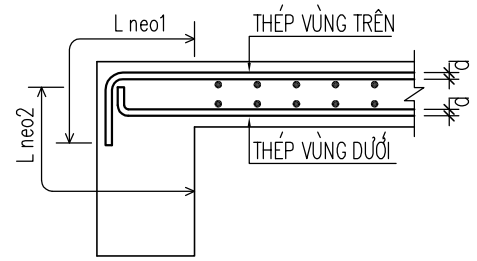
NEO THÉP SÀN VÀO VÁCH	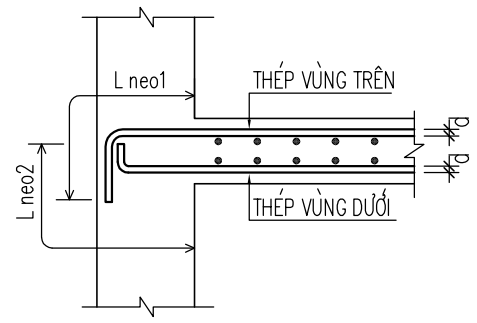

11.4.3 CẤU TẠO DẦM GÃY

11.1. $\alpha < 160^\circ$

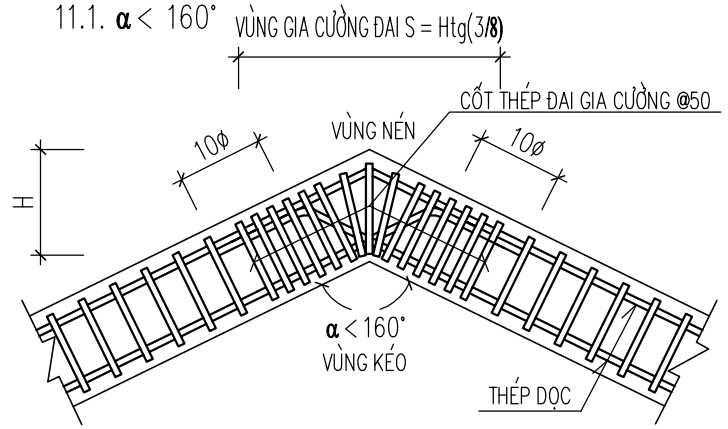

11.2. $\alpha \geq 160^\circ$

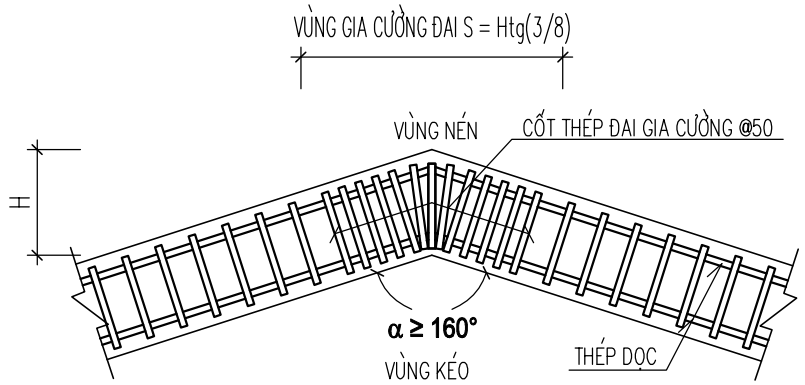

11.4.4. CHI TIẾT NEO THÉP DẦM GIAO NHAU (NÚT BIÊN)

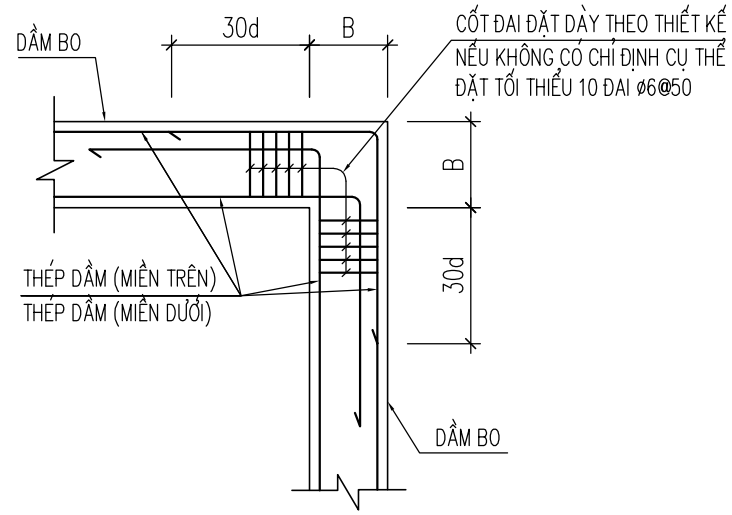

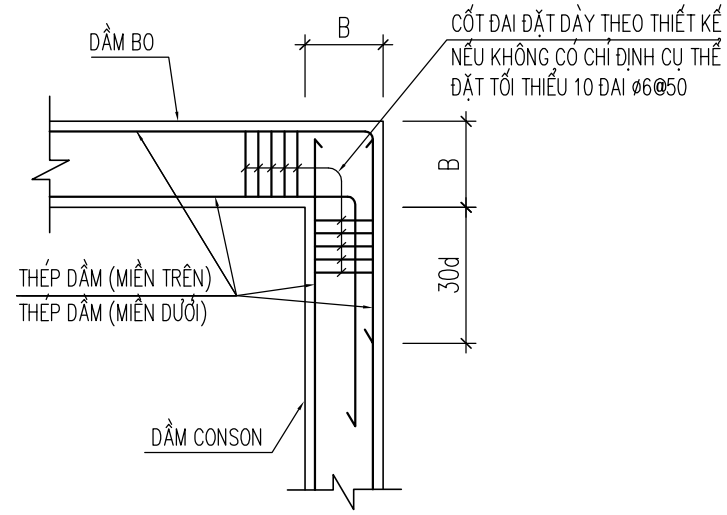

12. ĐẶT CỐT THÉP CHO CÁC LỖ MỞ TRÊN SÀN

$200 \leq D(L) \leq 500$

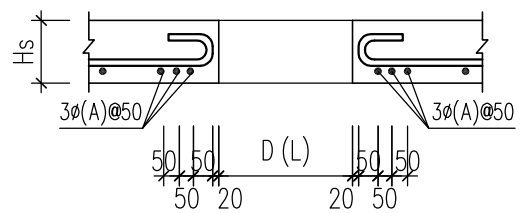

$500 < D(L) \leq 1500$

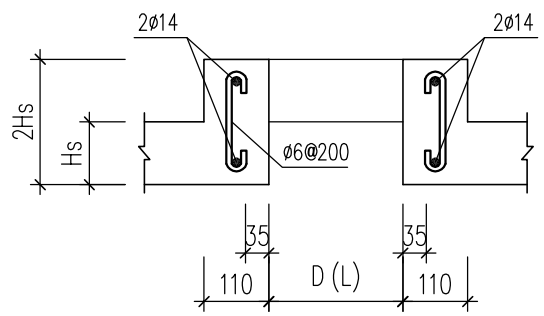

- CHIỀU DÀI NEO CỐT THÉP ĐƯỢC QUY ĐỊNH TRONG BẢNG DƯỚI TRỪ NHỮNG GHI CHÚ CỤ THỂ KHÁC

  TRONG ĐÓ: d LÀ ĐƯỜNG KÍNH CỐT THÉP DỌC LỚN NHẤT

- CHIỀU DÀI NEO CỐT THÉP TỐI THIỂU (Lneo)

- TRONG VÙNG KÉO:

NHÓM CỐT THÉP	CẤP ĐỘ BỀN BÊ TÔNG	
	B15	B20
CB240–T	43d	35d
CB300–V	35d	29d
CB400–V	42d	34d

- TRONG VÙNG NÉN:

NHÓM CỐT THÉP	CẤP ĐỘ BỀN BÊ TÔNG	
	B15	B20
CB240–T	30d	24d
CB300–V	25d	21d
CB400–V	30d	24d

CHỦ ĐẦU TƯ:

TRƯƠNG THỊ THẢO DUYÊN

ĐƠN VỊ TƯ VẤN:

CÔNG TY CỔ PHẦN KIẾN TRÚC KISATO
KISATO CONSTRUCTION JOINT STOCK COMPANY
TRỤ SỞ MIỀN BẮC: Ô 20 – LIỀN KỀ 9 – KHU B1.4– KĐT THANH HÀ – HÀ ĐÔNG – HN
TRỤ SỞ MIỀN NAM: CĂN P16 – KĐT PARK RIVERSIDE – P. PHÚ HỮU – QUẬN 9 – TP.HCM
HOTLINE HỖ TRỢ: 02471076789

DỰ ÁN:

BIỆT THỰ 2 TẦNG HIỆN ĐẠI

G.Đ THỰC HIỆN:

THIẾT KẾ BẢN VẼ THI CÔNG

HẠNG MỤC:

KẾT CẤU

TÊN BẢN VẼ:

GHI CHÚ CHUNG 4/4

CHỦ TRÌ THIẾT KẾ: TẠ VĂN QUÝ	tagquy
THIẾT KẾ: NGUYỄN BÁ HIỀN	
KIỂM TRA: TẠ VĂN QUÝ	tagquy

HÀ NỘI, NGÀY 25 THÁNG 06 NĂM 2020

1. THI CÔNG CẦN KẾT HỢP CHẶT CHẼ CÁC BẢN VẼ LIÊN QUAN
2. MỌI THAY ĐỔI NGOÀI HIỆN TRƯỜNG (NẾU CÓ) ĐƠN VỊ THI,CÔNG VÀ CHỦ ĐẦU TƯ PHẢI BÁO LẠI ĐƠN VỊ THIẾT KẾ ĐỂ CÙNG XỬ LÝ. NẾU THAY ĐỔI MÀ CHƯA CÓ Ý KIẾN ĐỒNG Ý CỦA ĐƠN VỊ THIẾT KẾ THÌ NHÀ THẦU PHẢI CHỊU HOÀN TOÀN TRÁCH NHIỆM.
3. DO KHÔNG CÓ TÀI LIỆU KHẢO SÁT ĐỊA CHẤT NÊN KẾT CẤU MÓNG ĐƯỢC TÍNH TOÁN THEO KINH NGHIỆM: NỀN ĐẤT LIÊN THỔ ĐẠT CƯỜNG ĐỘ 20T/M2, CỌC CẮM VÀO LỚP ĐẤT TỐT 2M. KHI GẶP NỀN ĐẤT YẾU HƠN GIẢ ĐỊNH PHẢI BÁO LẠI ĐƠN VỊ THIẾT KẾ ĐỂ CÙNG XỬ LÝ. TRƯỜNG HỢP KHÔNG BÁO LẠI ĐƠN VỊ THIẾT KẾ SẼ KHÔNG CHỊU TRÁCH NHIỆM VỀ KẾT CẤU MÓNG.

TỶ LỆ:	**1:50**
KÝ HIỆU HỒ SƠ:	BT-DD
BẢN VẼ SỐ:	**KC-04**

GHI CHÚ

Hiện nay công ty cổ phần kiến trúc KISATO đang triển khai dịch vụ thi công trọn gói 63 tỉnh thành . Nên nếu gia đình thết kế xong và có nhu cầu thi công trọn gói công trình thì hãy goi cho chúng tôi theo Hotline 096.345.92.88 (Gặp Mr Hào) để được tư vấn thêm. Ưu điểm khi gia đình sử dụng dịch vụ thi công trọn gói bên công ty chúng tôi là sẽ đồng bộ về mặt thẩm mỹ từ bản vẽ cho tới thực tế và đảm bảo chất lượng bởi những đội ngũ kỹ thuật , nhân công tay nghề cao

MẶT BẰNG ĐỊNH VỊ CỌC

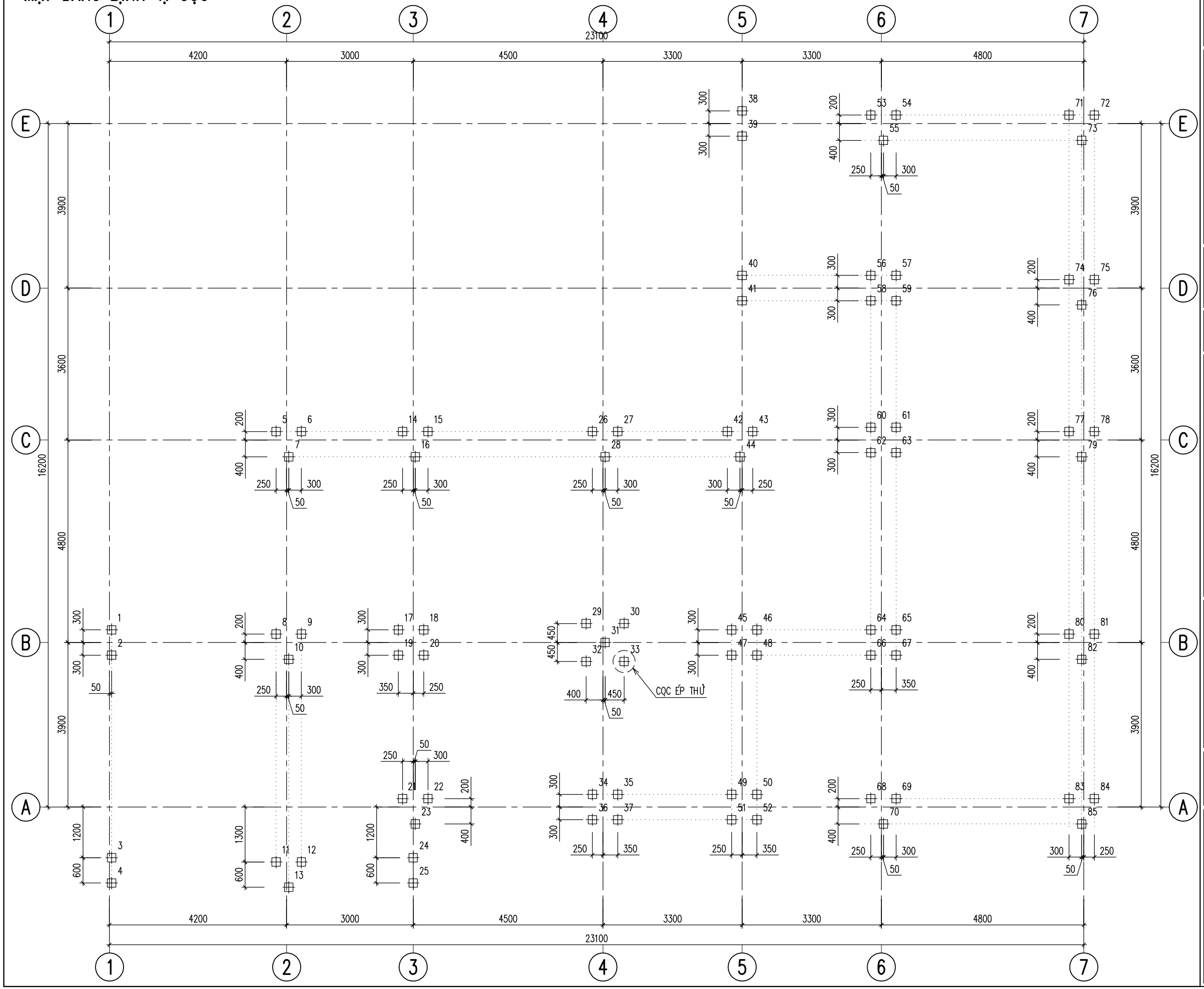

CHỦ ĐẦU TƯ:

TRƯƠNG THỊ THẢO DUYÊN

ĐƠN VỊ TƯ VẤN:

CÔNG TY CỔ PHẦN KIẾN TRÚC KISATO
KISATO CONSTRUCTION JOINT STOCK COMPANY
TRỤ SỞ MIỀN BẮC: Ô 20 – LIỀN KỀ 9 – KHU B1.4– KĐT THANH HÀ – HÀ ĐÔNG – HN
TRỤ SỞ MIỀN NAM: CĂN P16 – KĐT PARK RIVERSIDE – P. PHÚ HỮU – QUẬN 9 – TP.HCM

HOTLINE HỖ TRỢ: 02471076789

DỰ ÁN:

BIỆT THỰ 2 TẦNG HIỆN ĐẠI

G.Đ THỰC HIỆN:

THIẾT KẾ BẢN VẼ THI CÔNG

HẠNG MỤC:

KẾT CẤU

TÊN BẢN VẼ:

MẶT BẰNG ĐỊNH VỊ CỌC

CHỦ TRÌ THIẾT KẾ: TẠ VĂN QUÝ	tagquy
THIẾT KẾ: NGUYỄN BÁ HIỀN	
KIỂM TRA: TẠ VĂN QUÝ	tagquy

HÀ NỘI, NGÀY 25 THÁNG 06 NĂM 2020

1. THI CÔNG CẦN KẾT HỢP CHẶT CHẼ CÁC BẢN VẼ LIÊN QUAN
2. MỌI THAY ĐỔI NGOÀI HIỆN TRƯỜNG (NẾU CÓ) ĐƠN VỊ THI,CÔNG VÀ CHỦ ĐẦU TƯ PHẢI BÁO LẠI ĐƠN VỊ THIẾT KẾ ĐỂ CÙNG XỬ LÝ. NẾU THAY ĐỔI MÀ CHƯA CÓ Ý KIẾN ĐỒNG Ý CỦA ĐƠN VỊ THIẾT KẾ THÌ NHÀ THẦU PHẢI CHỊU HOÀN TOÀN TRÁCH NHIỆM.
3. DO KHÔNG CÓ TÀI LIỆU KHẢO SÁT ĐỊA CHẤT NÊN KẾT CẤU MÓNG ĐƯỢC TÍNH TOÁN THEO KINH NGHIỆM: NỀN ĐẤT LIÊN THỔ ĐẠT CƯỜNG ĐỘ 20T/M2, CỌC CẮM VÀO LỚP ĐẤT TỐT 2M. KHI GẶP NỀN ĐẤT YẾU HƠN GIẢ ĐỊNH PHẢI BÁO LẠI ĐƠN VỊ THIẾT KẾ ĐỂ CÙNG XỬ LÝ. TRƯỜNG HỢP KHÔNG BÁO LẠI ĐƠN VỊ THIẾT KẾ SẼ KHÔNG CHỊU TRÁCH NHIỆM VỀ KẾT CẤU MÓNG.

TỶ LỆ:	**1:50**
KÝ HIỆU HỒ SƠ:	BT-DD
BẢN VẼ SỐ:	**KC-05**

GHI CHÚ

Hiện nay công ty cổ phần kiến trúc KISATO đang triển khai dịch vụ thi công trọn gói 63 tỉnh thành . Nên nếu gia đình thết kế xong và có nhu cầu thi công trọn gói công trình thì hãy gọi cho chúng tôi theo Hotline 096.345.92.88 (Gặp Mr Hão) để được tư vấn thêm. Ưu điểm khi gia đình sử dụng dịch vụ thi công trọn gói bên công ty chúng tôi là sẽ đồng bộ về mặt thẩm mỹ từ bản vẽ cho tới thực tế và đảm bảo chất lượng bởi những đội ngũ kỹ thuật , nhân công tay nghề cao

SƠ ĐỒ CỌC ÉP

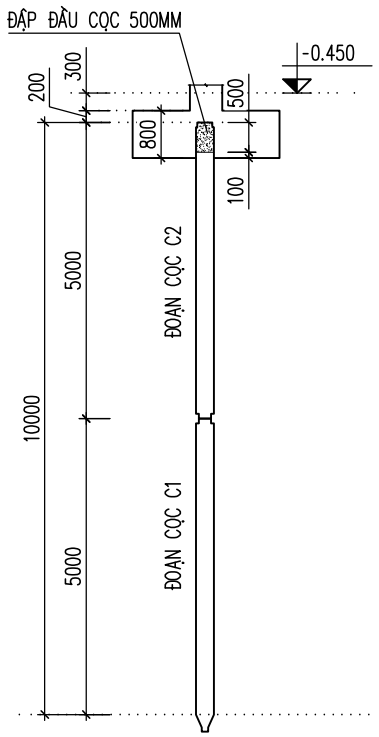

ĐOẠN CỌC C.1

SL= 85

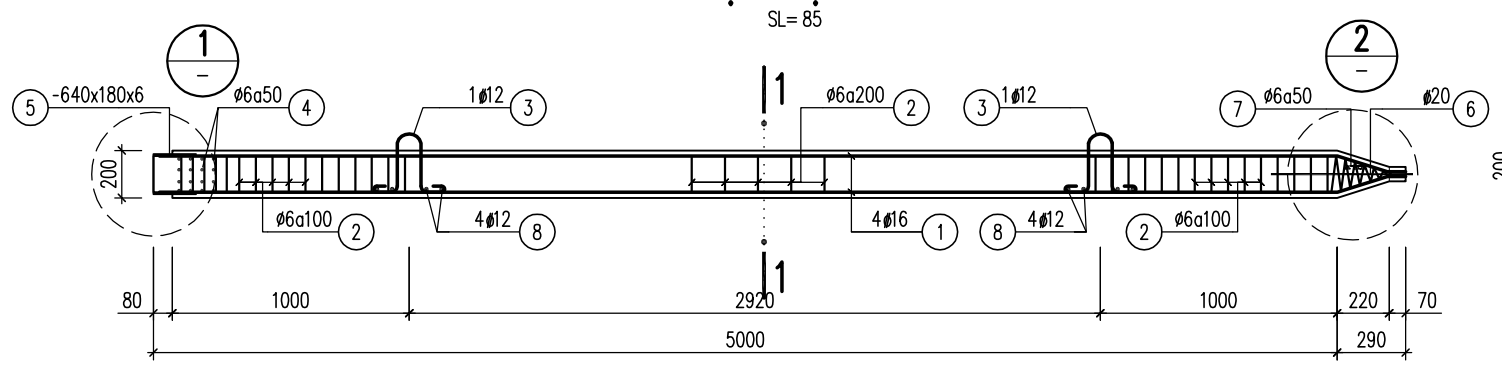

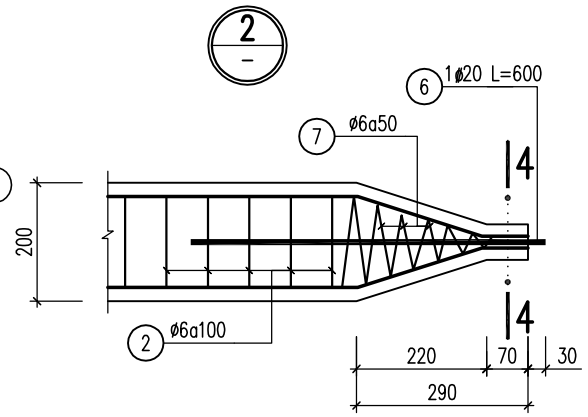

ĐOẠN CỌC C.2

SL= 85

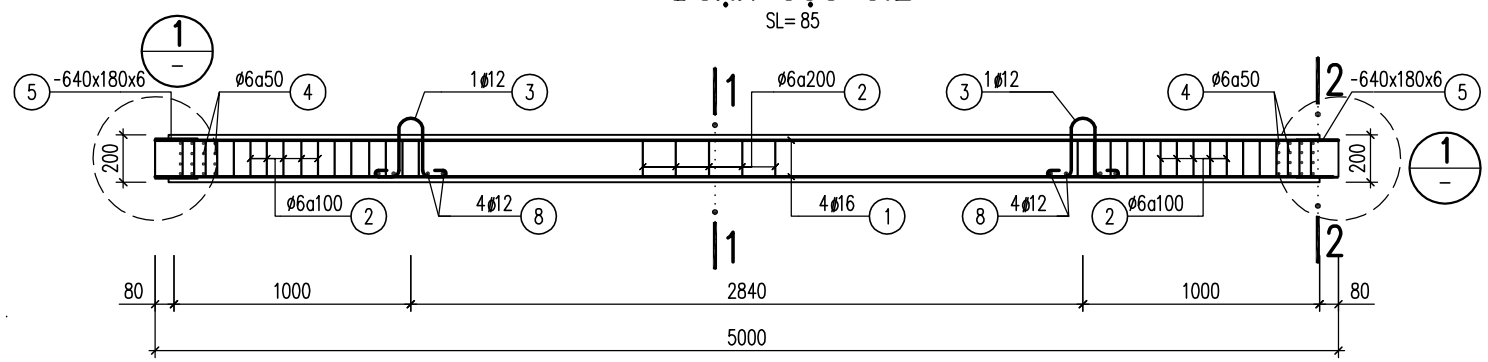

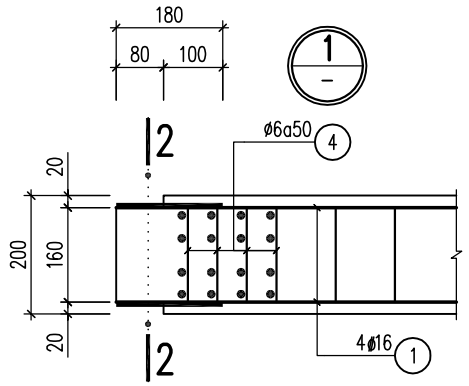

GHI CHÚ:

- TIẾT DIỆN CỌC 200X200, SỐ LƯỢNG 85 CỌC
- CHIỀU DÀI CỌC EP DỰ TÍNH 10M (THEO THỰC TẾ THI CÔNG) TỔ HỢP LÀM 2 ĐOẠN, MỖI ĐOẠN 5M
- CAO ĐỘ ĐẦU CỌC -0.950M.
- SỨC CHỊU TẢI DỰ KIẾN P = 15T.
- LỰC ÉP ĐẦU CỌC NHỎ NHẤT Pmin = 22T, LỚN NHẤT Pmax = 30T.
- VỊ TRÍ ÉP THỬ ĐỂ XÁC ĐỊNH CHIỀU SÂU CẦN THIẾT CỌC ĐẠT SỨC CHỊU TẢI DỰ KIẾN.
- PHẢI CÓ KẾT QUẢ ÉP THỬ ĐẠT SỨC CHỊU TẢI THEO THIẾT KẾ MỚI ĐƯỢC ÉP CỌC ĐẠI TRÀ (CỌC ÉP THỬ TẠI VỊ TRÍ CỌC SỐ 33.)
- CHIỀU CAO ĐƯỜNG HÀN NỐI CỌC H=6MM, HÀN HẾT CHIỀU DÀI TIẾP XÚC
- PHẢI CÓ KẾT QUẢ ÉP THỬ ĐẠT SỨC CHỊU TẢI THEO THIẾT KẾ MỚI ĐƯỢC ÉP CỌC ĐẠI TRÀ
- BẢN THIẾT KẾ NÀY ĐƯỢC THIẾT KẾ CHO ĐỊA CHẤT GIẢ ĐỊNH, TRONG QUÁ TRÌNH THI CÔNG MÓNG NẾU GẶP VẤN ĐỀ HAY SỰ CỐ GÌ PHẢI BÁO CHO THIẾT KẾ BIẾT ĐỂ XỬ LÝ

- LÓT MÓNG BĂNG BÊ TÔNG ĐÁ 2X4CM MÁC 100 DÀY 100

ĐIỀU KIỆN DỪNG ÉP CỌC:

- DỪNG ÉP CỌC KHI THOẢ MÃN ĐỒNG THỜI 2 ĐIỀU KIỆN SAU:

+ LỰC ÉP CỌC LỚN HƠN HOẶC BẰNG LỰC ÉP NHỎ NHẤT VÀ NHỎ HƠN HOẶC BẰNG LỰC ÉP LỚN NHẤT: TỨC Pmax >= Pép >= Pmin.
+ Pép TẠI THỜI ĐIỂM KẾT THÚC ÉP CỌC, TRỊ SỐ NÀY ĐƯỢC DUY TRÌ VỚI VẬN TỐC XUYÊN KHÔNG QUÁ 1CM/S TRÊN CHIỀU SÂU KHÔNG ÍT HƠN 3 LẦN ĐƯỜNG KÍNH CỌC. KHI KHÔNG THOẢ MÃN ĐỒNG THỜI CẢ 3 ĐIỀU KIỆN TRÊN THÌ CẦN THÔNG BÁO CHO THIẾT KẾ ĐỂ XỬ LÝ.

1-1

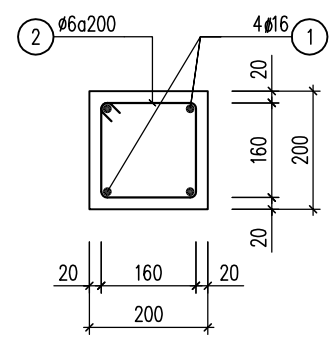

2-2

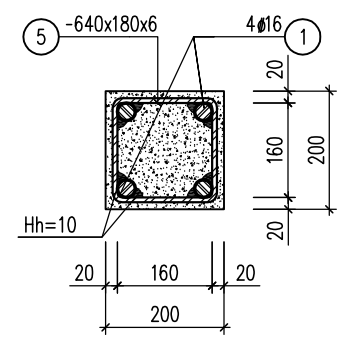

3-3

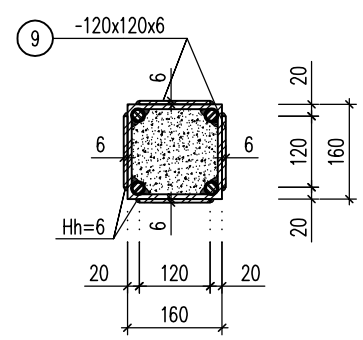

4-4

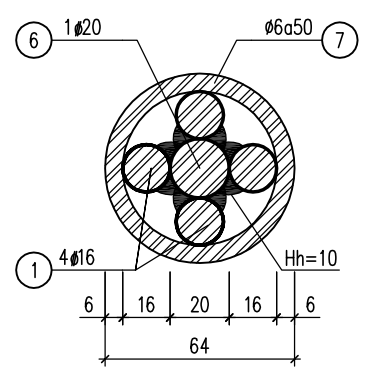

LƯỚI ĐẦU CỌC

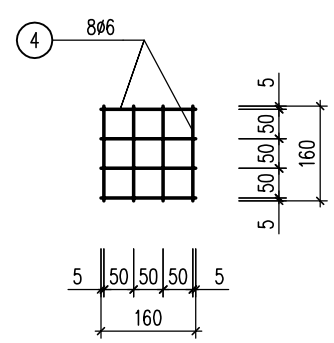

CHI TIẾT NỐI CỌC - NC

SL= 85

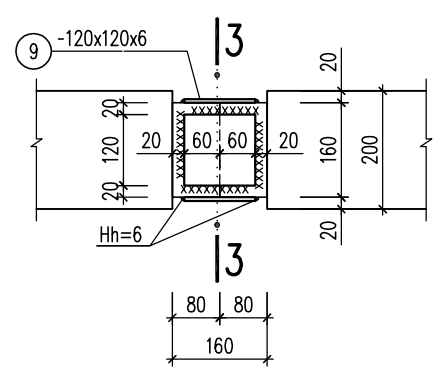

CHỦ ĐẦU TƯ:

TRƯƠNG THỊ THẢO DUYÊN

ĐƠN VỊ TƯ VẤN:

CÔNG TY CỔ PHẦN KIẾN TRÚC KISATO
KISATO CONSTRUCTION JOINT STOCK COMPANY
TRỤ SỞ MIỀN BẮC: Ô 20 – LIỀN KỀ 9 – KHU B1.4– KĐT THANH HÀ – HÀ ĐÔNG – HN
TRỤ SỞ MIỀN NAM: CĂN P16 – KĐT PARK RIVERSIDE – P. PHÚ HỮU – QUẬN 9 – TP.HCM
HOTLINE HỖ TRỢ: 02471076789

DỰ ÁN:

BIỆT THỰ 2 TẦNG HIỆN ĐẠI

G.Đ THỰC HIỆN:

THIẾT KẾ BẢN VẼ THI CÔNG

HẠNG MỤC:

KẾT CẤU

TÊN BẢN VẼ:

CHI TIẾT CỌC

CHỦ TRÌ THIẾT KẾ: TẠ VĂN QUÝ	tạquy
THIẾT KẾ: NGUYỄN BÁ HIỀN	
KIỂM TRA: TẠ VĂN QUÝ	tạquy

HÀ NỘI, NGÀY 25 THÁNG 06 NĂM 2020

1. THI CÔNG CẦN KẾT HỢP CHẶT CHẼ CÁC BẢN VẼ LIÊN QUAN
2. MỌI THAY ĐỔI NGOÀI HIỆN TRƯỜNG (NẾU CÓ) ĐƠN VỊ THI,CÔNG VÀ CHỦ ĐẦU TƯ PHẢI BÁO LẠI ĐƠN VỊ THIẾT KẾ ĐỂ CÙNG XỬ LÝ. NẾU THAY ĐỔI MÀ CHƯA CÓ Ý KIẾN ĐỒNG Ý CỦA ĐƠN VỊ THIẾT KẾ THÌ NHÀ THẦU PHẢI CHỊU HOÀN TOÀN TRÁCH NHIỆM.
3. DO KHÔNG CÓ TÀI LIỆU KHẢO SÁT ĐỊA CHẤT NÊN KẾT CẤU MÓNG ĐƯỢC TÍNH TOÁN THEO KINH NGHIỆM: NỀN ĐẤT LIỀN THỔ ĐẠT CƯỜNG ĐỘ 20T/M2, CỌC CẮM VÀO LỚP ĐẤT TỐT 2M. KHI GẶP NỀN ĐẤT YẾU HƠN GIẢ ĐỊNH PHẢI BÁO LẠI ĐƠN VỊ THIẾT KẾ ĐỂ CÙNG XỬ LÝ. TRƯỜNG HỢP KHÔNG BÁO LẠI ĐƠN VỊ THIẾT KẾ SẼ KHÔNG CHỊU TRÁCH NHIỆM VỀ KẾT CẤU MÓNG.

TỶ LỆ:	**1:50**
KÝ HIỆU HỒ SƠ:	BT-DD
BẢN VẼ SỐ:	**KC-06**

GHI CHÚ

Hiện nay công ty cổ phần kiến trúc KISATO đang triển khai dịch vụ thi công trọn gói 63 tỉnh thành . Nên nếu gia đình thết kế xong và có nhu cầu thi công trọn gói công trình thì hãy gọi cho chúng tôi theo Hotline 096.345.92.88 (Gặp Mr Hào) để được tư vấn thêm. Ưu điểm khi gia đình sử dụng dịch vụ thi công trọn gói bên công ty chúng tôi là sẽ đồng bộ về mặt thẩm mỹ từ bản vẽ cho tới thực tế và đảm bảo chất lượng bởi những đội ngũ kỹ thuật , nhân công tay nghề cao

MẶT BẰNG ĐÀI MÓNG

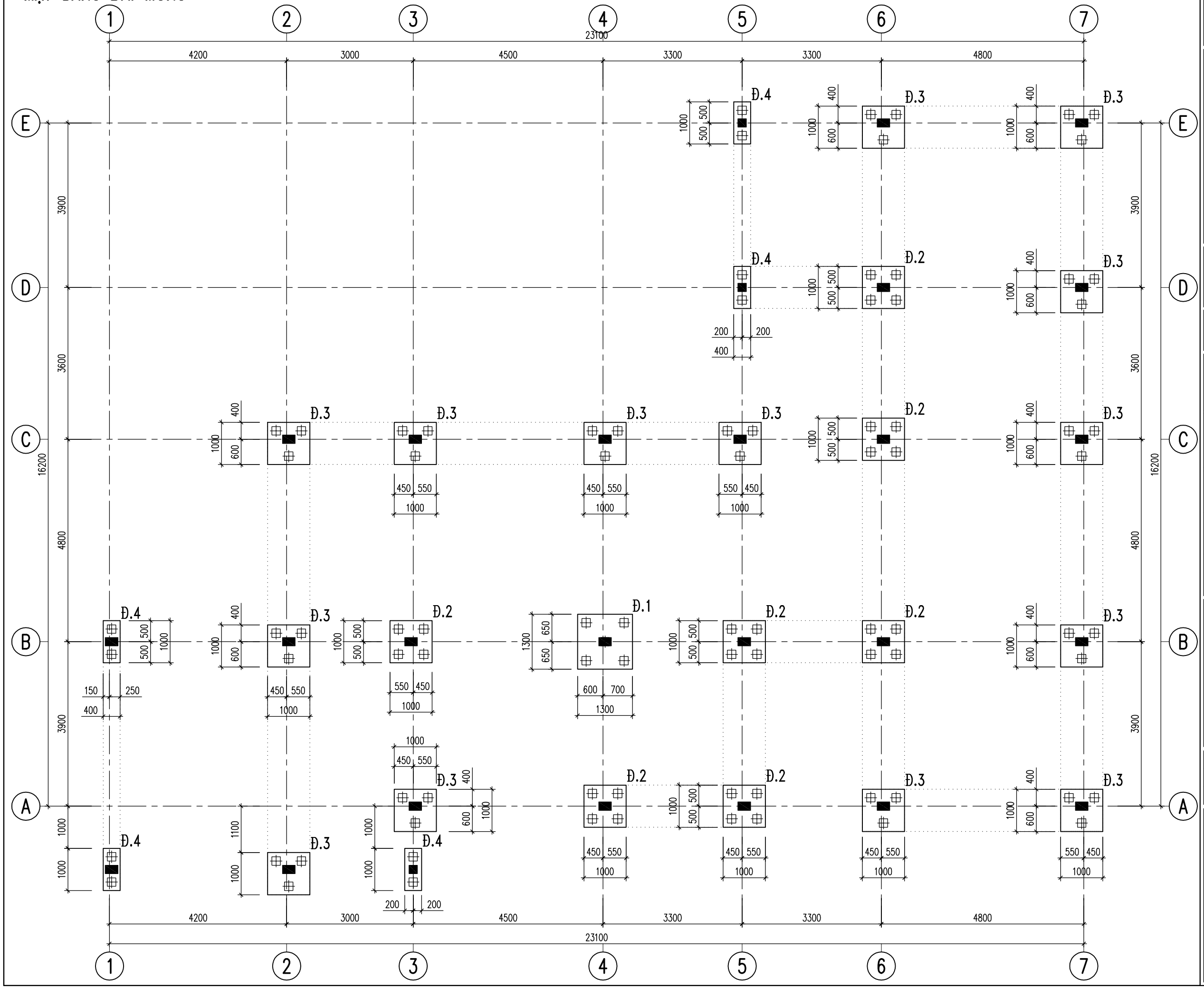

CHỦ ĐẦU TƯ:

TRƯƠNG THỊ THẢO DUYÊN

ĐƠN VỊ TƯ VẤN:

CÔNG TY CỔ PHẦN KIẾN TRÚC KISATO
KISATO CONSTRUCTION JOINT STOCK COMPANY
TRỤ SỞ MIỀN BẮC: Ô 20 – LIỀN KỀ 9 – KHU B1.4– KĐT THANH HÀ – HÀ ĐÔNG – HN
TRỤ SỞ MIỀN NAM: CĂN P16 – KĐT PARK RIVERSIDE – P. PHÚ HỮU – QUẬN 9 – TP.HCM

HOTLINE HỖ TRỢ: 02471076789

DỰ ÁN:

BIỆT THỰ 2 TẦNG HIỆN ĐẠI

G.Đ THỰC HIỆN:

THIẾT KẾ BẢN VẼ THI CÔNG

HẠNG MỤC:

KẾT CẤU

TÊN BẢN VẼ:

MẶT BẰNG ĐÀI MÓNG

CHỦ TRÌ THIẾT KẾ: TẠ VĂN QUÝ	tạquy
THIẾT KẾ: NGUYỄN BÁ HIỀN	
KIỂM TRA: TẠ VĂN QUÝ	tạquy

HÀ NỘI, NGÀY 25 THÁNG 06 NĂM 2020

1.THI CÔNG CẦN KẾT HỢP CHẶT CHẼ CÁC BẢN VẼ LIÊN QUAN
2. MỌI THAY ĐỔI NGOÀI HIỆN TRƯỜNG (NẾU CÓ) ĐƠN VỊ THI,CÔNG VÀ CHỦ ĐẦU TƯ,PHẢI BÁO LẠI ĐƠN VỊ THIẾT KẾ ĐỂ CÙNG XỬ LÝ. NẾU THAY ĐỔI MÀ CHƯA CÓ Ý KIẾN ĐỒNG Ý CỦA ĐƠN VỊ THIẾT KẾ THÌ NHÀ THẦU PHẢI CHỊU HOÀN TOÀN TRÁCH NHIỆM.
3. DO KHÔNG CÓ TÀI LIỆU KHẢO SÁT ĐỊA CHẤT NÊN KẾT CẤU MÓNG ĐƯỢC TÍNH TOÁN THEO KINH NGHIỆM: NỀN ĐẤT LIỀN THỔ ĐẠT CƯỜNG ĐỘ 20T/M2, CỌC CẮM VÀO LỚP ĐẤT TỐT 2M. KHI GẶP NỀN ĐẤT YẾU HƠN GIẢ ĐỊNH PHẢI BÁO LẠI ĐƠN VỊ THIẾT KẾ ĐỂ CÙNG XỬ LÝ. TRƯỜNG HỢP KHÔNG BÁO LẠI ĐƠN VỊ THIẾT KẾ SẼ KHÔNG CHỊU TRÁCH NHIỆM VỀ KẾT CẤU MÓNG.

TỶ LỆ:	**1:50**
KÝ HIỆU HỒ SƠ:	BT-DD
BẢN VẼ SỐ:	**KC-07**

GHI CHÚ

Hiện nay công ty cổ phần kiến trúc KISATO đang triển khai dịch vụ thi công trọn gói 63 tỉnh thành . Nên nếu gia đình thết kế xong và có nhu cầu thi công trọn gói công trình thì hãy gọi cho chúng tôi theo Hotline 096.345.92.88 (Gặp Mr Hảo) để được tư vấn thêm. Ưu điểm khi gia đình sử dụng dịch vụ thi công trọn gói bên công ty chúng tôi là sẽ đồng bộ về mặt thẩm mỹ từ bản vẽ cho tới thực tế và đảm bảo chất lượng bởi những đội ngũ kỹ thuật , nhân công tay nghề cao

MẶT BẰNG GIẰNG MÓNG

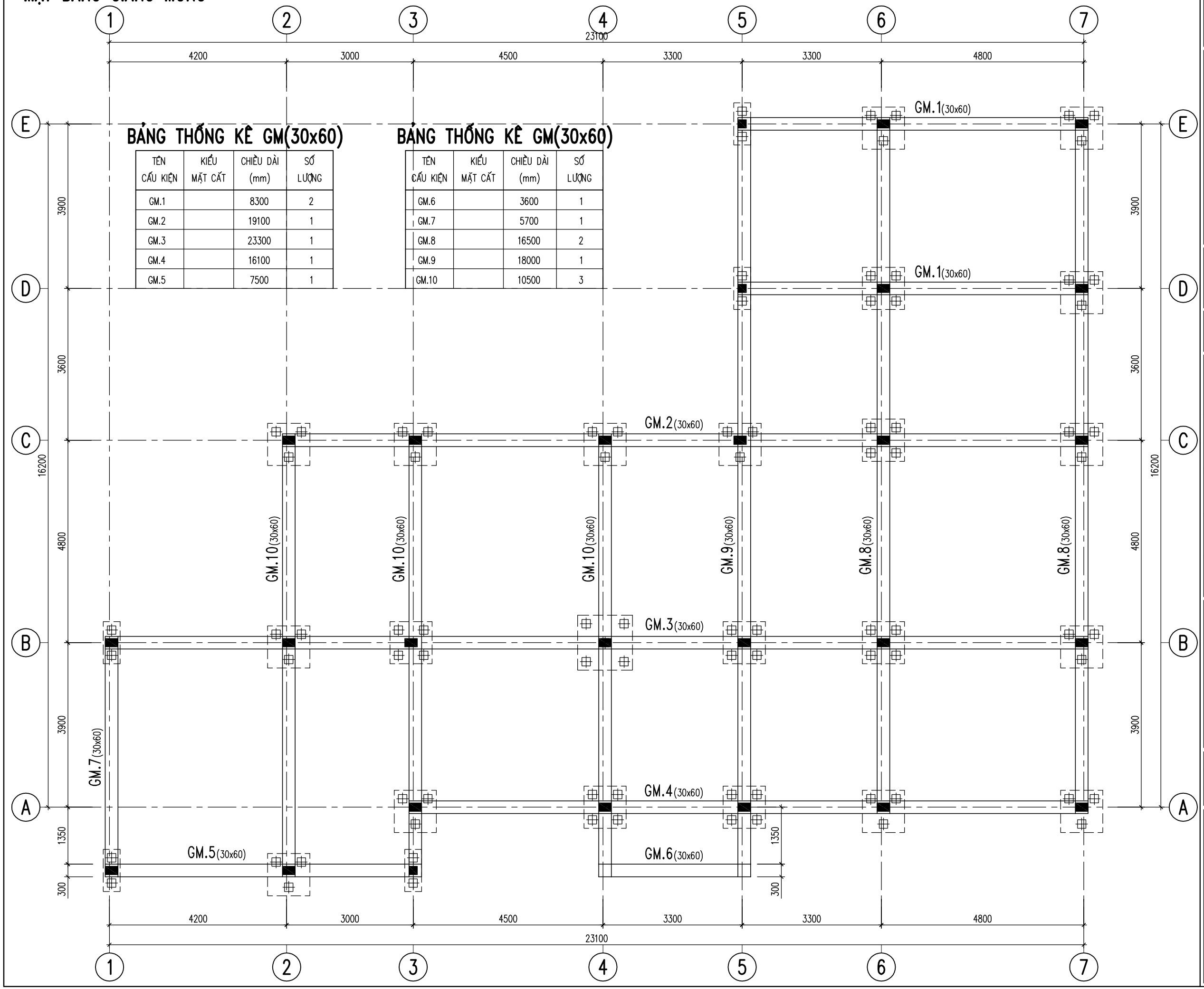

BẢNG THỐNG KÊ GM(30x60)

TÊN CẤU KIỆN	KIỂU MẶT CẮT	CHIỀU DÀI (mm)	SỐ LƯỢNG
GM.1		8300	2
GM.2		19100	1
GM.3		23300	1
GM.4		16100	1
GM.5		7500	1

BẢNG THỐNG KÊ GM(30x60)

TÊN CẤU KIỆN	KIỂU MẶT CẮT	CHIỀU DÀI (mm)	SỐ LƯỢNG
GM.6		3600	1
GM.7		5700	1
GM.8		16500	2
GM.9		18000	1
GM.10		10500	3

CHỦ ĐẦU TƯ:

TRƯƠNG THỊ THẢO DUYÊN

ĐƠN VỊ TƯ VẤN:

CÔNG TY CỔ PHẦN KIẾN TRÚC KISATO
KISATO CONSTRUCTION JOINT STOCK COMPANY
TRỤ SỞ MIỀN BẮC: Ô 20 – LIỀN KỀ 9 – KHU B1.4– KĐT THANH HÀ – HÀ ĐÔNG – HN
TRỤ SỞ MIỀN NAM: CĂN P16 – KĐT PARK RIVERSIDE – P. PHÚ HỮU – QUẬN 9 – TP.HCM
HOTLINE HỖ TRỢ: 02471076789

DỰ ÁN:

BIỆT THỰ 2 TẦNG HIỆN ĐẠI

G.Đ THỰC HIỆN:

THIẾT KẾ BẢN VẼ THI CÔNG

HẠNG MỤC:

KẾT CẤU

TÊN BẢN VẼ:

MẶT BẰNG GIẰNG MÓNG

CHỦ TRÌ THIẾT KẾ: TẠ VĂN QUÝ	tạquy
THIẾT KẾ: NGUYỄN BÁ HIỀN	
KIỂM TRA: TẠ VĂN QUÝ	tạquy

HÀ NỘI, NGÀY 25 THÁNG 06 NĂM 2020

1.THI CÔNG CẦN KẾT HỢP CHẶT CHẼ CÁC BẢN VẼ LIÊN QUAN
2. MỌI THAY ĐỔI NGOÀI HIỆN TRƯỜNG (NẾU CÓ) ĐƠN VỊ THI CÔNG VÀ CHỦ ĐẦU TƯ PHẢI BÁO LẠI ĐƠN VỊ THIẾT KẾ ĐỂ CÙNG XỬ LÝ. NẾU THAY ĐỔI MÀ CHƯA CÓ Ý KIẾN ĐỒNG Ý CỦA ĐƠN VỊ THIẾT KẾ THI NHÀ THẦU PHẢI CHỊU HOÀN TOÀN TRÁCH NHIỆM.
3. DO KHÔNG CÓ TÀI LIỆU KHẢO SÁT ĐỊA CHẤT NÊN KẾT CẤU MÓNG ĐƯỢC TÍNH TOÁN THEO KINH NGHIỆM: NỀN ĐẤT LIỀN THỔ ĐẠT CƯỜNG ĐỘ 20T/M2, CỌC CẮM VÀO LỚP ĐẤT TỐT 2M. KHI GẶP NỀN ĐẤT YẾU HƠN GIA ĐÌNH PHẢI BÁO LẠI ĐƠN VỊ THIẾT KẾ ĐỂ CÙNG XỬ LÝ. TRƯỜNG HỢP KHÔNG BÁO LẠI ĐƠN VỊ THIẾT KẾ SẼ KHÔNG CHỊU TRÁCH NHIỆM VỀ KẾT CẤU MÓNG.

TỶ LỆ:	**1:50**
KÝ HIỆU HỒ SƠ:	BT-DD
BẢN VẼ SỐ:	**KC-08**

GHI CHÚ

Hiện nay công ty cổ phần kiến trúc KISATO đang triển khai dịch vụ thi công trọn gói 63 tỉnh thành . Nên nếu gia đình thết kế xong và có nhu cầu thi công trọn gói công trình thì hãy gọi cho chúng tôi theo Hotline 096.345.92.88 (Gặp Mr Hảo) để được tư vấn thêm. Ưu điểm khi gia đình sử dụng dịch vụ thi công trọn gói bên công ty chúng tôi là sẽ đồng bộ về mặt thẩm mỹ từ bản vẽ cho tới thực tế và đảm bảo chất lượng bởi những đội ngũ kỹ thuật , nhân công tay nghề cao

MẶT BẰNG ĐỊNH VỊ CỔ CỘT

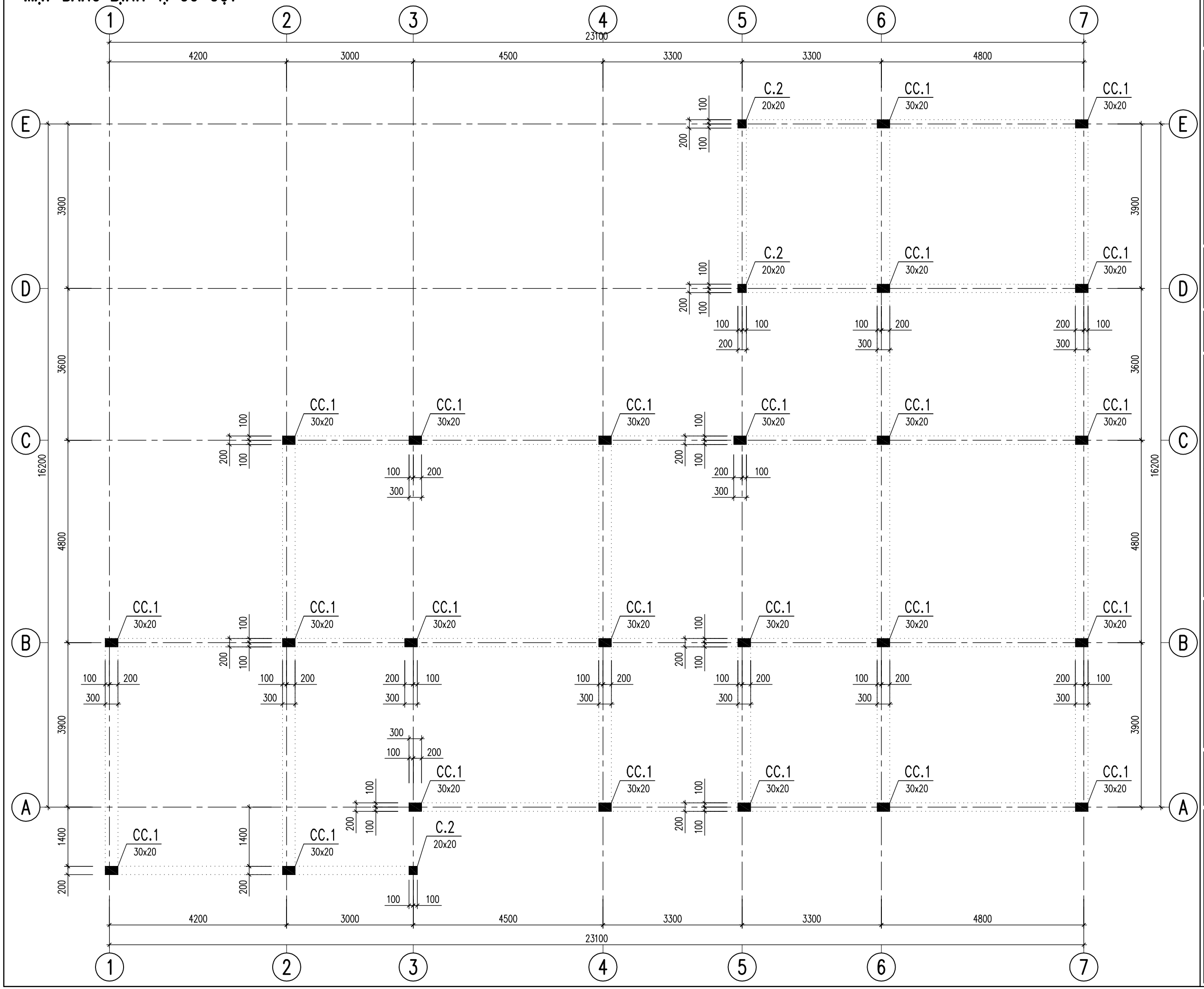

CHỦ ĐẦU TƯ:

TRƯƠNG THỊ THẢO DUYÊN

ĐƠN VỊ TƯ VẤN:

CÔNG TY CỔ PHẦN KIẾN TRÚC KISATO
KISATO CONSTRUCTION JOINT STOCK COMPANY
TRỤ SỞ MIỀN BẮC: Ô 20 – LIỀN KỀ 9 – KHU B1.4– KĐT THANH HÀ – HÀ ĐÔNG – HN
TRỤ SỞ MIỀN NAM: CĂN P16 – KĐT PARK RIVERSIDE – P. PHÚ HỮU – QUẬN 9 – TP.HCM

HOTLINE HỖ TRỢ: 02471076789

DỰ ÁN:

BIỆT THỰ 2 TẦNG HIỆN ĐẠI

G.Đ THỰC HIỆN:

THIẾT KẾ BẢN VẼ THI CÔNG

HẠNG MỤC:

KẾT CẤU

TÊN BẢN VẼ:

MẶT BẰNG ĐỊNH VỊ CỔ CỘT

CHỦ TRÌ THIẾT KẾ: TẠ VĂN QUÝ	tagquy
THIẾT KẾ: NGUYỄN BÁ HIỀN	
KIỂM TRA: TẠ VĂN QUÝ	tagquy

HÀ NỘI, NGÀY 25 THÁNG 06 NĂM 2020

1. THI CÔNG CẦN KẾT HỢP CHẶT CHẼ CÁC BẢN VẼ LIÊN QUAN
2. MỌI THAY ĐỔI NGOÀI HIỆN TRƯỜNG (NẾU CÓ) ĐƠN VỊ THI CÔNG VÀ CHỦ ĐẦU TƯ PHẢI BÁO LẠI ĐƠN VỊ THIẾT KẾ ĐỂ CÙNG XỬ LÝ. NẾU THAY ĐỔI MÀ CHƯA CÓ Ý KIẾN ĐỒNG Ý CỦA ĐƠN VỊ THIẾT KẾ THÌ NHÀ THẦU PHẢI CHỊU HOÀN TOÀN TRÁCH NHIỆM.
3. DO KHÔNG CÓ TÀI LIỆU KHẢO SÁT ĐỊA CHẤT NÊN KẾT CẤU MÓNG ĐƯỢC TÍNH TOÁN THEO KINH NGHIỆM: NỀN ĐẤT LIÊN THỔ ĐẠT CƯỜNG ĐỘ 20T/M2, CỌC CẮM VÀO LỚP ĐẤT TỐT 2M. KHI GẶP NỀN ĐẤT YẾU HƠN GIA ĐÌNH PHẢI BÁO LẠI ĐƠN VỊ THIẾT KẾ ĐỂ CÙNG XỬ LÝ. TRƯỜNG HỢP KHÔNG BÁO LẠI ĐƠN VỊ THIẾT KẾ SẼ KHÔNG CHỊU TRÁCH NHIỆM VỀ KẾT CẤU MÓNG.

TỶ LỆ:	**1:50**
KÝ HIỆU HỒ SƠ:	BT-DD
BẢN VẼ SỐ:	**KC-09**

GHI CHÚ

Hiện nay công ty cổ phần kiến trúc KISATO đang triển khai dịch vụ thi công trọn gói 63 tỉnh thành . Nên nếu gia đình thết kế xong và có nhu cầu thi công trọn gói công trình thì hãy gọi cho chúng tôi theo Hotline 096.345.92.88 (Gặp Mr Hảo) để được tư vấn thêm. Ưu điểm khi gia đình sử dụng dịch vụ thi công trọn gói bên công ty chúng tôi là sẽ đồng bộ về mặt thẩm mỹ từ bản vẽ cho tới thực tế và đảm bảo chất lượng bởi những đội ngũ kỹ thuật , nhân công tay nghề cao

MẶT BẰNG XÂY TƯỜNG MÓNG

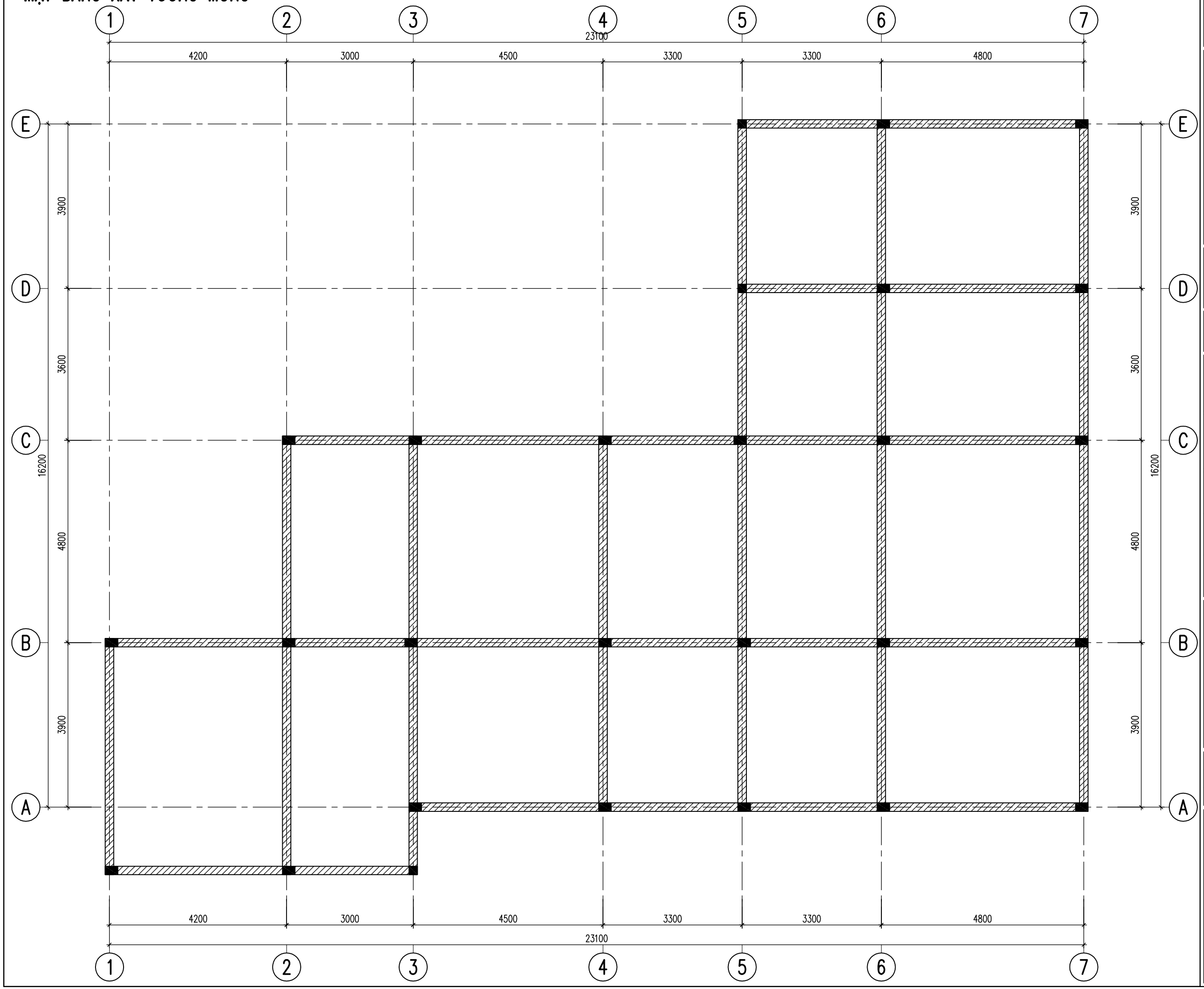

CHỦ ĐẦU TƯ:

TRƯƠNG THỊ THẢO DUYÊN

ĐƠN VỊ TƯ VẤN:

CÔNG TY CỔ PHẦN KIẾN TRÚC KISATO
KISATO CONSTRUCTION JOINT STOCK COMPANY
TRỤ SỞ MIỀN BẮC: Ô 20 – LIỀN KỀ 9 – KHU B1.4– KĐT THANH HÀ – HÀ ĐÔNG – HN
TRỤ SỞ MIỀN NAM: CĂN P16 – KĐT PARK RIVERSIDE – P. PHÚ HỮU – QUẬN 9 – TP.HCM

HOTLINE HỖ TRỢ: 02471076789

DỰ ÁN:

BIỆT THỰ 2 TẦNG HIỆN ĐẠI

G.Đ THỰC HIỆN:

THIẾT KẾ BẢN VẼ THI CÔNG

HẠNG MỤC:

KẾT CẤU

TÊN BẢN VẼ:

MẶT BẰNG XÂY TƯỜNG MÓNG

CHỦ TRÌ THIẾT KẾ: TẠ VĂN QUÝ	
THIẾT KẾ: NGUYỄN BÁ HIỀN	
KIỂM TRA: TẠ VĂN QUÝ	

HÀ NỘI, NGÀY 25 THÁNG 06 NĂM 2020

1.THI CÔNG CẦN KẾT HỢP CHẶT CHẼ CÁC BẢN VẼ LIÊN QUAN
2. MỌI THAY ĐỔI NGOÀI HIỆN TRƯỜNG (NẾU CÓ) ĐƠN VỊ THI CÔNG VÀ CHỦ ĐẦU TƯ PHẢI BÁO LẠI ĐƠN VỊ THIẾT KẾ ĐỂ CÙNG XỬ LÝ. NẾU THAY ĐỔI MÀ CHƯA CÓ Ý KIẾN ĐỒNG Ý CỦA ĐƠN VỊ THIẾT KẾ THÌ NHÀ THẦU PHẢI CHỊU HOÀN TOÀN TRÁCH NHIỆM.
3. DO KHÔNG CÓ TÀI LIỆU KHẢO SÁT ĐỊA CHẤT NÊN KẾT CẤU MÓNG ĐƯỢC TÍNH TOÁN THEO KINH NGHIỆM: NỀN ĐẤT LIỀN THỔ ĐẠT CƯỜNG ĐỘ 20T/M2, CỌC CẮM VÀO LỚP ĐẤT TỐT 2M. KHI GẶP NỀN ĐẤT YẾU HƠN GIA ĐÌNH PHẢI BÁO LẠI ĐƠN VỊ THIẾT KẾ ĐỂ CÙNG XỬ LÝ. TRƯỜNG HỢP KHÔNG BÁO LẠI ĐƠN VỊ THIẾT KẾ SẼ KHÔNG CHỊU TRÁCH NHIỆM VỀ KẾT CẤU MÓNG.

TỶ LỆ:	**1:50**
KÝ HIỆU HỒ SƠ:	BT-DD
BẢN VẼ SỐ:	**KC-10**

GHI CHÚ

Hiện nay công ty cổ phần kiến trúc KISATO đang triển khai dịch vụ thi công trọn gói 63 tỉnh thành . Nên nếu gia đình thết kế xong và có nhu cầu thi công trọn gói công trình thì hãy gọi cho chúng tôi theo Hotline 096.345.92.88 (Gặp Mr Hảo) để được tư vấn thêm. Ưu điểm khi gia đình sử dụng dịch vụ thi công trọn gói bên công ty chúng tôi là sẽ đồng bộ về mặt thẩm mỹ từ bản vẽ cho tới thực tế và đảm bảo chất lượng bởi những đội ngũ kỹ thuật , nhân công tay nghề cao

MẶT BẰNG GIẰNG CHỐNG THẤM, DẦM MÓNG CỐT -0.050

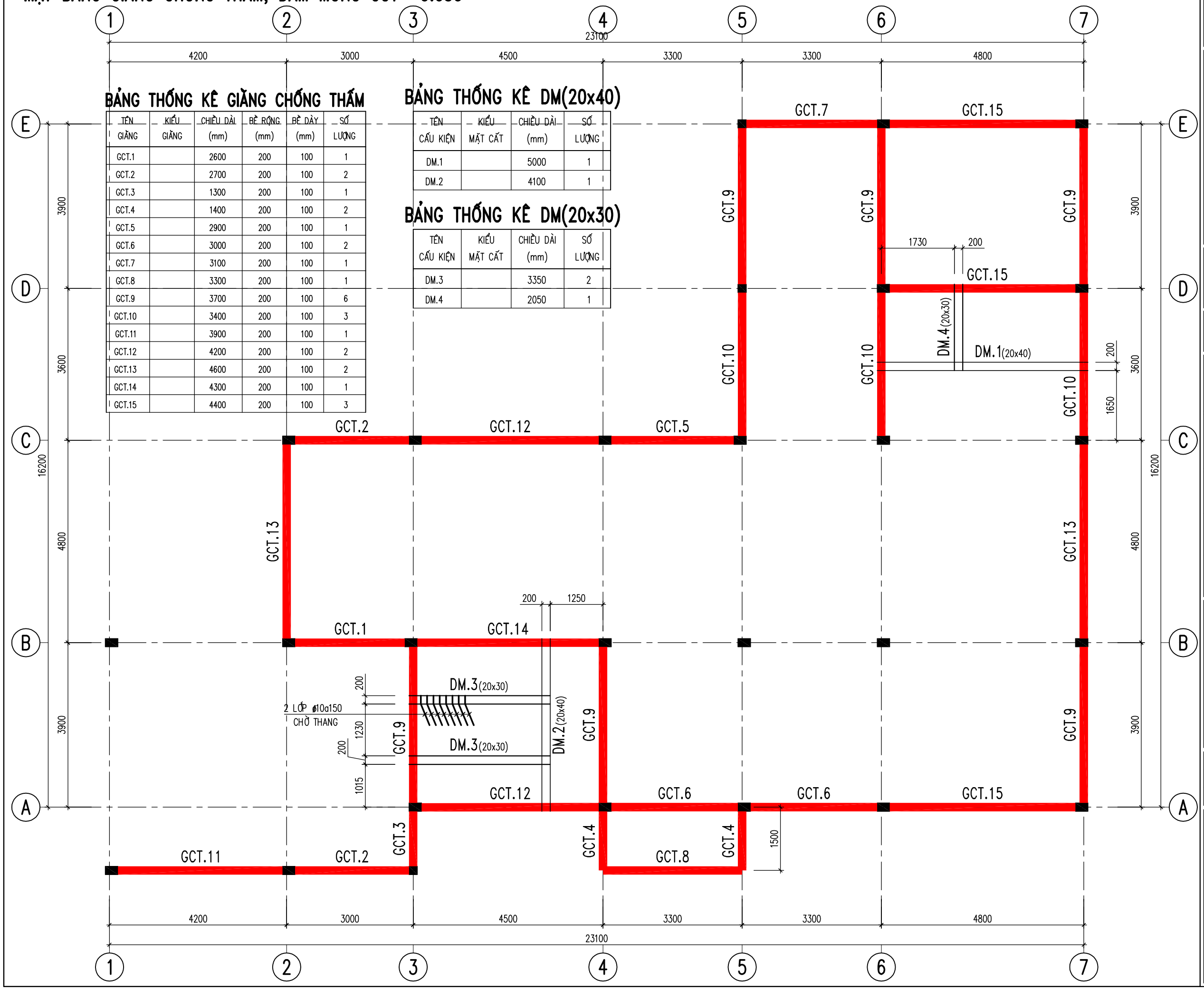

BẢNG THỐNG KÊ GIẰNG CHỐNG THẤM

TÊN GIẰNG	KIỂU GIẰNG	CHIỀU DÀI (mm)	BỀ RỘNG (mm)	BỀ DÀY (mm)	SỐ LƯỢNG
GCT.1		2600	200	100	1
GCT.2		2700	200	100	2
GCT.3		1300	200	100	1
GCT.4		1400	200	100	2
GCT.5		2900	200	100	1
GCT.6		3000	200	100	2
GCT.7		3100	200	100	1
GCT.8		3300	200	100	1
GCT.9		3700	200	100	6
GCT.10		3400	200	100	3
GCT.11		3900	200	100	1
GCT.12		4200	200	100	2
GCT.13		4600	200	100	2
GCT.14		4300	200	100	1
GCT.15		4400	200	100	3

BẢNG THỐNG KÊ DM(20x40)

TÊN CẤU KIỆN	KIỂU MẶT CẮT	CHIỀU DÀI (mm)	SỐ LƯỢNG
DM.1		5000	1
DM.2		4100	1

BẢNG THỐNG KÊ DM(20x30)

TÊN CẤU KIỆN	KIỂU MẶT CẮT	CHIỀU DÀI (mm)	SỐ LƯỢNG
DM.3		3350	2
DM.4		2050	1

CHỦ ĐẦU TƯ:

TRƯƠNG THỊ THẢO DUYÊN

ĐƠN VỊ TƯ VẤN:

CÔNG TY CỔ PHẦN KIẾN TRÚC KISATO
KISATO CONSTRUCTION JOINT STOCK COMPANY
TRỤ SỞ MIỀN BẮC: Ô 20 – LIỀN KỀ 9 – KHU B1.4– KĐT THANH HÀ – HÀ ĐÔNG – HN
TRỤ SỞ MIỀN NAM: CĂN P16 – KĐT PARK RIVERSIDE – P. PHÚ HỮU – QUẬN 9 – TP.HCM
HOTLINE HỖ TRỢ: 02471076789

DỰ ÁN:

BIỆT THỰ 2 TẦNG HIỆN ĐẠI

G.Đ THỰC HIỆN:

THIẾT KẾ BẢN VẼ THI CÔNG

HẠNG MỤC:

KẾT CẤU

TÊN BẢN VẼ:

MẶT BẰNG GIẰNG CHỐNG THẤM DẦM MÓNG CỐT -0.050

CHỦ TRÌ THIẾT KẾ: TẠ VĂN QUÝ	tagquy
THIẾT KẾ: NGUYỄN BÁ HIỀN	
KIỂM TRA: TẠ VĂN QUÝ	tagquy

HÀ NỘI, NGÀY 25 THÁNG 06 NĂM 2020

1.THI CÔNG CẦN KẾT HỢP CHẶT CHẼ CÁC BẢN VẼ LIÊN QUAN
2. MỌI THAY ĐỔI NGOÀI HIỆN TRƯỜNG (NẾU CÓ) ĐƠN VỊ THI CÔNG VÀ CHỦ ĐẦU TƯ PHẢI BÁO LẠI ĐƠN VỊ THIẾT KẾ ĐỂ CÙNG XỬ LÝ. NẾU THAY ĐỔI MÀ CHƯA CÓ Ý KIẾN ĐỒNG Ý CỦA ĐƠN VỊ THIẾT KẾ THÌ NHÀ THẦU PHẢI CHỊU HOÀN TOÀN TRÁCH NHIỆM.
3. DO KHÔNG CÓ TÀI LIỆU KHẢO SÁT ĐỊA CHẤT NÊN KẾT CẤU MÓNG ĐƯỢC TÍNH TOÁN THEO KINH NGHIỆM: NỀN ĐẤT LIỀN THỔ ĐẠT CƯỜNG ĐỘ 20T/M2, CỌC CẮM VÀO LỚP ĐẤT TỐT 2M. KHI GẶP NỀN ĐẤT YẾU HƠN GIA ĐÌNH PHẢI BÁO LẠI ĐƠN VỊ THIẾT KẾ ĐỂ CÙNG XỬ LÝ. TRƯỜNG HỢP KHÔNG BÁO LẠI ĐƠN VỊ THIẾT KẾ SẼ KHÔNG CHỊU TRÁCH NHIỆM VỀ KẾT CẤU MÓNG.

TỶ LỆ:	**1:50**
KÝ HIỆU HỒ SƠ:	BT-DD
BẢN VẼ SỐ:	**KC-11**

GHI CHÚ

Hiện nay công ty cổ phần kiến trúc KISATO đang triển khai dịch vụ thi công trọn gói 63 tỉnh thành . Nên nếu gia đình thết kế xong và có nhu cầu thi công trọn gói công trình thì hãy gọi cho chúng tôi theo Hotline 096.345.92.88 (Gặp Mr Hảo) để được tư vấn thêm. Ưu điểm khi gia đình sử dụng dịch vụ thi công trọn gói bên công ty chúng tôi là sẽ đồng bộ về mặt thẩm mỹ từ bản vẽ cho tới thực tế và đảm bảo chất lượng bởi những đội ngũ kỹ thuật , nhân công tay nghề cao

Đ.1
SL=1

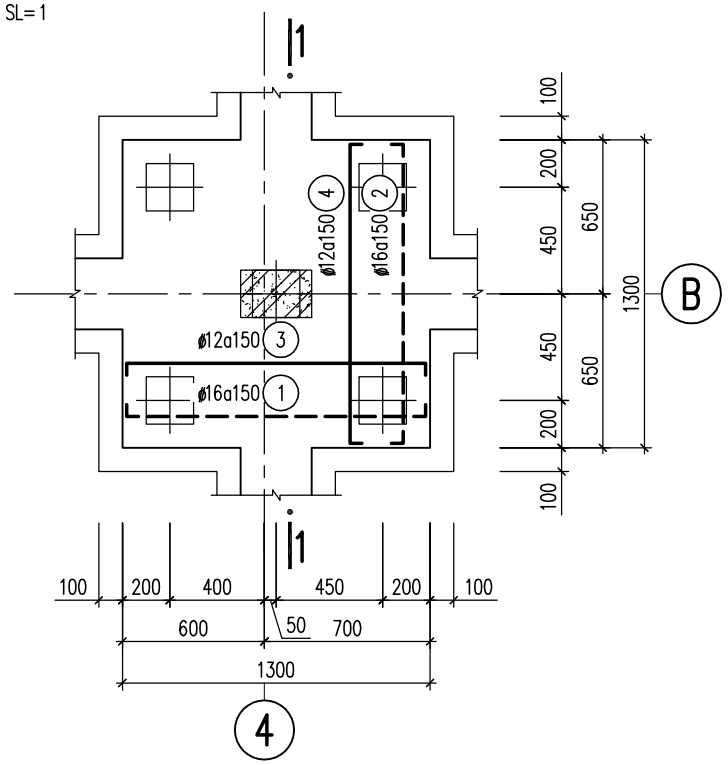

Đ.2
SL=7

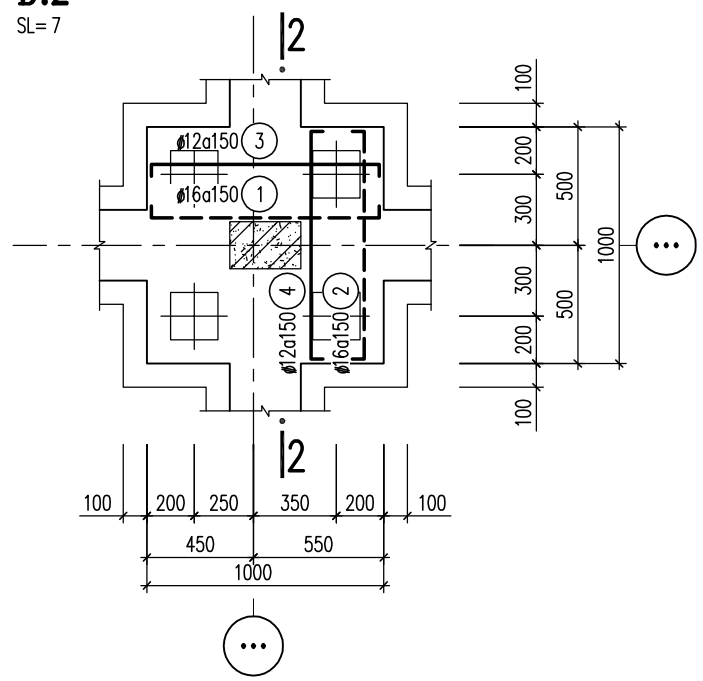

Đ.3
SL=14

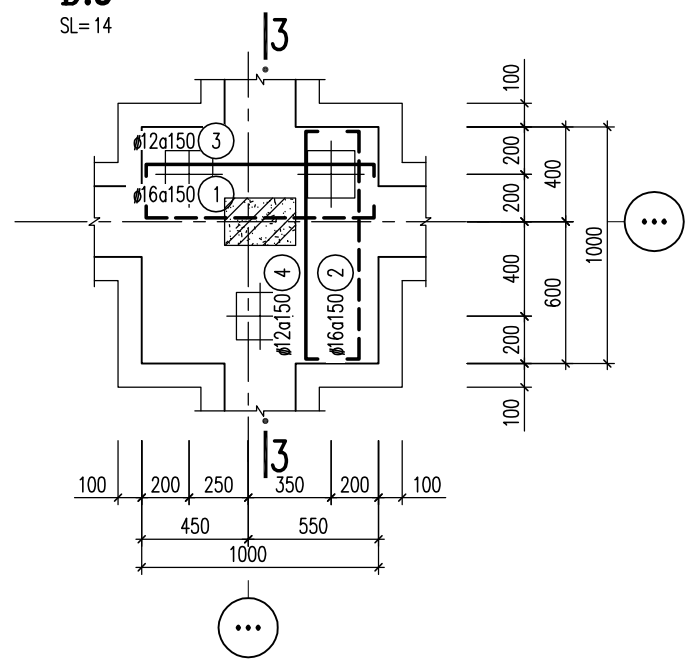

1-1

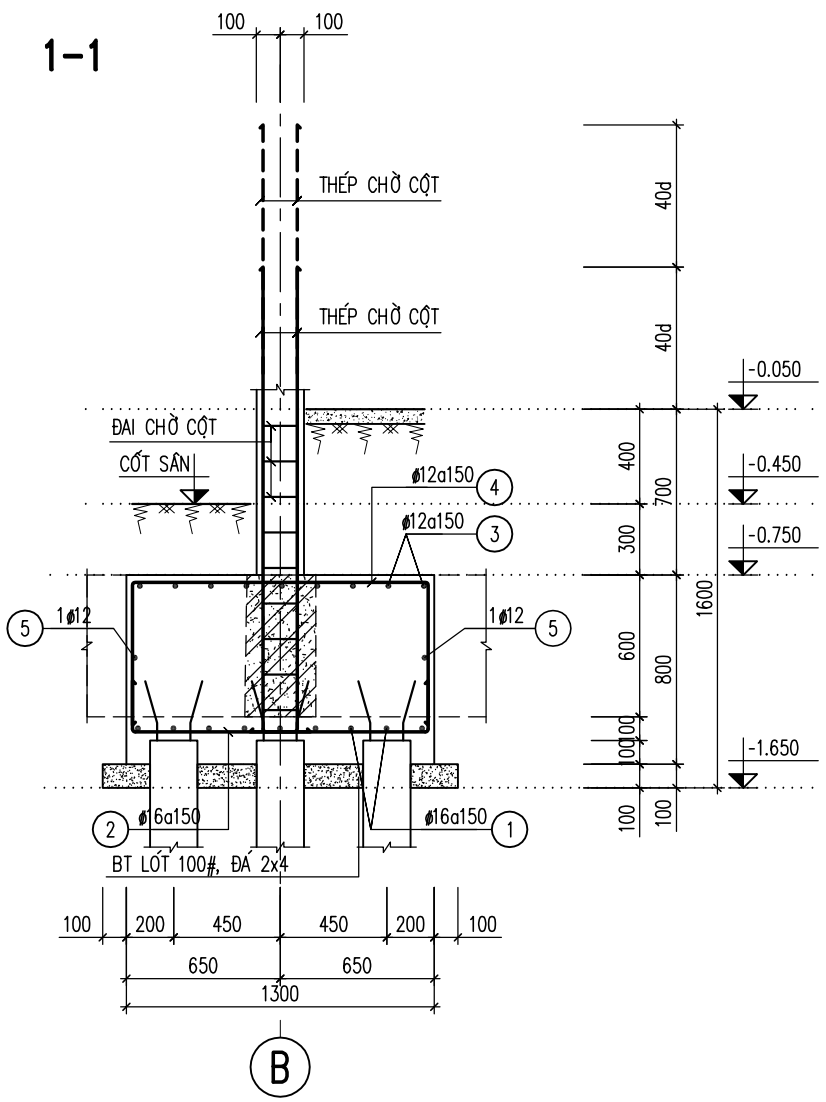

2-2

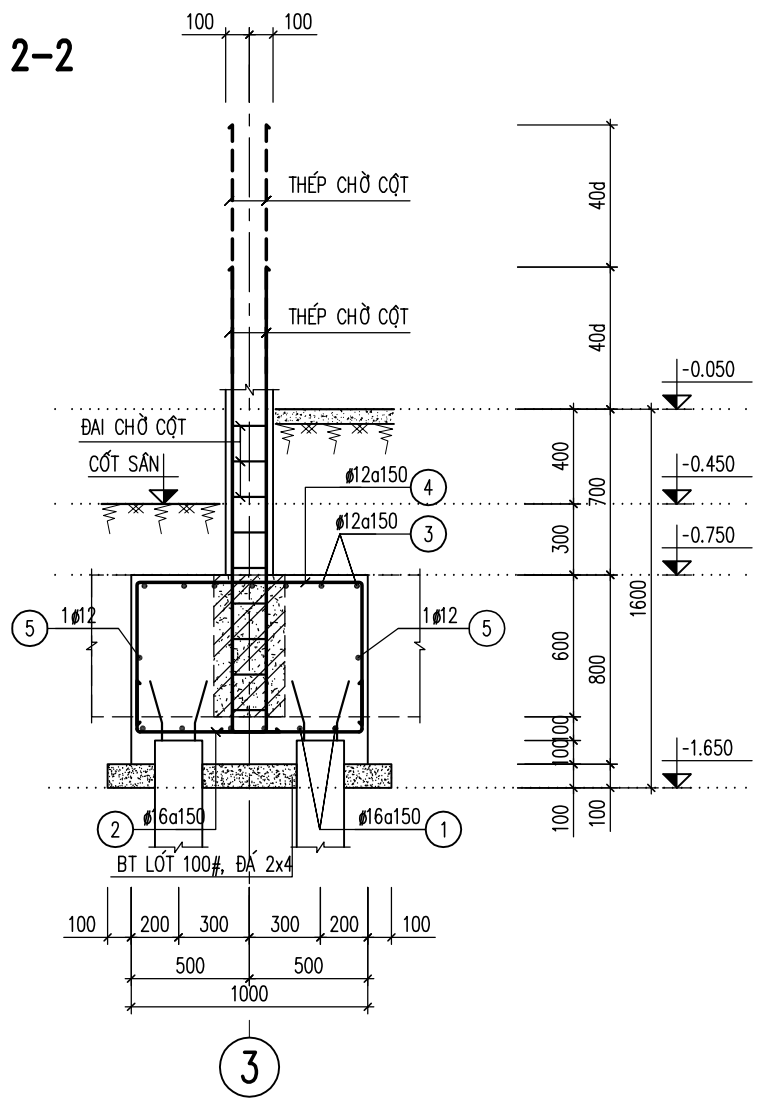

3-3

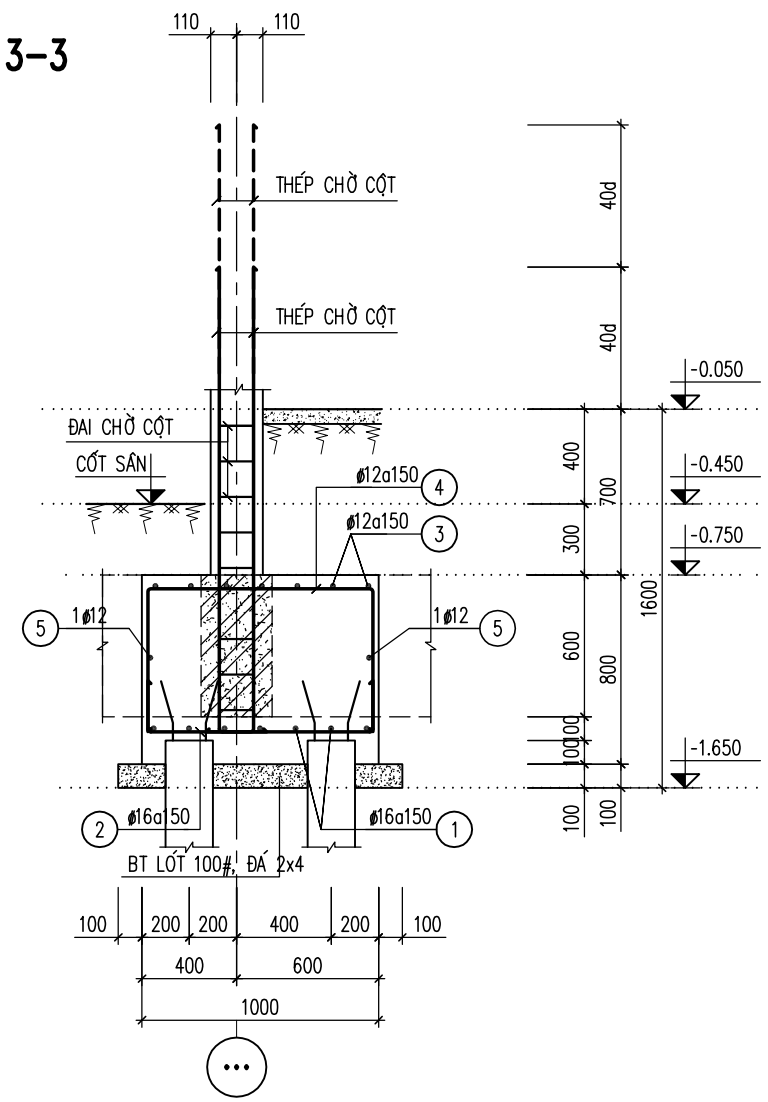

CHỦ ĐẦU TƯ:

TRƯƠNG THỊ THẢO DUYÊN

ĐƠN VỊ TƯ VẤN:

CÔNG TY CỔ PHẦN KIẾN TRÚC KISATO
KISATO CONSTRUCTION JOINT STOCK COMPANY
TRỤ SỞ MIỀN BẮC: Ô 20 – LIỀN KỀ 9 – KHU B1.4– KĐT THANH HÀ – HÀ ĐÔNG – HN
TRỤ SỞ MIỀN NAM: CĂN P16 – KĐT PARK RIVERSIDE – P. PHÚ HỮU – QUẬN 9 – TP.HCM
HOTLINE HỖ TRỢ: 02471076789

DỰ ÁN:

BIỆT THỰ 2 TẦNG HIỆN ĐẠI

G.Đ THỰC HIỆN:

THIẾT KẾ BẢN VẼ THI CÔNG

HẠNG MỤC:

KẾT CẤU

TÊN BẢN VẼ:

CHI TIẾT MÓNG

CHỦ TRÌ THIẾT KẾ: TẠ VĂN QUÝ	
THIẾT KẾ: NGUYỄN BÁ HIỀN	
KIỂM TRA: TẠ VĂN QUÝ	

HÀ NỘI, NGÀY 25 THÁNG 06 NĂM 2020

1.THI CÔNG CẦN KẾT HỢP CHẶT CHẼ CÁC BẢN VẼ LIÊN QUAN

2. MỌI THAY ĐỔI NGOÀI HIỆN TRƯỜNG (NẾU CÓ) ĐƠN VỊ THI,CÔNG VÀ CHỦ ĐẦU TƯ PHẢI BÁO LẠI ĐƠN VỊ THIẾT KẾ ĐỂ CÙNG XỬ LÝ. NẾU THAY ĐỔI MÀ CHƯA CÓ Ý KIẾN ĐỒNG Ý CỦA ĐƠN VỊ THIẾT KẾ THÌ NHÀ THẦU PHẢI CHỊU HOÀN TOÀN TRÁCH NHIỆM.

3. DO KHÔNG CÓ TÀI LIỆU KHẢO SÁT ĐỊA CHẤT NÊN KẾT CẤU MÓNG ĐƯỢC TÍNH TOÁN THEO KINH NGHIỆM: NỀN ĐẤT LIÊN THỔ ĐẠT CƯỜNG ĐỘ 20T/M2, CỌC CẮM VÀO LỚP ĐẤT TỐT 2M. KHI GẶP NỀN ĐẤT YẾU HƠN GIA ĐÌNH PHẢI BÁO LẠI ĐƠN VỊ THIẾT KẾ ĐỂ CÙNG XỬ LÝ. TRƯỜNG HỢP KHÔNG BÁO LẠI ĐƠN VỊ THIẾT KẾ SẼ KHÔNG CHỊU TRÁCH NHIỆM VỀ KẾT CẤU MÓNG.

TỶ LỆ:	**1:50**
KÝ HIỆU HỒ SƠ:	BT-DD
BẢN VẼ SỐ:	**KC-12**

GHI CHÚ

Hiện nay công ty cổ phần kiến trúc KISATO đang triển khai dịch vụ thi công trọn gói 63 tỉnh thành . Nên nếu gia đình thết kế xong và có nhu cầu thi công trọn gói công trình thì hãy goi cho chúng tôi theo Hotline 096.345.92.88 (Gặp Mr Hào) để được tư vấn thêm. Ưu điểm khi gia đình sử dụng dịch vụ thi công trọn gói bên công ty chúng tôi là sẽ đồng bộ về mặt thẩm mỹ từ bản vẽ cho tới thực tế và đảm bảo chất lượng bởi những đội ngũ kỹ thuật , nhân công tay nghề cao

Đ.4
SL= 5

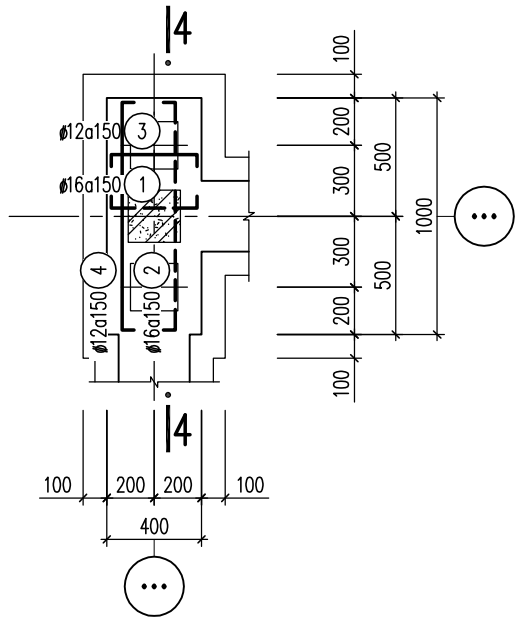

4-4

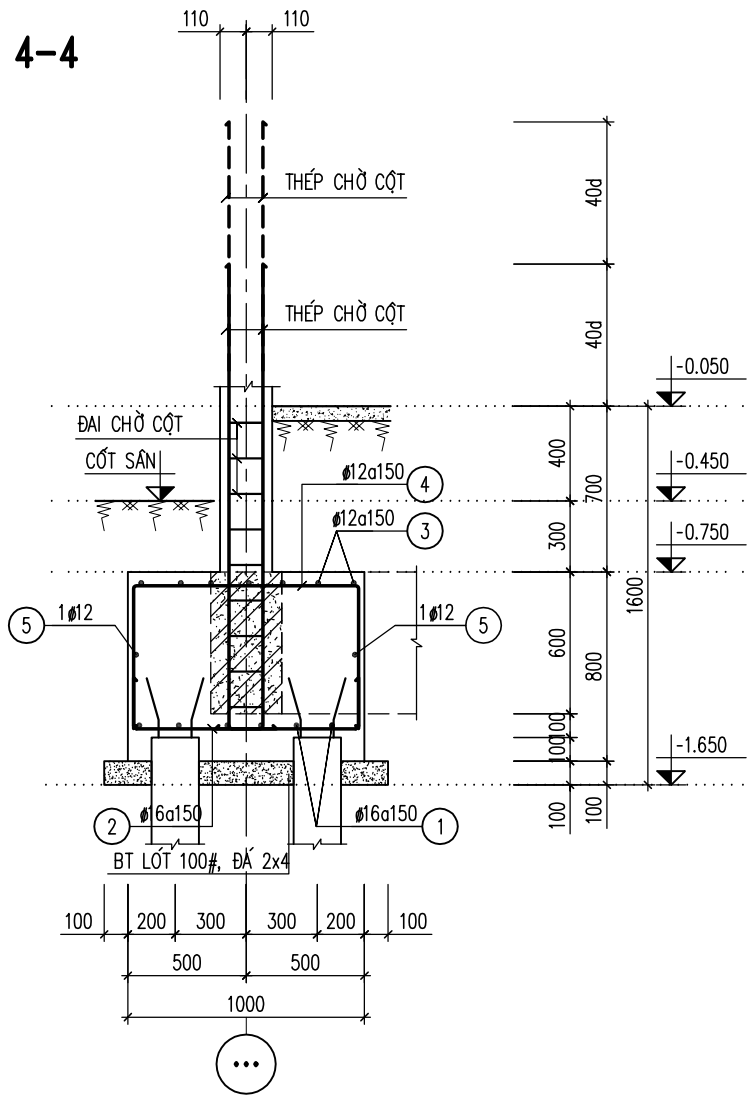

CHI TIẾT THÉP CHỜ CỘT

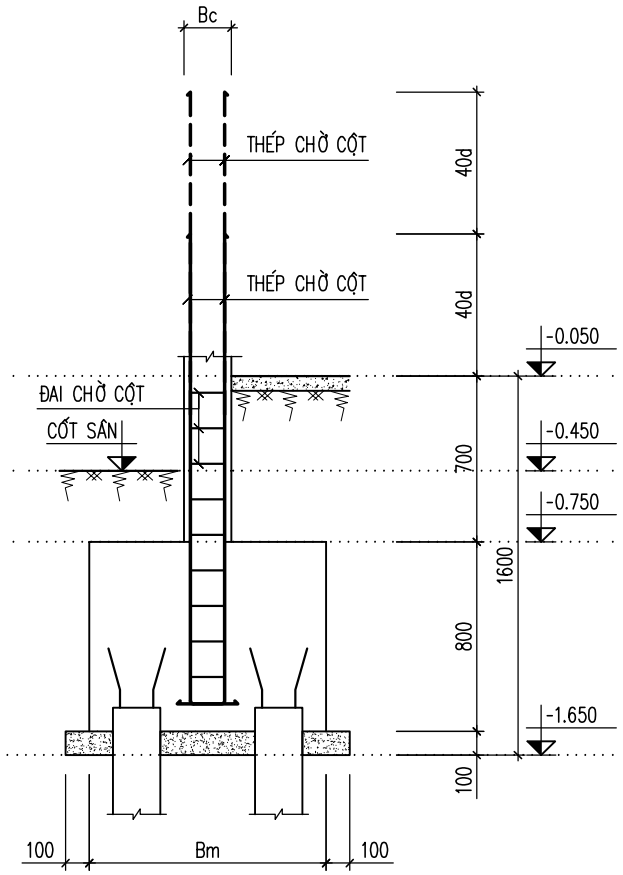

CC.1
SL=24

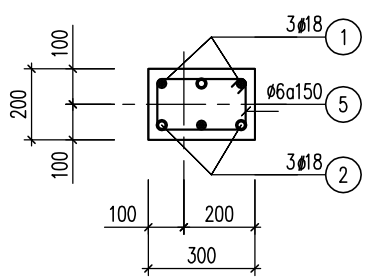

CC.2
SL= 3

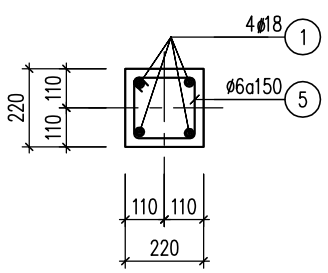

BẢNG THỐNG KÊ GM(30x60)

TÊN CẤU KIỆN	KIỂU MẶT CẮT	CHIỀU DÀI (mm)	SỐ LƯỢNG
GM.1		8300	2
GM.2		19100	1
GM.3		23300	1
GM.4		16100	1
GM.5		7500	1
GM.6		3600	1
GM.7		5700	1
GM.8		16500	2
GM.9		18000	1
GM.10		10500	3

GM(30x60)

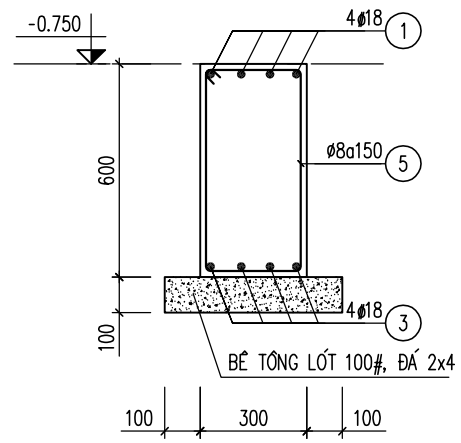

BẢNG THỐNG KÊ DM(20x40)

TÊN CẤU KIỆN	KIỂU MẶT CẮT	CHIỀU DÀI (mm)	SỐ LƯỢNG
DM.1		5000	1
DM.2		4100	1

DM(20x40)

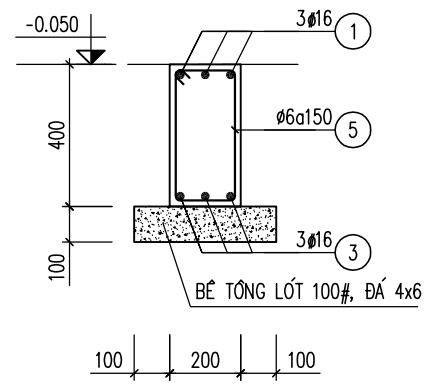

BẢNG THỐNG KÊ DM(20x30)

TÊN CẤU KIỆN	KIỂU MẶT CẮT	CHIỀU DÀI (mm)	SỐ LƯỢNG
DM.3		3350	2
DM.4		2050	1

DM(20x30)

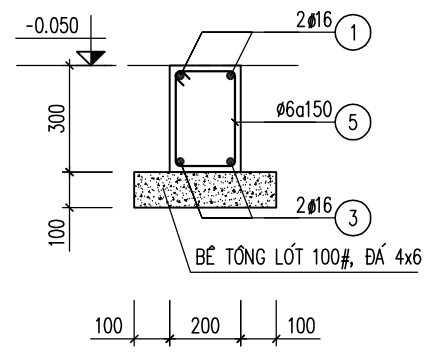

BẢNG THỐNG KÊ GIẰNG CHỐNG THẤM

TÊN GIẰNG	KIỂU GIẰNG	CHIỀU DÀI (mm)	BỀ RỘNG (mm)	BỀ DÀY (mm)	SỐ LƯỢNG
GCT.1		2600	200	100	1
GCT.2		2700	200	100	2
GCT.3		1300	200	100	1
GCT.4		1400	200	100	2
GCT.5		2900	200	100	1
GCT.6		3000	200	100	2
GCT.7		3100	200	100	1
GCT.8		3300	200	100	1

BẢNG THỐNG KÊ GIẰNG CHỐNG THẤM

TÊN GIẰNG	KIỂU GIẰNG	CHIỀU DÀI (mm)	BỀ RỘNG (mm)	BỀ DÀY (mm)	SỐ LƯỢNG
GCT.9		3700	200	100	6
GCT.10		3400	200	100	3
GCT.11		3900	200	100	1
GCT.12		4200	200	100	2
GCT.13		4600	200	100	2
GCT.14		4300	200	100	1
GCT.15		4400	200	100	3

GCT(20x10)

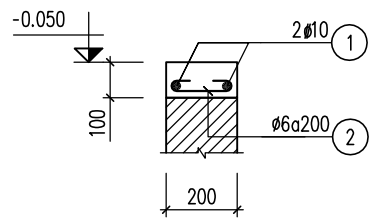

CHỦ ĐẦU TƯ:

TRƯƠNG THỊ THẢO DUYÊN

ĐƠN VỊ TƯ VẤN:

CÔNG TY CỔ PHẦN KIẾN TRÚC KISATO
KISATO CONSTRUCTION JOINT STOCK COMPANY
TRỤ SỞ MIỀN BẮC: Ô 20 – LIỀN KỀ 9 – KHU B1.4– KĐT THANH HÀ – HÀ ĐÔNG – HN
TRỤ SỞ MIỀN NAM: CĂN P16 – KĐT PARK RIVERSIDE – P. PHÚ HỮU – QUẬN 9 – TP.HCM
HOTLINE HỖ TRỢ: 02471076789

DỰ ÁN:

BIỆT THỰ 2 TẦNG HIỆN ĐẠI

G.Đ THỰC HIỆN:

THIẾT KẾ BẢN VẼ THI CÔNG

HẠNG MỤC:

KẾT CẤU

TÊN BẢN VẼ:

CHI TIẾT MÓNG

CHỦ TRÌ THIẾT KẾ: TẠ VĂN QUÝ	
THIẾT KẾ: NGUYỄN BÁ HIỀN	
KIỂM TRA: TẠ VĂN QUÝ	

HÀ NỘI, NGÀY 25 THÁNG 06 NĂM 2020

1.THI CÔNG CẦN KẾT HỢP CHẶT CHẼ CÁC BẢN VẼ LIÊN QUAN

2. MỌI THAY ĐỔI NGOÀI HIỆN TRƯỜNG (NẾU CÓ) ĐƠN VỊ THI,CÔNG VÀ CHỦ ĐẦU TƯ PHẢI BÁO LẠI ĐƠN VỊ THIẾT KẾ ĐỂ CÙNG XỬ LÝ. NẾU THAY ĐỔI MÀ CHƯA CÓ Ý KIẾN ĐỒNG Ý CỦA ĐƠN VỊ THIẾT KẾ THÌ NHÀ THẦU PHẢI CHỊU HOÀN TOÀN TRÁCH NHIỆM.

3. DO KHÔNG CÓ TÀI LIỆU KHẢO SÁT ĐỊA CHẤT NÊN KẾT CẤU MÓNG ĐƯỢC TÍNH TOÁN THEO KINH NGHIỆM: NỀN ĐẤT LIÊN THỔ ĐẠT CƯỜNG ĐỘ 20T/M2, CỌC CẮM VÀO LỚP ĐẤT TỐT 2M. KHI GẶP NỀN ĐẤT YẾU HƠN GIA ĐÌNH PHẢI BÁO LẠI ĐƠN VỊ THIẾT KẾ ĐỂ CÙNG XỬ LÝ. TRƯỜNG HỢP KHÔNG BÁO LẠI ĐƠN VỊ THIẾT KẾ SẼ KHÔNG CHỊU TRÁCH NHIỆM VỀ KẾT CẤU MÓNG.

TỶ LỆ:	**1:50**
KÝ HIỆU HỒ SƠ:	BT-DD
BẢN VẼ SỐ:	**KC-13**

GHI CHÚ

Hiện nay công ty cổ phần kiến trúc KISATO đang triển khai dịch vụ thi công trọn gói 63 tỉnh thành . Nên nếu gia đình thết kế xong và có nhu cầu thi công trọn gói công trình thì hãy gọi cho chúng tôi theo Hotline 096.345.92.88 (Gặp Mr Hào) để được tư vấn thêm. Ưu điểm khi gia đình sử dụng dịch vụ thi công trọn gói bên công ty chúng tôi là sẽ đồng bộ về mặt thẩm mỹ từ bản vẽ cho tới thực tế và đảm bảo chất lượng bởi những đội ngũ kỹ thuật , nhân công tay nghề cao

THỐNG KÊ THÉP

TÊN CẤU KIỆN	THÉP SỐ	HÌNH DẠNG - KÍCH THƯỚC (mm)	ĐKÍNH CHDÀY (mm)	CHIỀU DÀI NỐI (mm)	CHIỀU DÀI MỘT THANH (mm)	SỐ THANH	TỔNG SỐ THANH	TỔNG CHIỀU DÀI (m)	KHỐI LƯỢNG (kg)
Đ.1 (SL=1)	1	200 1260 200	16		1660	9	9	14.94	23.58
	2	200 1260 200	16		1660	9	9	14.94	23.58
	3	650 1260 650	12		2560	9	9	23.04	20.46
	4	650 1260 650	12		2560	9	9	23.04	20.46
	5	90 1250 1250	12		5180	1	1	5.18	4.60
Đ.2 (SL=7)	1	200 960 200	16		1360	7	49	66.64	105.18
	2	200 960 200	16		1360	7	49	66.64	105.18
	3	650 960 650	12		2260	7	49	110.74	98.32
	4	650 960 650	12		2260	7	49	110.74	98.32
	5	90 950 950	12		3980	1	7	27.86	24.73
Đ.3 (SL=14)	1	200 960 200	16		1360	7	98	133.28	210.36
	2	200 960 200	16		1360	7	98	133.28	210.36
	3	650 960 650	12		2260	7	98	221.48	196.63
	4	650 960 650	12		2260	7	98	221.48	196.63
	5	90 950 950	12		3980	1	14	55.72	49.47
Đ.4 (SL=5)	1	200 360 200	16		760	6	30	22.80	35.99
	2	200 960 200	16		1360	2	10	13.60	21.47
	3	650 360 650	12		1660	6	30	49.80	44.21
	4	650 960 650	12		2260	2	10	22.60	20.06
	5	90 950 350	12		2780	1	5	13.90	12.34
CC.1 (SL=24)	1	200 2070	18		2270	3	72	163.44	326.48
	2	200 2790	18		2990	3	72	215.28	430.04
	5	50 250 150	6		900	9	216	194.40	43.15
CC.2 (SL=3)	1	200 2070	18		2270	4	12	27.24	54.41
	5	50 150 150	6		700	9	27	18.90	4.19
GM.1 (SL=2)	1	550 8250 550	18		9350	4	8	74.80	149.42
	3	8250	18		8250	4	8	66.00	131.84
	5	60 250 550	8		1720	56	112	192.64	76.01
GM.2 (SL=1)	1	550 19050 550	18	540	20690	4	4	82.76	165.32
	3	19050	18	540	19590	4	4	78.36	156.53
	5	60 250 550	8		1720	128	128	220.16	86.87

THỐNG KÊ THÉP

TÊN CẤU KIỆN	THÉP SỐ	HÌNH DẠNG - KÍCH THƯỚC (mm)	ĐKÍNH CHDÀY (mm)	CHIỀU DÀI NỐI (mm)	CHIỀU DÀI MỘT THANH (mm)	SỐ THANH	TỔNG SỐ THANH	TỔNG CHIỀU DÀI (m)	KHỐI LƯỢNG (kg)
GM.3 (SL=1)	1	550 23250 550	18	1080	25430	4	4	101.72	203.19
	3	23250	18	1080	24330	4	4	97.32	194.40
	5	60 250 550	8		1720	156	156	268.32	105.87
GM.4 (SL=1)	1	550 16050 550	18	540	17690	4	4	70.76	141.35
	3	16050	18	540	16590	4	4	66.36	132.56
	5	60 250 550	8		1720	108	108	185.76	73.30
GM.5 (SL=1)	1	550 7450 550	18		8550	4	4	34.20	68.32
	3	7450	18		7450	4	4	29.80	59.53
	5	60 250 550	8		1720	50	50	86.00	33.93
GM.6 (SL=1)	1	550 3550 550	18		4650	4	4	18.60	37.16
	3	3550	18		3550	4	4	14.20	28.37
	5	60 250 550	8		1720	24	24	41.28	16.29
GM.7 (SL=1)	1	550 5650 550	18		6750	4	4	27.00	53.93
	3	5650	18		5650	4	4	22.60	45.15
	5	60 250 550	8		1720	38	38	65.36	25.79
GM.8 (SL=2)	1	550 16450 550	18	540	18090	4	8	144.72	289.09
	3	16450	18	540	16990	4	8	135.92	271.51
	5	60 250 550	8		1720	110	220	378.40	149.31
GM.9 (SL=1)	1	550 17950 550	18	540	19590	4	4	78.36	156.53
	3	17950	18	540	18490	4	4	73.96	147.74
	5	60 250 550	8		1720	120	120	206.40	81.44
GM.10 (SL=3)	1	550 10450 550	18		11550	4	12	138.60	276.86
	3	10450	18		10450	4	12	125.40	250.50
	5	60 250 550	8		1720	70	210	361.20	142.52
DM.1 (SL=1)	1	350 4950 350	16		5650	3	3	16.95	26.75
	3	4950	16		4950	3	3	14.85	23.44
	5	50 150 350	6		1100	34	34	37.40	8.30
DM.2 (SL=1)	1	350 4050 350	16		4750	3	3	14.25	22.49
	3	4050	16		4050	3	3	12.15	19.18
	5	50 150 350	6		1100	28	28	30.80	6.84

CHỦ ĐẦU TƯ:

TRƯƠNG THỊ THẢO DUYÊN

ĐƠN VỊ TƯ VẤN:

CÔNG TY CỔ PHẦN KIẾN TRÚC KISATO
KISATO CONSTRUCTION JOINT STOCK COMPANY
TRỤ SỞ MIỀN BẮC: Ô 20 – LIỀN KỀ 9 – KHU B1.4– KĐT THANH HÀ – HÀ ĐÔNG – HN
TRỤ SỞ MIỀN NAM: CĂN P16 – KĐT PARK RIVERSIDE – P. PHÚ HỮU – QUẬN 9 – TP.HCM
HOTLINE HỖ TRỢ: 02471076789

DỰ ÁN:

BIỆT THỰ 2 TẦNG HIỆN ĐẠI

G.Đ THỰC HIỆN:

THIẾT KẾ BẢN VẼ THI CÔNG

HẠNG MỤC:

KẾT CẤU

TÊN BẢN VẼ:

THỐNG KÊ THÉP

CHỦ TRÌ THIẾT KẾ: TẠ VĂN QUÝ

THIẾT KẾ: NGUYỄN BÁ HIỀN

KIỂM TRA: TẠ VĂN QUÝ

HÀ NỘI, NGÀY 25 THÁNG 06 NĂM 2020

1. THI CÔNG CẦN KẾT HỢP CHẶT CHẼ CÁC BẢN VẼ LIÊN QUAN
2. MỌI THAY ĐỔI NGOÀI HIỆN TRƯỜNG (NẾU CÓ) ĐƠN VỊ THI CÔNG VÀ CHỦ ĐẦU TƯ PHẢI BÁO LẠI ĐƠN VỊ THIẾT KẾ ĐỂ CÙNG XỬ LÝ. NẾU THAY ĐỔI MÀ CHƯA CÓ Ý KIẾN ĐỒNG Ý CỦA ĐƠN VỊ THIẾT KẾ THÌ NHÀ THẦU PHẢI CHỊU HOÀN TOÀN TRÁCH NHIỆM.
3. DO KHÔNG CÓ TÀI LIỆU KHẢO SÁT ĐỊA CHẤT NÊN KẾT CẤU MÓNG ĐƯỢC TÍNH TOÁN THEO KINH NGHIỆM: NỀN ĐẤT LIÊN THỔ ĐẠT CƯỜNG ĐỘ 20T/M2, CỌC CẮM VÀO LỚP ĐẤT TỐT 2M. KHI GẶP NỀN ĐẤT YẾU HƠN GIA ĐÌNH PHẢI BÁO LẠI ĐƠN VỊ THIẾT KẾ ĐỂ CÙNG XỬ LÝ. TRƯỜNG HỢP KHÔNG BÁO LẠI ĐƠN VỊ THIẾT KẾ SẼ KHÔNG CHỊU TRÁCH NHIỆM VỀ KẾT CẤU MÓNG.

TỶ LỆ:	**1:50**
KÝ HIỆU HỒ SƠ:	BT-DD
BẢN VẼ SỐ:	**KC-14**

GHI CHÚ

Hiện nay công ty cổ phần kiến trúc KISATO đang triển khai dịch vụ thi công trọn gói 63 tỉnh thành . Nên nếu gia đình thết kế xong và có nhu cầu thi công trọn gói công trình thì hãy goi cho chúng tôi theo Hotline 096.345.92.88 (Gặp Mr Hào) để được tư vấn thêm. Ưu điểm khi gia đình sử dụng dịch vụ thi công trọn gói bên công ty chúng tôi là sẽ đồng bộ về mặt thẩm mỹ từ bản vẽ cho tới thực tế và đảm bảo chất lượng bởi những đội ngũ kỹ thuật , nhân công tay nghề cao

THỐNG KÊ THÉP

TÊN CẤU KIỆN	THÉP SỐ	HÌNH DẠNG - KÍCH THƯỚC (mm)	ĐKÍNH CHDÀY (mm)	CHIỀU DÀI NỐI (mm)	CHIỀU DÀI MỘT THANH (mm)	SỐ THANH	TỔNG SỐ THANH	TỔNG CHIỀU DÀI (m)	KHỐI LƯỢNG (kg)
DM.3 (SL=2)	1	250 3300 250	16		3800	2	4	15.20	23.99
	3	3300	16		3300	2	4	13.20	20.83
	5	50 150 250	6		900	23	46	41.40	9.19
DM.4 (SL=1)	1	250 2000 250	16		2500	2	2	5.00	7.89
	3	2000	16		2000	2	2	4.00	6.31
	5	50 150 250	6		900	14	14	12.60	2.80
GCT.1 (SL=1)	1	2550	10		2550	2	2	5.10	3.14
	2	50 150 50	6		250	13	13	3.25	.72
GCT.2 (SL=2)	1	2650	10		2650	2	4	10.60	6.54
	2	50 150 50	6		250	14	28	7.00	1.55
GCT.3 (SL=1)	1	1250	10		1250	2	2	2.50	1.54
	2	50 150 50	6		250	7	7	1.75	.39
GCT.4 (SL=2)	1	1350	10		1350	2	4	5.40	3.33
	2	50 150 50	6		250	7	14	3.50	.78
GCT.5 (SL=1)	1	2850	10		2850	2	2	5.70	3.51
	2	50 150 50	6		250	15	15	3.75	.83
GCT.6 (SL=2)	1	2950	10		2950	2	4	11.80	7.28
	2	50 150 50	6		250	15	30	7.50	1.66

THỐNG KÊ THÉP

TÊN CẤU KIỆN	THÉP SỐ	HÌNH DẠNG - KÍCH THƯỚC (mm)	ĐKÍNH CHDÀY (mm)	CHIỀU DÀI NỐI (mm)	CHIỀU DÀI MỘT THANH (mm)	SỐ THANH	TỔNG SỐ THANH	TỔNG CHIỀU DÀI (m)	KHỐI LƯỢNG (kg)
GCT.7 (SL=1)	1	3050	10		3050	2	2	6.10	3.76
	2	50 150 50	6		250	16	16	4.00	.89
GCT.8 (SL=1)	1	3250	10		3250	2	2	6.50	4.01
	2	50 150 50	6		250	17	17	4.25	.94
GCT.9 (SL=6)	1	3650	10		3650	2	12	43.80	27.00
	2	50 150 50	6		250	19	114	28.50	6.33
GCT.10 (SL=3)	1	3350	10		3350	2	6	20.10	12.39
	2	50 150 50	6		250	17	51	12.75	2.83
GCT.11 (SL=1)	1	3850	10		3850	2	2	7.70	4.75
	2	50 150 50	6		250	20	20	5.00	1.11
GCT.12 (SL=2)	1	4150	10		4150	2	4	16.60	10.23
	2	50 150 50	6		250	21	42	10.50	2.33
GCT.13 (SL=2)	1	4550	10		4550	2	4	18.20	11.22
	2	50 150 50	6		250	23	46	11.50	2.55
GCT.14 (SL=1)	1	4250	10		4250	2	2	8.50	5.24
	2	50 150 50	6		250	22	22	5.50	1.22
GCT.15 (SL=3)	1	4350	10		4350	2	6	26.10	16.09
	2	50 150 50	6		250	22	66	16.50	3.66

CHỦ ĐẦU TƯ:

TRƯƠNG THỊ THẢO DUYÊN

ĐƠN VỊ TƯ VẤN:

CÔNG TY CỔ PHẦN KIẾN TRÚC KISATO
KISATO CONSTRUCTION JOINT STOCK COMPANY
TRỤ SỞ MIỀN BẮC: Ô 20 – LIỀN KỀ 9 – KHU B1.4– KĐT THANH HÀ – HÀ ĐÔNG – HN
TRỤ SỞ MIỀN NAM: CĂN P16 – KĐT PARK RIVERSIDE – P. PHÚ HỮU – QUẬN 9 – TP.HCM

HOTLINE HỖ TRỢ: 02471076789

DỰ ÁN:

BIỆT THỰ 2 TẦNG HIỆN ĐẠI

G.Đ THỰC HIỆN:

THIẾT KẾ BẢN VẼ THI CÔNG

HẠNG MỤC:

KẾT CẤU

TÊN BẢN VẼ:

THỐNG KÊ THÉP

CHỦ TRÌ THIẾT KẾ: TẠ VĂN QUÝ	tạquy
THIẾT KẾ: NGUYỄN BÁ HIỀN	
KIỂM TRA: TẠ VĂN QUÝ	tạquy

HÀ NỘI, NGÀY 25 THÁNG 06 NĂM 2020

1. THI CÔNG CẦN KẾT HỢP CHẶT CHẼ CÁC BẢN VẼ LIÊN QUAN
2. MỌI THAY ĐỔI NGOÀI HIỆN TRƯỜNG (NẾU CÓ) ĐƠN VỊ THI CÔNG VÀ CHỦ ĐẦU TƯ PHẢI BÁO LẠI ĐƠN VỊ THIẾT KẾ ĐỂ CÙNG XỬ LÝ. NẾU THAY ĐỔI MÀ CHƯA CÓ Ý KIẾN ĐỒNG Ý CỦA ĐƠN VỊ THIẾT KẾ THÌ NHÀ THẦU PHẢI CHỊU HOÀN TOÀN TRÁCH NHIỆM.
3. DO KHÔNG CÓ TÀI LIỆU KHẢO SÁT ĐỊA CHẤT NÊN KẾT CẤU MÓNG ĐƯỢC TÍNH TOÁN THEO KINH NGHIỆM: NỀN ĐẤT LIÊN THỔ ĐẠT CƯỜNG ĐỘ 20T/M2, CỌC CẮM VÀO LỚP ĐẤT TỐT 2M. KHI GẶP NỀN ĐẤT YẾU HƠN GIA ĐÌNH PHẢI BÁO LẠI ĐƠN VỊ THIẾT KẾ ĐỂ CÙNG XỬ LÝ. TRƯỜNG HỢP KHÔNG BÁO LẠI ĐƠN VỊ THIẾT KẾ SẼ KHÔNG CHỊU TRÁCH NHIỆM VỀ KẾT CẤU MÓNG.

TỶ LỆ:	**1:50**
KÝ HIỆU HỒ SƠ:	BT-DD
BẢN VẼ SỐ:	**KC-15**

GHI CHÚ

Hiện nay công ty cổ phần kiến trúc KISATO đang triển khai dịch vụ thi công trọn gói 63 tỉnh thành . Nên nếu gia đình thết kế xong và có nhu cầu thi công trọn gói công trình thì hãy gọi cho chúng tôi theo Hotline 096.345.92.88 (Gặp Mr Hảo) để được tư vấn thêm. Ưu điểm khi gia đình sử dụng dịch vụ thi công trọn gói bên công ty chúng tôi là sẽ đồng bộ về mặt thẩm mỹ từ bản vẽ cho tới thực tế và đảm bảo chất lượng bởi những đội ngũ kỹ thuật , nhân công tay nghề cao

MẶT BẰNG THÉP ĐÁY BỂ

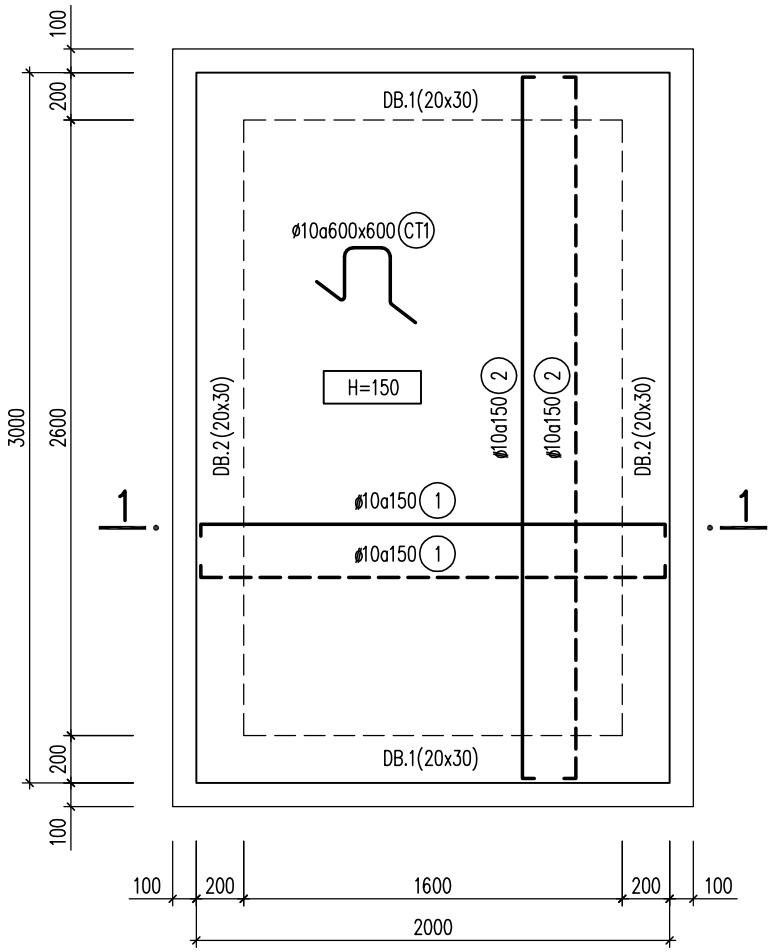

MẶT BẰNG THÉP NẮP BỂ

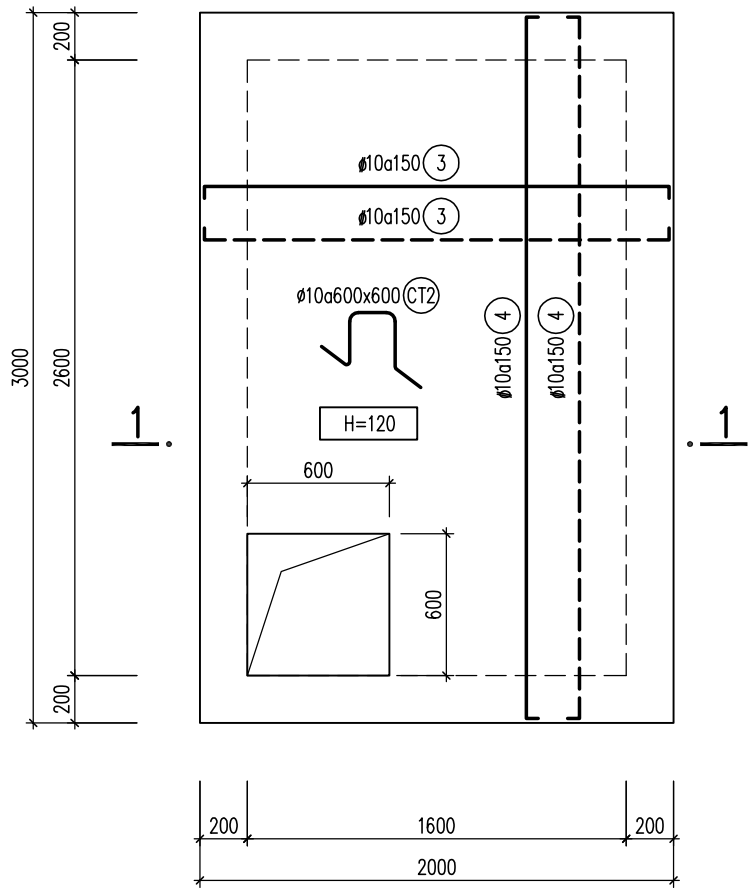

MẶT BẰNG LỖ THĂM

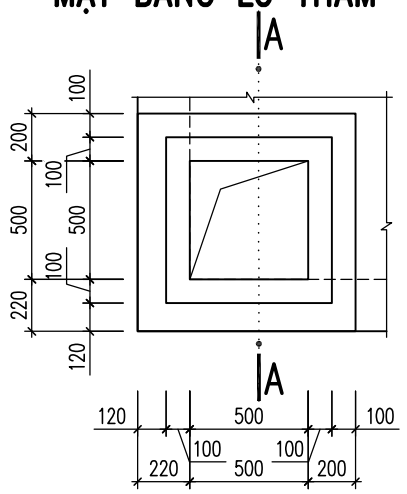

A-A

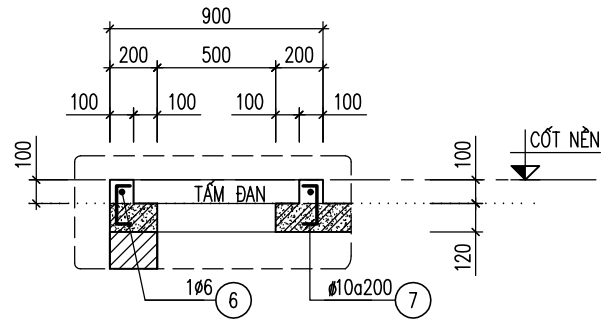

1-1

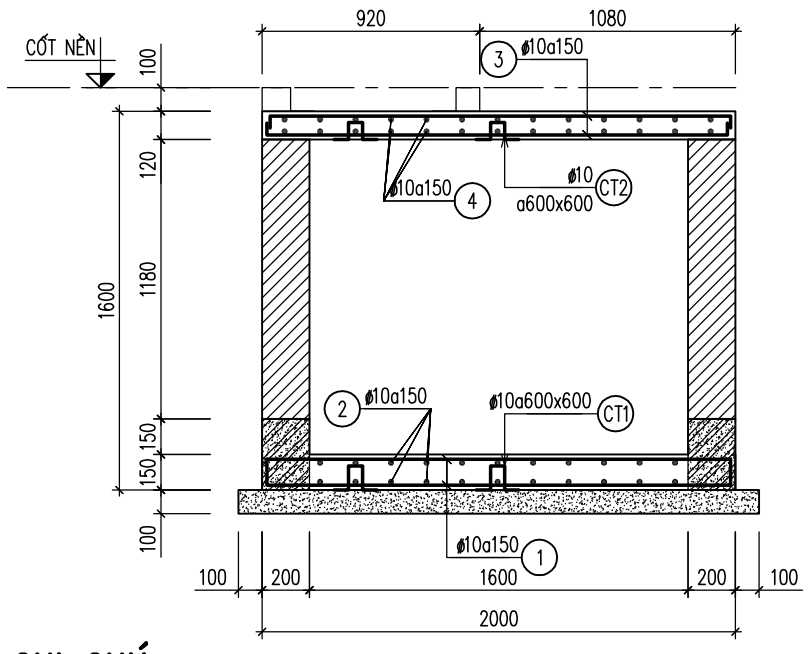

TẤM ĐAN

SL= 1

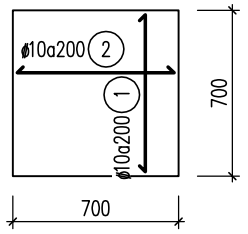

DẦM DB.1

SL= 2 , L= 2000

DẦM DB.2

SL= 2 , L= 3000

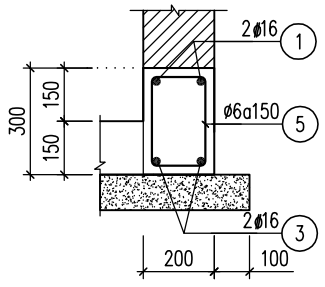

GHI CHÚ:

- ĐỊNH VỊ BỂ XEM BẢN VẼ NƯỚC.
- XÂY TƯỜNG BẰNG GẠCH ĐẶC 75#, VỮA XI MĂNG 50#.
- BÊ TÔNG GẠCH VỠ LÓT ĐÁY MÁC 50 DÀY 100
- LỚP BẢO VỆ BÊ TÔNG NẮP VÀ ĐÁY DÀY 20MM
- LÁNG TRÁT THÀNH VÀ ĐÁY BẰNG VUẢ XI MĂNG 75# DÀY 25. TRÁT LÀM 2 LẦN.
  TRÁT LẦN 1 DÀY 15 CÓ KHÍA BAY
  TRÁT LẦN 2 DÀY 10. ĐÁNH MÀU BẰNG XI MĂNG NGUYÊN CHẤT.
- NGÂM CHỐNG THẤM BỂ BẰNG NƯỚC XI MĂNG TRONG 1 TUẦN. HÀM LƯỢNG 5kg/m3.

THỐNG KÊ THÉP BỂ PHỐT

TÊN CẤU KIỆN	THÉP SỐ	HÌNH DẠNG - KÍCH THƯỚC (mm)	ĐKÍNH CHDÀY (mm)	CHIỀU DÀI NỐI (mm)	CHIỀU DÀI MỘT THANH (mm)	SỐ THANH	TỔNG SỐ THANH	TỔNG CHIỀU DÀI (m)	KHỐI LƯỢNG (kg)
ĐÁY BỂ (SL=1)	1	50 1960 50	10		2060	40	40	82.40	50.80
	2	50 2960 50	10		3060	28	28	85.68	52.82
	CT1	100 120 100 120 100	10		540	7	7	3.78	2.33
NẮP BỂ (SL=1)	3	50 1960 50	10		2060	40	40	82.40	50.80
	4	50 2960 50	10		3060	28	28	85.68	52.82
	CT2	100 80 100 80 100	10		460	7	7	3.22	1.99
BO NẮP (SL=1)	6	50 880 880	6		3620	1	1	3.62	.80
	7	50 180 50	10		280	12	12	3.36	2.07
TẤM ĐAN (SL=1)	1	660	10		660	4	4	2.64	1.63
	2	660	10		660	4	4	2.64	1.63
DẦM DB.1 (SL=2)	1	250 1950 250	16		2450	2	4	9.80	15.47
	3	1950	16		1950	2	4	7.80	12.31
	5	50 150 250	6		900	14	28	25.20	5.59
DẦM DB.2 (SL=2)	1	250 2950 250	16		3450	2	4	13.80	21.78
	3	2950	16		2950	2	4	11.80	18.62
	5	50 150 250	6		900	20	40	36.00	7.99

CHỦ ĐẦU TƯ:

TRƯƠNG THỊ THẢO DUYÊN

ĐƠN VỊ TƯ VẤN:

CÔNG TY CỔ PHẦN KIẾN TRÚC KISATO
KISATO CONSTRUCTION JOINT STOCK COMPANY
TRỤ SỞ MIỀN BẮC: Ô 20 – LIỀN KỀ 9 – KHU B1.4– KĐT THANH HÀ – HÀ ĐÔNG – HN
TRỤ SỞ MIỀN NAM: CĂN P16 – KĐT PARK RIVERSIDE – P. PHÚ HỮU – QUẬN 9 – TP.HCM
HOTLINE HỖ TRỢ: 02471076789

DỰ ÁN:

BIỆT THỰ 2 TẦNG HIỆN ĐẠI

G.Đ THỰC HIỆN:

THIẾT KẾ BẢN VẼ THI CÔNG

HẠNG MỤC:

KẾT CẤU

TÊN BẢN VẼ:

CHI TIẾT BỂ NƯỚC

CHỦ TRÌ THIẾT KẾ: TẠ VĂN QUÝ

THIẾT KẾ: NGUYỄN BÁ HIỀN

KIỂM TRA: TẠ VĂN QUÝ

HÀ NỘI, NGÀY 25 THÁNG 06 NĂM 2020

1. THI CÔNG CẦN KẾT HỢP CHẶT CHẼ CÁC BẢN VẼ LIÊN QUAN
2. MỌI THAY ĐỔI NGOÀI HIỆN TRƯỜNG (NẾU CÓ) ĐƠN VỊ THI,CÔNG VÀ CHỦ ĐẦU TƯ PHẢI BÁO LẠI ĐƠN VỊ THIẾT KẾ ĐỂ CÙNG XỬ LÝ. NẾU THAY ĐỔI MÀ CHƯA CÓ Ý KIẾN ĐỒNG Ý CỦA ĐƠN VỊ THIẾT KẾ THI NHÀ THẦU PHẢI CHỊU HOÀN TOÀN TRÁCH NHIỆM.
3. DO KHÔNG CÓ TÀI LIỆU KHẢO SÁT ĐỊA CHẤT NÊN KẾT CẤU MÓNG ĐƯỢC TÍNH TOÁN THEO KINH NGHIỆM: NỀN ĐẤT LIÊN THỔ ĐẠT CƯỜNG ĐỘ 2OT/M2, COC CẮM VÀO LỚP ĐẤT TỐT 2M. KHI GẶP NỀN ĐẤT YẾU HƠN GIÁ ĐỊNH PHẢI BÁO LẠI ĐƠN VỊ THIẾT KẾ ĐỂ CÙNG XỬ LÝ. TRƯỜNG HỢP KHÔNG BÁO LẠI ĐƠN VỊ THIẾT KẾ SẼ KHÔNG CHỊU TRÁCH NHIỆM VỀ KẾT CẤU MÓNG.

TỶ LỆ:	1:50
KÝ HIỆU HỒ SƠ:	BT-DD
BẢN VẼ SỐ:	KC-16

GHI CHÚ

Hiện nay công ty cổ phần kiến trúc KISATO đang triển khai dịch vụ thi công trọn gói 63 tỉnh thành . Nên nếu gia đình thết kế xong và có nhu cầu thi công trọn gói công trình thì hãy gọi cho chúng tôi theo Hotline 096.345.92.88 (Gặp Mr Hào) để được tư vấn thêm. Ưu điểm khi gia đình sử dụng dịch vụ thi công trọn gói bên công ty chúng tôi là sẽ đồng bộ về mặt thẩm mỹ từ bản vẽ cho tới thực tế và đảm bảo chất lượng bởi những đội ngũ kỹ thuật , nhân công tay nghề cao

MẶT BẰNG ĐÁY BỂ

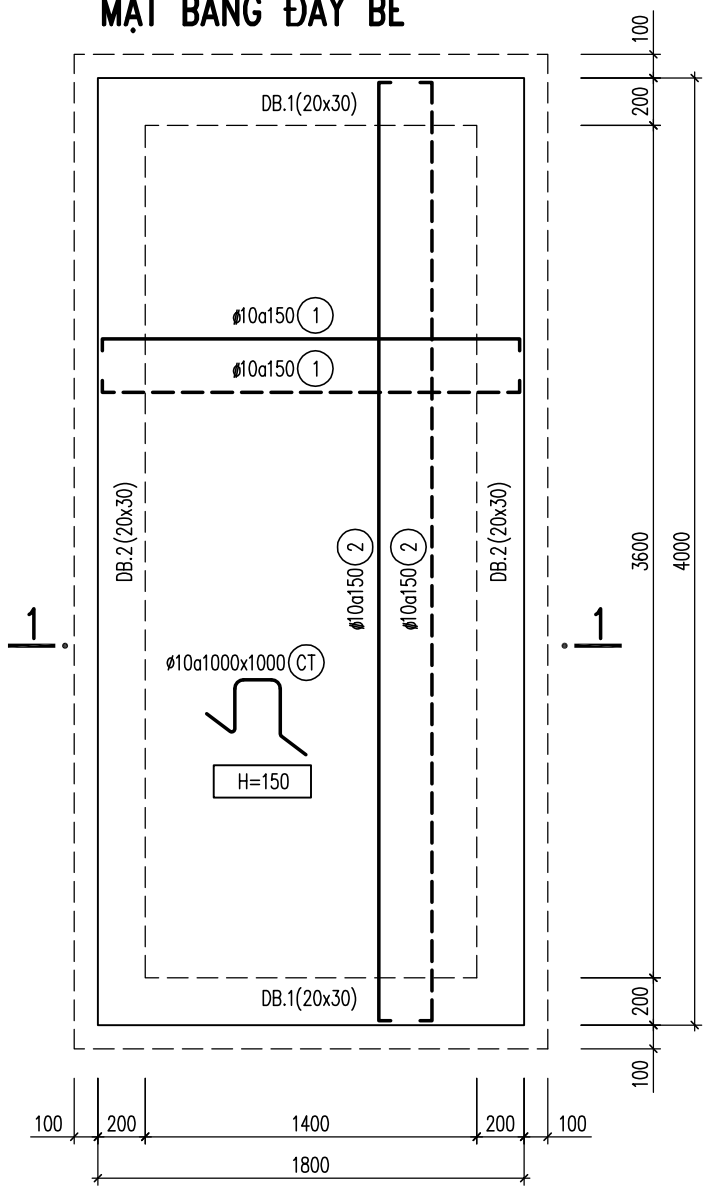

MẶT BẰNG NẮP BỂ PHỐT

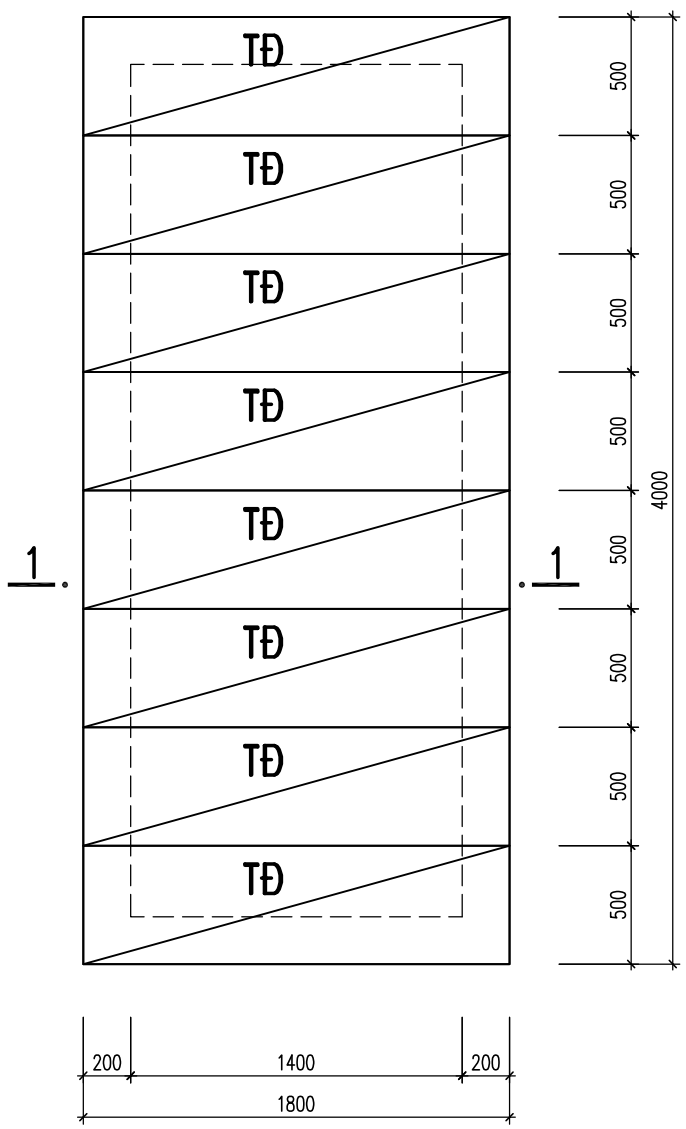

MẶT BẰNG THÀNH BỂ PHỐT

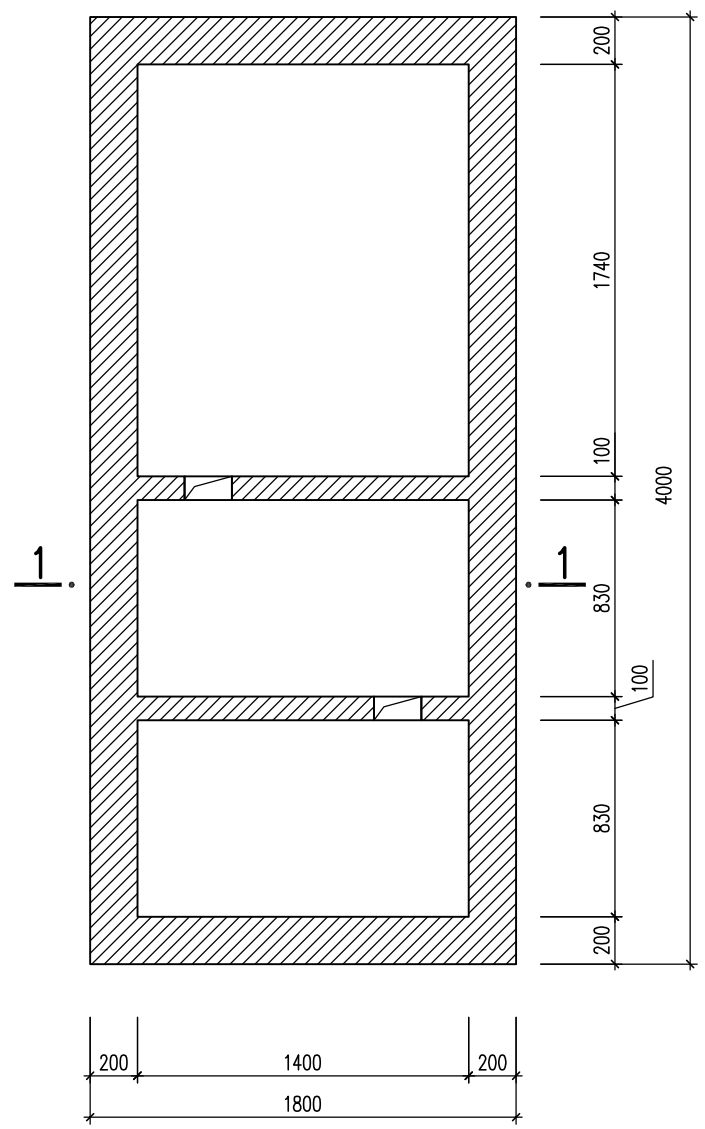

1-1

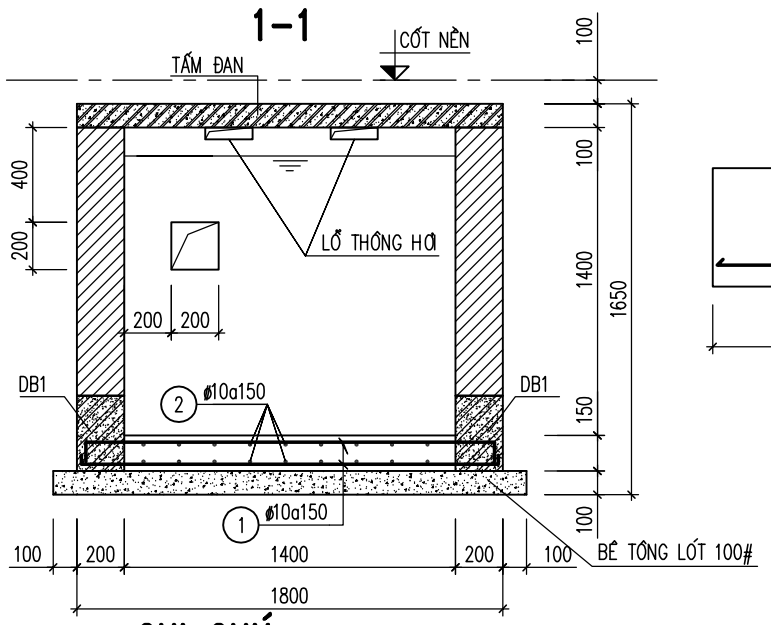

TĐ

SL= 8

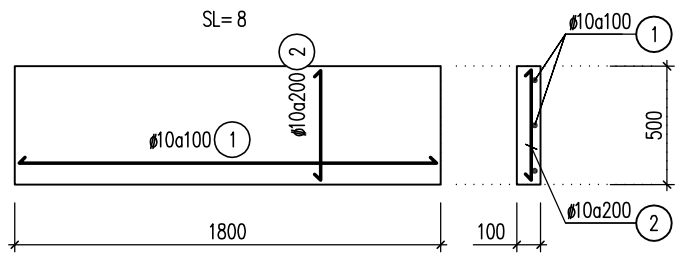

DẦM DB.1 DẦM DB.2

SL= 2 , L= 1800 SL= 2 , L= 4000

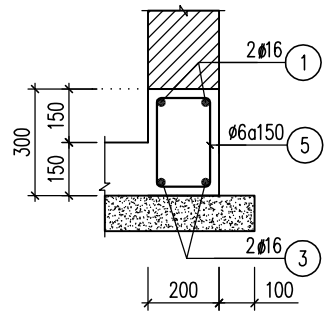

GHI CHÚ:

- ĐỊNH VỊ BỂ XEM BẢN VẼ NƯỚC.
- XÂY TƯỜNG BẰNG GẠCH ĐẶC 75#, VỮA XI MĂNG 50#.
- LÁNG TRÁT THÀNH VÀ ĐÁY BẰNG VỮA XI MĂNG 75# DÀY 25. TRÁT LÀM 2 LẦN.
  TRÁT LẦN 1 DÀY 15 CÓ KHÍA BAY
  TRÁT LẦN 2 DÀY 10. ĐÁNH MÀU BẰNG XI MĂNG NGUYÊN CHẤT.
- NGÂM CHỐNG THẤM BỂ BẰNG NƯỚC XI MĂNG TRONG 1 TUẦN. HÀM LƯỢNG 5kg/m3.

THỐNG KÊ THÉP

TÊN CẤU KIỆN	THÉP SỐ	HÌNH DẠNG - KÍCH THƯỚC (mm)	ĐKÍNH CHDÀY (mm)	CHIỀU DÀI NỐI (mm)	CHIỀU DÀI MỘT THANH (mm)	SỐ THANH	TỔNG SỐ THANH	TỔNG CHIỀU DÀI (m)	KHỐI LƯỢNG (kg)
ĐÁY BỂ (SL=1)	1	50 1760 50	10		1860	52	52	96.72	59.63
	2	50 3960 50	10		4060	24	24	97.44	60.08
	CT	100 90 100 90 100	10		480	4	4	1.92	1.18
TĐ (SL=8)	1	1760	10		1760	5	40	70.40	43.40
	2	460	10		460	9	72	33.12	20.42
DẦM DB.1 (SL=2)	1	250 1750 250	16		2250	2	4	9.00	14.21
	3	1750	16		1750	2	4	7.00	11.05
	5	50 150 250	6		900	12	24	21.60	4.79
DẦM DB.2 (SL=2)	1	250 3950 250	16		4450	2	4	17.80	28.09
	3	3950	16		3950	2	4	15.80	24.94
	5	50 150 250	6		900	27	54	48.60	10.79

CHỦ ĐẦU TƯ:

TRƯƠNG THỊ THẢO DUYÊN

ĐƠN VỊ TƯ VẤN:

CÔNG TY CỔ PHẦN KIẾN TRÚC KISATO
KISATO CONSTRUCTION JOINT STOCK COMPANY
TRỤ SỞ MIỀN BẮC: Ô 20 – LIỀN KỀ 9 – KHU B1.4– KĐT THANH HÀ – HÀ ĐÔNG – HN
TRỤ SỞ MIỀN NAM: CĂN P16 – KĐT PARK RIVERSIDE – P. PHÚ HỮU – QUẬN 9 – TP.HCM
HOTLINE HỖ TRỢ: 02471076789

DỰ ÁN:

BIỆT THỰ 2 TẦNG HIỆN ĐẠI

G.Đ THỰC HIỆN:

THIẾT KẾ BẢN VẼ THI CÔNG

HẠNG MỤC:

KẾT CẤU

TÊN BẢN VẼ:

CHI TIẾT BỂ PHỐT

CHỦ TRÌ THIẾT KẾ: TẠ VĂN QUÝ	tạquy
THIẾT KẾ: NGUYỄN BÁ HIỀN	
KIỂM TRA: TẠ VĂN QUÝ	tạquy

HÀ NỘI, NGÀY 25 THÁNG 06 NĂM 2020

1.THI CÔNG CẦN KẾT HỢP CHẶT CHẼ CÁC BẢN VẼ LIÊN QUAN
2. MỌI THAY ĐỔI NGOÀI HIỆN TRƯỜNG (NẾU CÓ) ĐƠN VỊ THI CÔNG VÀ CHỦ ĐẦU TƯ PHẢI BÁO LẠI ĐƠN VỊ THIẾT KẾ ĐỂ CÙNG XỬ LÝ. NẾU THAY ĐỔI MÀ CHƯA CÓ Ý KIẾN ĐỒNG Ý CỦA ĐƠN VỊ THIẾT KẾ THÌ NHÀ THẦU PHẢI CHỊU HOÀN TOÀN TRÁCH NHIỆM.
3. DO KHÔNG CÓ TÀI LIỆU KHẢO SÁT ĐỊA CHẤT NÊN KẾT CẤU MÓNG ĐƯỢC TÍNH TOÁN THEO KINH NGHIỆM: NỀN ĐẤT LIỀN THỔ ĐẠT CƯỜNG ĐỘ 20T/M2, CỌC CẮM VÀO LỚP ĐẤT TỐT 2M. KHI GẶP NỀN ĐẤT YẾU HƠN GIA ĐÌNH PHẢI BÁO LẠI ĐƠN VỊ THIẾT KẾ ĐỂ CÙNG XỬ LÝ. TRƯỜNG HỢP KHÔNG BÁO LẠI ĐƠN VỊ THIẾT KẾ SẼ KHÔNG CHỊU TRÁCH NHIỆM VỀ KẾT CẤU MÓNG.

TỶ LỆ:	**1:50**
KÝ HIỆU HỒ SƠ:	BT-DD
BẢN VẼ SỐ:	**KC-17**

GHI CHÚ

Hiện nay công ty cổ phần kiến trúc KISATO đang triển khai dịch vụ thi công trọn gói 63 tỉnh thành . Nên nếu gia đình thết kế xong và có nhu cầu thi công trọn gói công trình thì hãy gọi cho chúng tôi theo Hotline 096.345.92.88 (Gặp Mr Hảo) để được tư vấn thêm. Ưu điểm khi gia đình sử dụng dịch vụ thi công trọn gói bên công ty chúng tôi là sẽ đồng bộ về mặt thẩm mỹ từ bản vẽ cho tới thực tế và đảm bảo chất lượng bởi những đội ngũ kỹ thuật , nhân công tay nghề cao

MẶT BẰNG ĐỊNH VỊ CỘT TẦNG 1

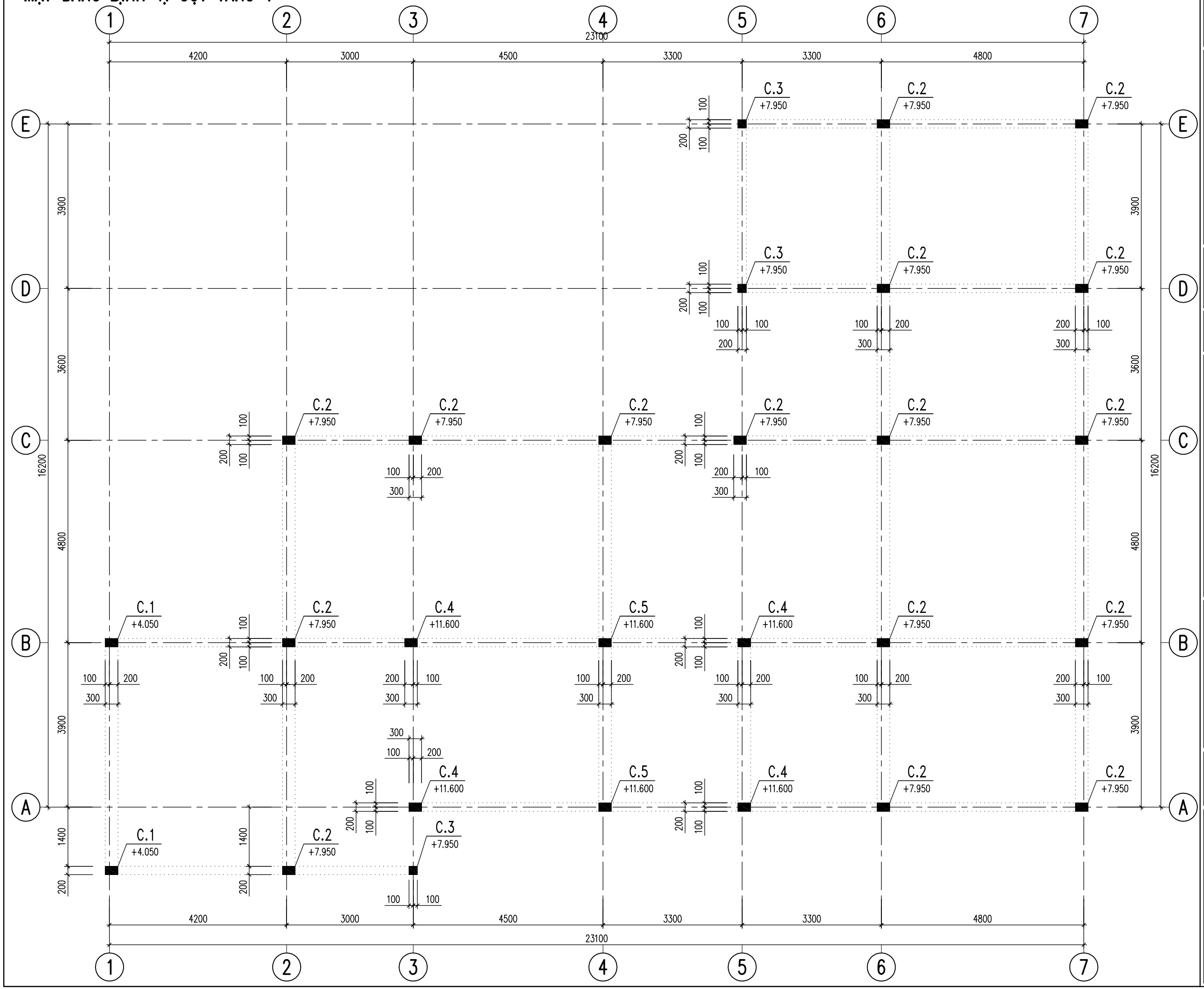

CHỦ ĐẦU TƯ:

TRƯƠNG THỊ THẢO DUYÊN

ĐƠN VỊ TƯ VẤN:

CÔNG TY CỔ PHẦN KIẾN TRÚC KISATO
KISATO CONSTRUCTION JOINT STOCK COMPANY
TRỤ SỞ MIỀN BẮC: Ô 20 – LIỀN KỀ 9 – KHU B1.4– KĐT THANH HÀ – HÀ ĐÔNG – HN
TRỤ SỞ MIỀN NAM: CĂN P16 – KĐT PARK RIVERSIDE – P. PHÚ HỮU – QUẬN 9 – TP.HCM
HOTLINE HỖ TRỢ: 02471076789

DỰ ÁN:

BIỆT THỰ 2 TẦNG HIỆN ĐẠI

G.Đ THỰC HIỆN:

THIẾT KẾ BẢN VẼ THI CÔNG

HẠNG MỤC:

KẾT CẤU

TÊN BẢN VẼ:

MẶT BẰNG ĐỊNH VỊ CỘT TẦNG 1

CHỦ TRÌ THIẾT KẾ: TẠ VĂN QUÝ	tagquy
THIẾT KẾ: NGUYỄN BÁ HIỀN	
KIỂM TRA: TẠ VĂN QUÝ	tagquy

HÀ NỘI, NGÀY 25 THÁNG 06 NĂM 2020

1. THI CÔNG CẦN KẾT HỢP CHẶT CHẼ CÁC BẢN VẼ LIÊN QUAN
2. MỌI THAY ĐỔI NGOÀI HIỆN TRƯỜNG (NẾU CÓ) ĐƠN VỊ THI CÔNG VÀ CHỦ ĐẦU TƯ PHẢI BÁO LẠI ĐƠN VỊ THIẾT KẾ ĐỂ CÙNG XỬ LÝ. NẾU THAY ĐỔI MÀ CHƯA CÓ Ý KIẾN ĐỒNG Ý CỦA ĐƠN VỊ THIẾT KẾ THÌ NHÀ THẦU PHẢI CHỊU HOÀN TOÀN TRÁCH NHIỆM.
3. DO KHÔNG CÓ TÀI LIỆU KHẢO SÁT ĐỊA CHẤT NÊN KẾT CẤU MÓNG ĐƯỢC TÍNH TOÁN THEO KINH NGHIỆM: NỀN ĐẤT LIÊN THỔ ĐẠT CƯỜNG ĐỘ 20T/M2, CỌC CẮM VÀO LỚP ĐẤT TỐT 2M. KHI GẶP NỀN ĐẤT YẾU HƠN GIA ĐÌNH PHẢI BÁO LẠI ĐƠN VỊ THIẾT KẾ ĐỂ CÙNG XỬ LÝ. TRƯỜNG HỢP KHÔNG BÁO LẠI ĐƠN VỊ THIẾT KẾ SẼ KHÔNG CHỊU TRÁCH NHIỆM VỀ KẾT CẤU MÓNG.

TỶ LỆ:	**1:50**
KÝ HIỆU HỒ SƠ:	BT-DD
BẢN VẼ SỐ:	**KC-18**

GHI CHÚ

Hiện nay công ty cổ phần kiến trúc KISATO đang triển khai dịch vụ thi công trọn gói 63 tỉnh thành . Nên nếu gia đình thết kế xong và có nhu cầu thi công trọn gói công trình thì hãy gọi cho chúng tôi theo Hotline 096.345.92.88 (Gặp Mr Hảo) để được tư vấn thêm. Ưu điểm khi gia đình sử dụng dịch vụ thi công trọn gói bên công ty chúng tôi là sẽ đồng bộ về mặt thẩm mỹ từ bản vẽ cho tới thực tế và đảm bảo chất lượng bởi những đội ngũ kỹ thuật , nhân công tay nghề cao

MẶT BẰNG ĐỊNH VỊ CỘT TẦNG 2

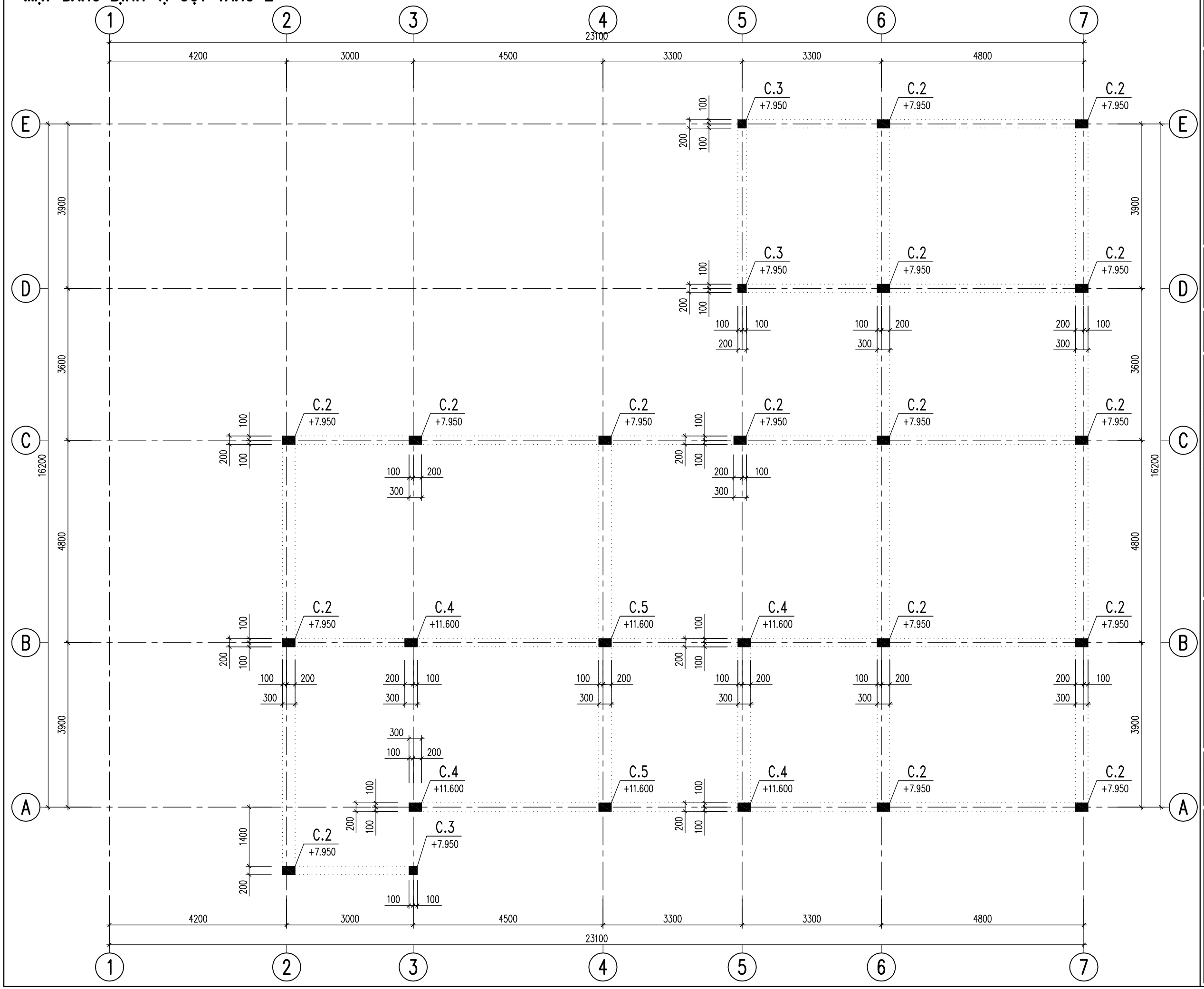

CHỦ ĐẦU TƯ:

TRƯƠNG THỊ THẢO DUYÊN

ĐƠN VỊ TƯ VẤN:

CÔNG TY CỔ PHẦN KIẾN TRÚC KISATO
KISATO CONSTRUCTION JOINT STOCK COMPANY
TRỤ SỞ MIỀN BẮC: Ô 20 – LIỀN KỀ 9 – KHU B1.4– KĐT THANH HÀ – HÀ ĐÔNG – HN
TRỤ SỞ MIỀN NAM: CĂN P16 – KĐT PARK RIVERSIDE – P. PHÚ HỮU – QUẬN 9 – TP.HCM
HOTLINE HỖ TRỢ: 02471076789

DỰ ÁN:

BIỆT THỰ 2 TẦNG HIỆN ĐẠI

G.Đ THỰC HIỆN:

THIẾT KẾ BẢN VẼ THI CÔNG

HẠNG MỤC:

KẾT CẤU

TÊN BẢN VẼ:

MẶT BẰNG ĐỊNH VỊ CỘT TẦNG 2

CHỦ TRÌ THIẾT KẾ: TẠ VĂN QUÝ	tagquy
THIẾT KẾ: NGUYỄN BÁ HIỀN	
KIỂM TRA: TẠ VĂN QUÝ	tagquy

HÀ NỘI, NGÀY 25 THÁNG 06 NĂM 2020

1. THI CÔNG CẦN KẾT HỢP CHẶT CHẼ CÁC BẢN VẼ LIÊN QUAN
2. MỌI THAY ĐỔI NGOÀI HIỆN TRƯỜNG (NẾU CÓ) ĐƠN VỊ THI CÔNG VÀ CHỦ ĐẦU TƯ PHẢI BÁO LẠI ĐƠN VỊ THIẾT KẾ ĐỂ CÙNG XỬ LÝ. NẾU THAY ĐỔI MÀ CHƯA CÓ Ý KIẾN ĐỒNG Ý CỦA ĐƠN VỊ THIẾT KẾ THÌ NHÀ THẦU PHẢI CHỊU HOÀN TOÀN TRÁCH NHIỆM.
3. DO KHÔNG CÓ TÀI LIỆU KHẢO SÁT ĐỊA CHẤT NÊN KẾT CẤU MÓNG ĐƯỢC TÍNH TOÁN THEO KINH NGHIỆM: NỀN ĐẤT LIÊN THỔ ĐẠT CƯỜNG ĐỘ 20T/M2, CỌC CẮM VÀO LỚP ĐẤT TỐT 2M. KHI GẶP NỀN ĐẤT YẾU HƠN GIA ĐÌNH PHẢI BÁO LẠI ĐƠN VỊ THIẾT KẾ ĐỂ CÙNG XỬ LÝ. TRƯỜNG HỢP KHÔNG BÁO LẠI ĐƠN VỊ THIẾT KẾ SẼ KHÔNG CHỊU TRÁCH NHIỆM VỀ KẾT CẤU MÓNG.

TỶ LỆ:	**1:50**
KÝ HIỆU HỒ SƠ:	BT-DD
BẢN VẼ SỐ:	**KC-19**

GHI CHÚ

Hiện nay công ty cổ phần kiến trúc KISATO đang triển khai dịch vụ thi công trọn gói 63 tỉnh thành . Nên nếu gia đình thết kế xong và có nhu cầu thi công trọn gói công trình thì hãy gọi cho chúng tôi theo Hotline 096.345.92.88 (Gặp Mr Hảo) để được tư vấn thêm. Ưu điểm khi gia đình sử dụng dịch vụ thi công trọn gói bên công ty chúng tôi là sẽ đồng bộ về mặt thẩm mỹ từ bản vẽ cho tới thực tế và đảm bảo chất lượng bởi những đội ngũ kỹ thuật , nhân công tay nghề cao

MẶT BẰNG ĐỊNH VỊ CỘT TẦNG 3

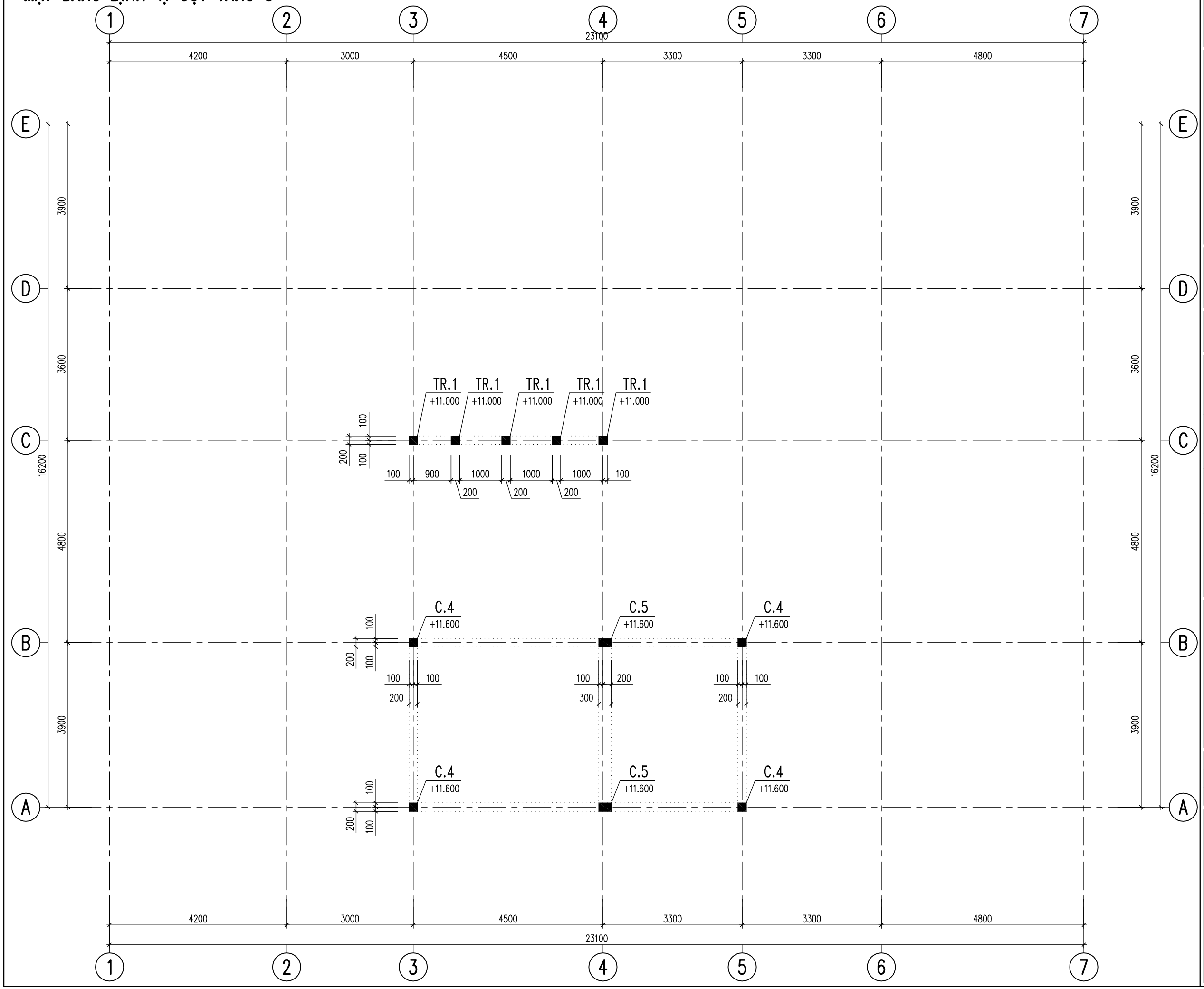

CHỦ ĐẦU TƯ:

TRƯƠNG THỊ THẢO DUYÊN

ĐƠN VỊ TƯ VẤN:

CÔNG TY CỔ PHẦN KIẾN TRÚC KISATO
KISATO CONSTRUCTION JOINT STOCK COMPANY
TRỤ SỞ MIỀN BẮC: Ô 20 – LIỀN KỀ 9 – KHU B1.4– KĐT THANH HÀ – HÀ ĐÔNG – HN
TRỤ SỞ MIỀN NAM: CĂN P16 – KĐT PARK RIVERSIDE – P. PHÚ HỮU – QUẬN 9 – TP.HCM

HOTLINE HỖ TRỢ: 02471076789

DỰ ÁN:

BIỆT THỰ 2 TẦNG HIỆN ĐẠI

G.Đ THỰC HIỆN:

THIẾT KẾ BẢN VẼ THI CÔNG

HẠNG MỤC:

KẾT CẤU

TÊN BẢN VẼ:

MẶT BẰNG ĐỊNH VỊ CỘT TẦNG 3

CHỦ TRÌ THIẾT KẾ: TẠ VĂN QUÝ	tagquy
THIẾT KẾ: NGUYỄN BÁ HIỀN	
KIỂM TRA: TẠ VĂN QUÝ	tagquy

HÀ NỘI, NGÀY 25 THÁNG 06 NĂM 2020

1. THI CÔNG CẦN KẾT HỢP CHẶT CHẼ CÁC BẢN VẼ LIÊN QUAN
2. MỌI THAY ĐỔI NGOÀI HIỆN TRƯỜNG (NẾU CÓ) ĐƠN VỊ THI CÔNG VÀ CHỦ ĐẦU TƯ PHẢI BÁO LẠI ĐƠN VỊ THIẾT KẾ ĐỂ CÙNG XỬ LÝ. NẾU THAY ĐỔI MÀ CHƯA CÓ Ý KIẾN ĐỒNG Ý CỦA ĐƠN VỊ THIẾT KẾ THÌ NHÀ THẦU PHẢI CHỊU HOÀN TOÀN TRÁCH NHIỆM.
3. DO KHÔNG CÓ TÀI LIỆU KHẢO SÁT ĐỊA CHẤT NÊN KẾT CẤU MÓNG ĐƯỢC TÍNH TOÁN THEO KINH NGHIỆM: NỀN ĐẤT LIÊN THỔ ĐẠT CƯỜNG ĐỘ 20T/M2, CỌC CẮM VÀO LỚP ĐẤT TỐT 2M. KHI GẶP NỀN ĐẤT YẾU HƠN GIA ĐÌNH PHẢI BÁO LẠI ĐƠN VỊ THIẾT KẾ ĐỂ CÙNG XỬ LÝ. TRƯỜNG HỢP KHÔNG BÁO LẠI ĐƠN VỊ THIẾT KẾ SẼ KHÔNG CHỊU TRÁCH NHIỆM VỀ KẾT CẤU MÓNG.

TỶ LỆ:	**1:50**
KÝ HIỆU HỒ SƠ:	BT-DD
BẢN VẼ SỐ:	**KC-20**

GHI CHÚ

Hiện nay công ty cổ phần kiến trúc KISATO đang triển khai dịch vụ thi công trọn gói 63 tỉnh thành . Nên nếu gia đình thết kế xong và có nhu cầu thi công trọn gói công trình thì hãy gọi cho chúng tôi theo Hotline 096.345.92.88 (Gặp Mr Hảo) để được tư vấn thêm. Ưu điểm khi gia đình sử dụng dịch vụ thi công trọn gói bên công ty chúng tôi là sẽ đồng bộ về mặt thẩm mỹ từ bản vẽ cho tới thực tế và đảm bảo chất lượng bởi những đội ngũ kỹ thuật , nhân công tay nghề cao

TR.1
SL= 5

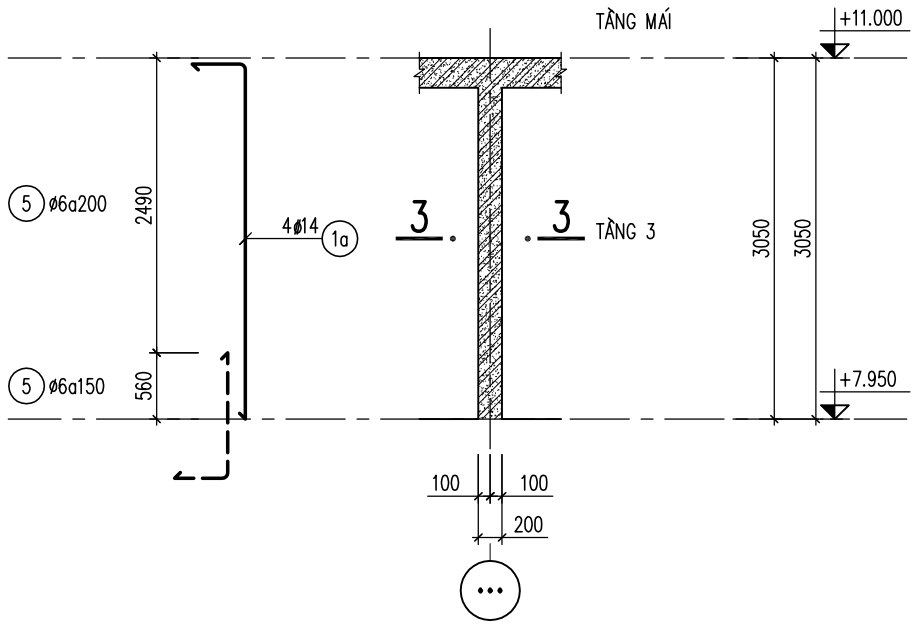

C.1
SL= 2

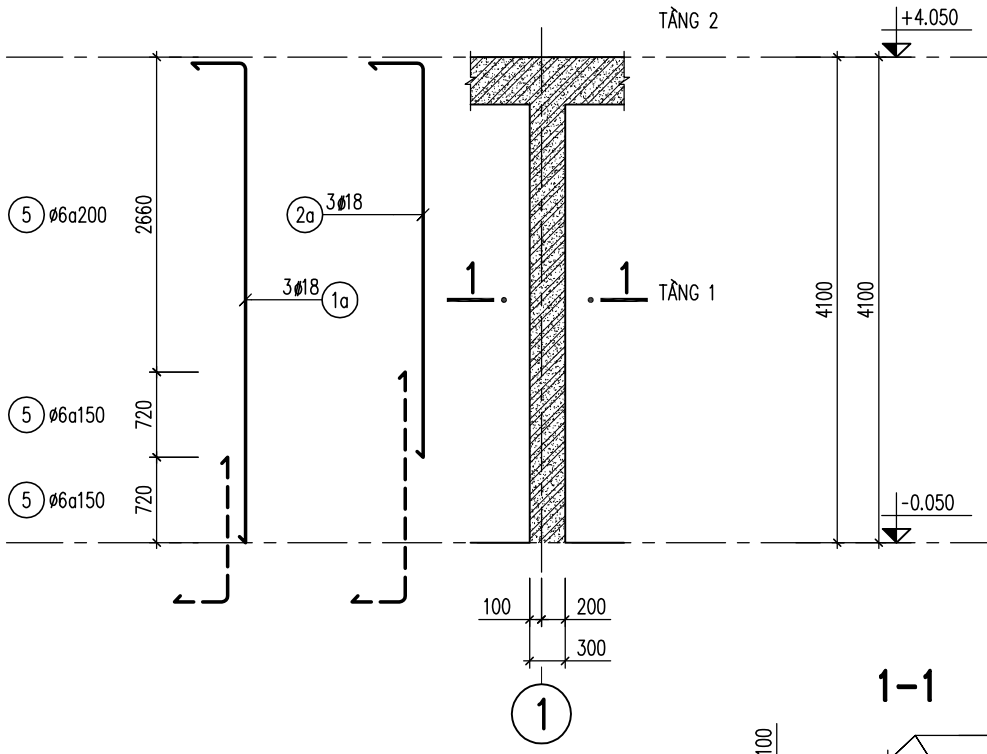

C.2
SL= 16

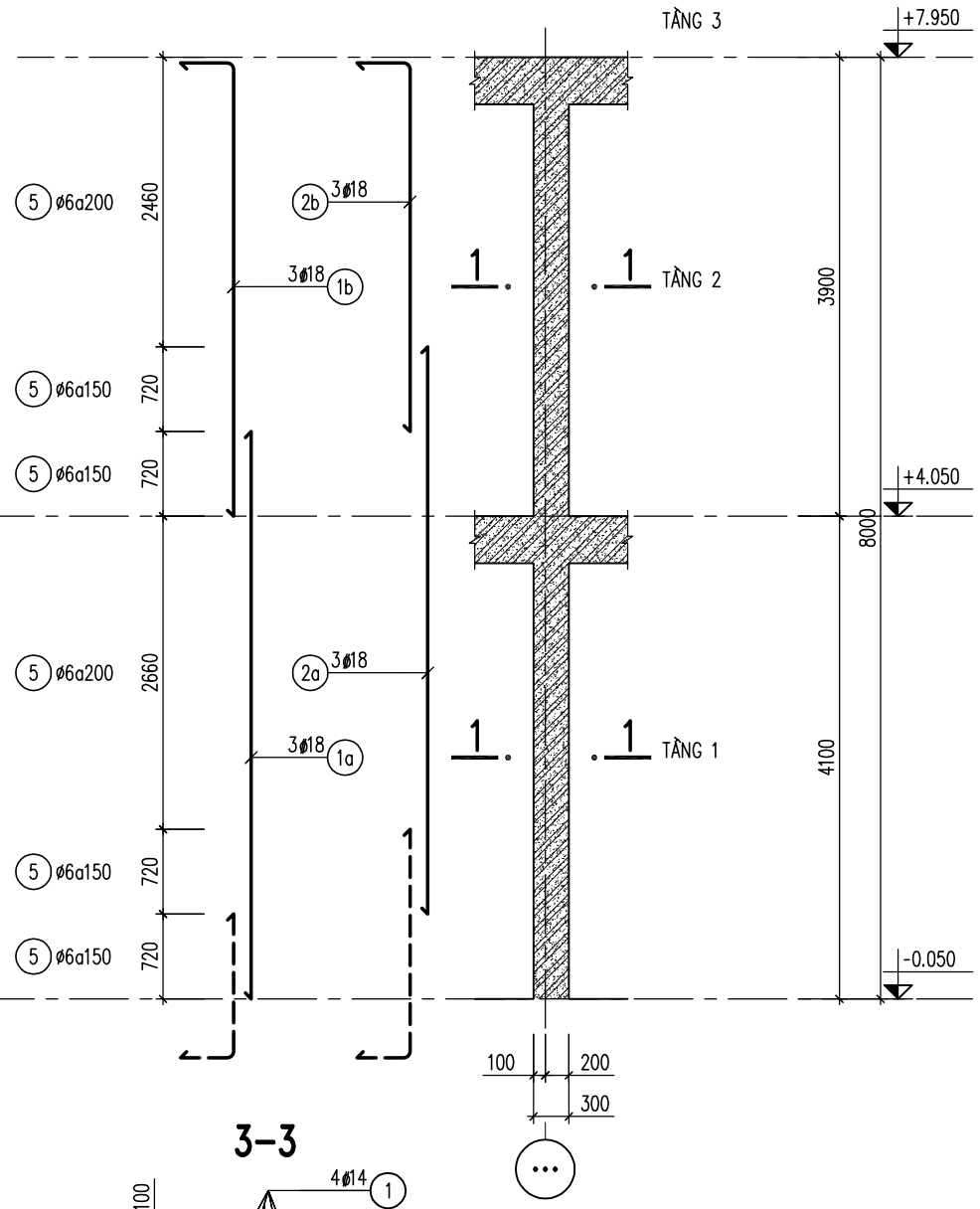

1-1

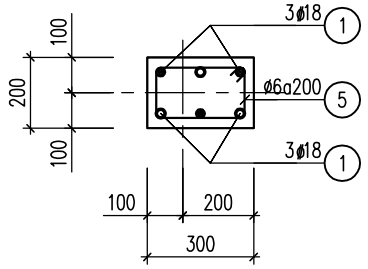

3-3

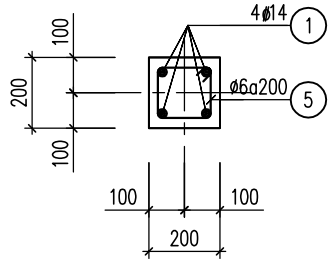

CHỦ ĐẦU TƯ:

TRƯƠNG THỊ THẢO DUYÊN

ĐƠN VỊ TƯ VẤN:

CÔNG TY CỔ PHẦN KIẾN TRÚC KISATO
KISATO CONSTRUCTION JOINT STOCK COMPANY
TRỤ SỞ MIỀN BẮC: Ô 20 – LIỀN KỀ 9 – KHU B1.4– KĐT THANH HÀ – HÀ ĐÔNG – HN
TRỤ SỞ MIỀN NAM: CĂN P16 – KĐT PARK RIVERSIDE – P. PHÚ HỮU – QUẬN 9 – TP.HCM
HOTLINE HỖ TRỢ: 02471076789

DỰ ÁN:

BIỆT THỰ 2 TẦNG HIỆN ĐẠI

G.Đ THỰC HIỆN:

THIẾT KẾ BẢN VẼ THI CÔNG

HẠNG MỤC:

KẾT CẤU

TÊN BẢN VẼ:

CHI TIẾT CỘT

CHỦ TRÌ THIẾT KẾ: TẠ VĂN QUÝ	tạquy
THIẾT KẾ: NGUYỄN BÁ HIỀN	
KIỂM TRA: TẠ VĂN QUÝ	tạquy

HÀ NỘI, NGÀY 25 THÁNG 06 NĂM 2020

1.THI CÔNG CẦN KẾT HỢP CHẶT CHẼ CÁC BẢN VẼ LIÊN QUAN
2. MỌI THAY ĐỔI NGOÀI HIỆN TRƯỜNG (NẾU CÓ) ĐƠN VỊ THI CÔNG VÀ CHỦ ĐẦU TƯ PHẢI BÁO LẠI ĐƠN VỊ THIẾT KẾ ĐỂ CÙNG XỬ LÝ. NẾU THAY ĐỔI MÀ CHƯA CÓ Ý KIẾN ĐỒNG Ý CỦA ĐƠN VỊ THIẾT KẾ THÌ NHÀ THẦU PHẢI CHỊU HOÀN TOÀN TRÁCH NHIỆM.
3. DO KHÔNG CÓ TÀI LIỆU KHẢO SÁT ĐỊA CHẤT NÊN KẾT CẤU MÓNG ĐƯỢC TÍNH TOÁN THEO KINH NGHIỆM: NỀN ĐẤT LIÊN THỔ ĐẠT CƯỜNG ĐỘ 20T/M2, CỌC CẮM VÀO LỚP ĐẤT TỐT 2M. KHI GẶP NỀN ĐẤT YẾU HƠN GIA ĐÌNH PHẢI BÁO LẠI ĐƠN VỊ THIẾT KẾ ĐỂ CÙNG XỬ LÝ. TRƯỜNG HỢP KHÔNG BÁO LẠI ĐƠN VỊ THIẾT KẾ SẼ KHÔNG CHỊU TRÁCH NHIỆM VỀ KẾT CẤU MÓNG.

TỶ LỆ:	**1:50**
KÝ HIỆU HỒ SƠ:	BT-DD
BẢN VẼ SỐ:	**KC-21**

GHI CHÚ

Hiện nay công ty cổ phần kiến trúc KISATO đang triển khai dịch vụ thi công trọn gói 63 tỉnh thành . Nên nếu gia đình thết kế xong và có nhu cầu thi công trọn gói công trình thì hãy gọi cho chúng tôi theo Hotline 096.345.92.88 (Gặp Mr Hảo) để được tư vấn thêm. Ưu điểm khi gia đình sử dụng dịch vụ thi công trọn gói bên công ty chúng tôi là sẽ đồng bộ về mặt thẩm mỹ từ bản vẽ cho tới thực tế và đảm bảo chất lượng bởi những đội ngũ kỹ thuật , nhân công tay nghề cao

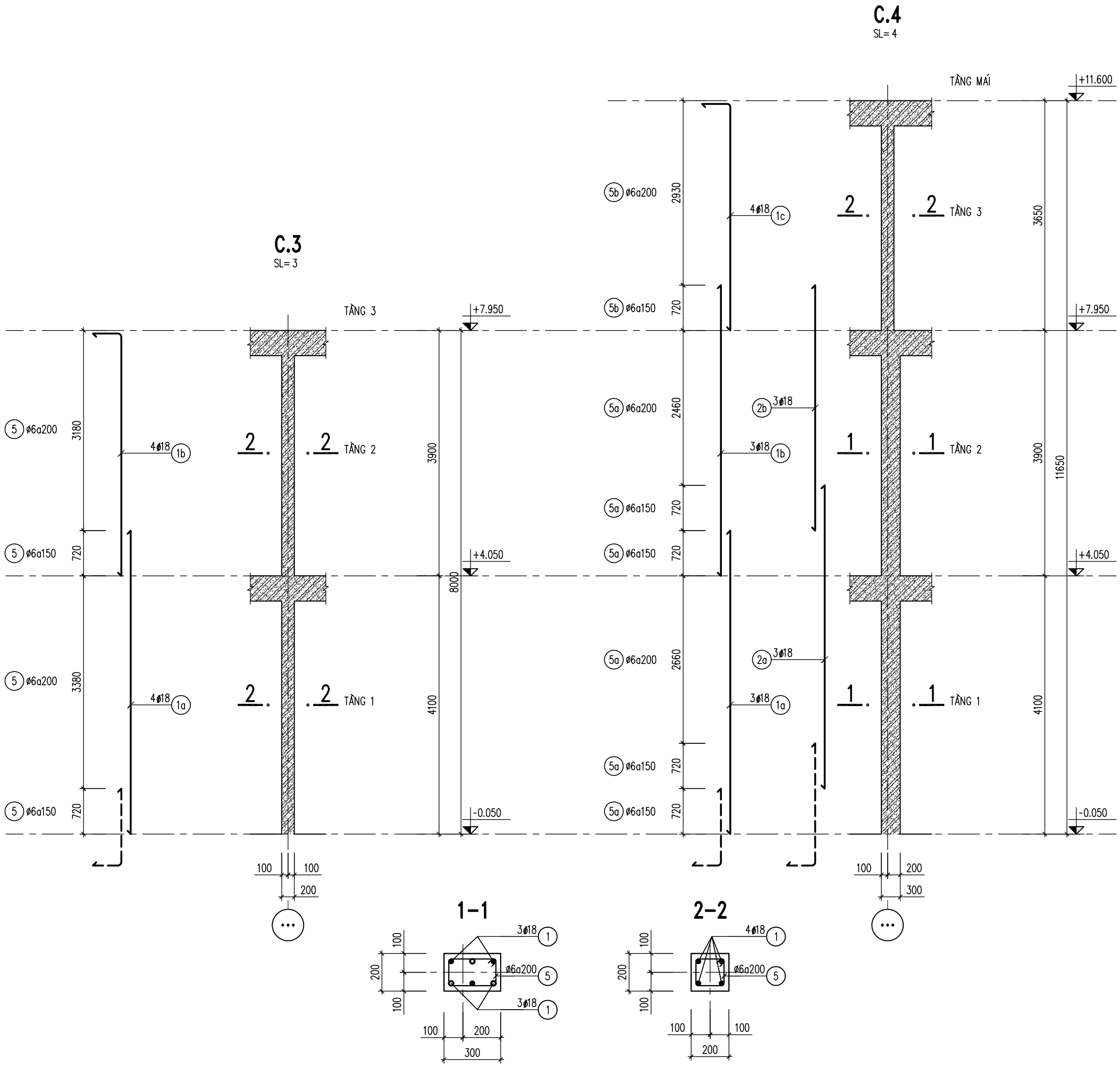

CHỦ ĐẦU TƯ:

TRƯƠNG THỊ THẢO DUYÊN

ĐƠN VỊ TƯ VẤN:

CÔNG TY CỔ PHẦN KIẾN TRÚC KISATO
KISATO CONSTRUCTION JOINT STOCK COMPANY
TRỤ SỞ MIỀN BẮC: Ô 20 – LIỀN KỀ 9 – KHU B1.4– KĐT THANH HÀ – HÀ ĐÔNG – HN
TRỤ SỞ MIỀN NAM: CĂN P16 – KĐT PARK RIVERSIDE – P. PHÚ HỮU – QUẬN 9 – TP.HCM
HOTLINE HỖ TRỢ: 02471076789

DỰ ÁN:

BIỆT THỰ 2 TẦNG HIỆN ĐẠI

G.Đ THỰC HIỆN:

THIẾT KẾ BẢN VẼ THI CÔNG

HẠNG MỤC:

KẾT CẤU

TÊN BẢN VẼ:

CHI TIẾT CỘT

CHỦ TRÌ THIẾT KẾ: TẠ VĂN QUÝ	
THIẾT KẾ: NGUYỄN BÁ HIỀN	
KIỂM TRA: TẠ VĂN QUÝ	

HÀ NỘI, NGÀY 25 THÁNG 06 NĂM 2020

1.THI CÔNG CẦN KẾT HỢP CHẶT CHẼ CÁC BẢN VẼ LIÊN QUAN
2. MỌI THAY ĐỔI NGOÀI HIỆN TRƯỜNG (NẾU CÓ) ĐƠN VỊ THI,CÔNG VÀ CHỦ ĐẦU TƯ PHẢI BÁO LẠI ĐƠN VỊ THIẾT KẾ ĐỂ CÙNG XỬ LÝ. NẾU THAY ĐỔI MÀ CHƯA CÓ Ý KIẾN ĐỒNG Ý CỦA ĐƠN VỊ THIẾT KẾ THI NHÀ THẦU PHẢI CHỊU HOÀN TOÀN TRÁCH NHIỆM.
3. DO KHÔNG CÓ TÀI LIỆU KHẢO SÁT ĐỊA CHẤT NÊN KẾT CẤU MÓNG ĐƯỢC TÍNH TOÁN THEO KINH NGHIỆM: NỀN ĐẤT LIÊN THỔ ĐẠT CƯỜNG ĐỘ 20T/M2, CỌC CẮM VÀO LỚP ĐẤT TỐT 2M. KHI GẶP NỀN ĐẤT YẾU HƠN GIẢ ĐỊNH PHẢI BÁO LẠI ĐƠN VỊ THIẾT KẾ ĐỂ CÙNG XỬ LÝ. TRƯỜNG HỢP KHÔNG BÁO LẠI ĐƠN VỊ THIẾT KẾ SẼ KHÔNG CHỊU TRÁCH NHIỆM VỀ KẾT CẤU MÓNG.

TỶ LỆ:	**1:50**
KÝ HIỆU HỒ SƠ:	BT-DD
BẢN VẼ SỐ:	**KC-22**

GHI CHÚ

Hiện nay công ty cổ phần kiến trúc KISATO đang triển khai dịch vụ thi công trọn gói 63 tỉnh thành . Nên nếu gia đình thết kế xong và có nhu cầu thi công trọn gói công trình thì hãy gọi cho chúng tôi theo Hotline 096.345.92.88 (Gặp Mr Hào) để được tư vấn thêm. Ưu điểm khi gia đình sử dụng dịch vụ thi công trọn gói bên công ty chúng tôi là sẽ đồng bộ về mặt thẩm mỹ từ bản vẽ cho tới thực tế và đảm bảo chất lượng bởi những đội ngũ kỹ thuật , nhân công tay nghề cao

C.5
SL= 2

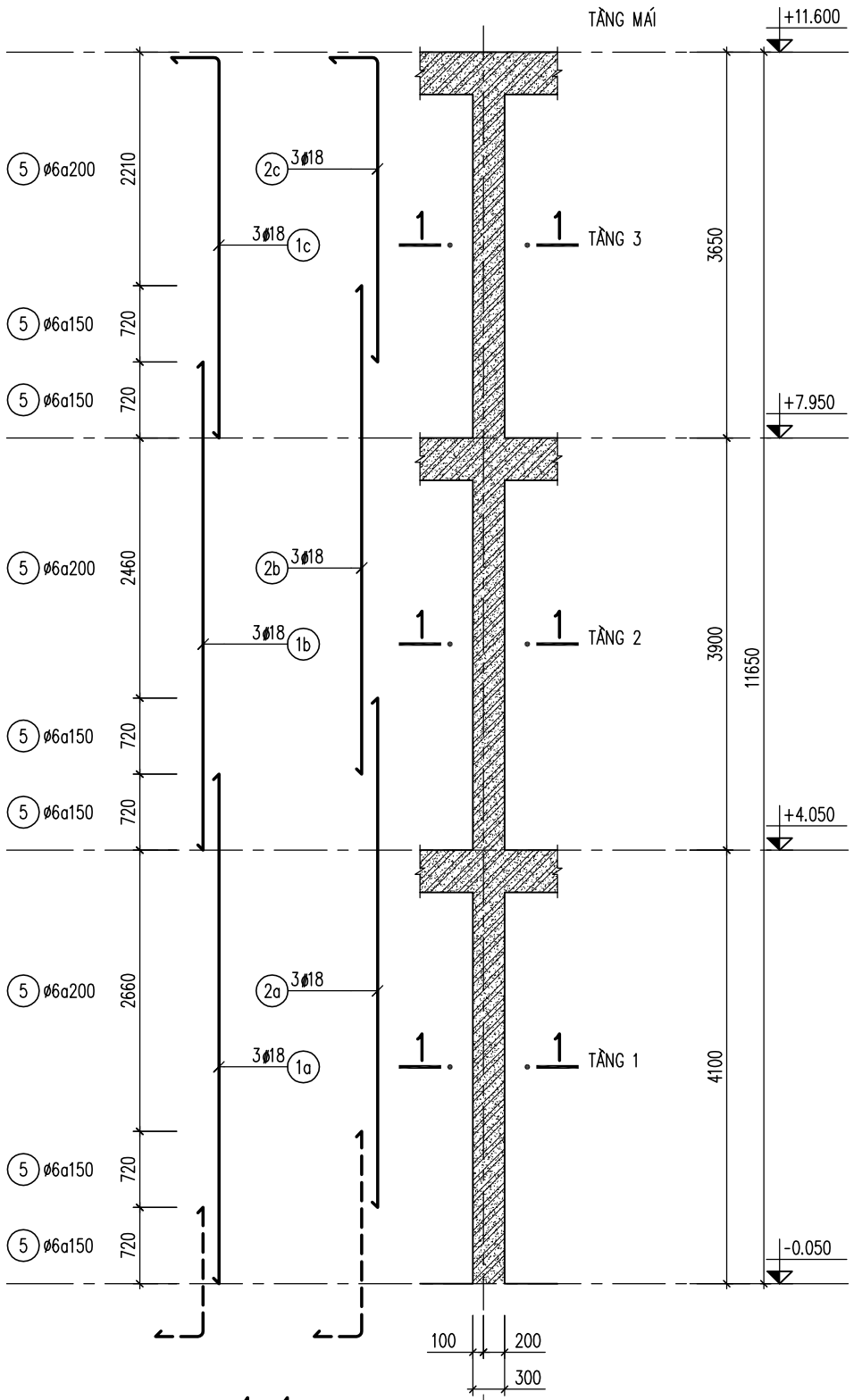

1–1

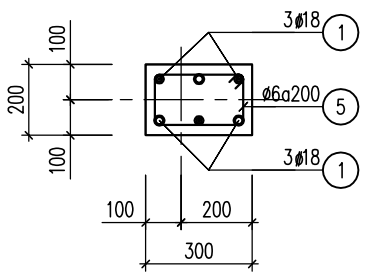

THỐNG KÊ THÉP

TÊN CẤU KIỆN	THÉP SỐ	HÌNH DẠNG - KÍCH THƯỚC (mm)	ĐKÍNH CHDÀY (mm)	CHIỀU DÀI NỐI (mm)	CHIỀU DÀI MỘT THANH (mm)	SỐ THANH	TỔNG SỐ THANH	TỔNG CHIỀU DÀI (m)	KHỐI LƯỢNG (kg)
C.1 (SL=2)	1a	4050 200	18		4250	3	6	25.50	50.94
	2a	3330 200	18		3530	3	6	21.18	42.31
	5	50 250 150	6		900	21	42	37.80	8.39
C.2 (SL=16)	1a	4820	18		4820	3	48	231.36	462.16
	1b	3850 200	18		4050	3	48	194.40	388.33
	2a	4820	18		4820	3	48	231.36	462.16
	2b	3130 200	18		3330	3	48	159.84	319.29
	5	50 250 150	6		900	41	656	590.40	131.04
C.3 (SL=3)	1a	4820	18		4820	4	12	57.84	115.54
	1b	3850 200	18		4050	4	12	48.60	97.08
	5	50 150 150	6		700	33	99	69.30	15.38
C.4 (SL=4)	1a	4820	18		4820	3	12	57.84	115.54
	1b	4620	18		4620	3	12	55.44	110.75
	1c	3600 200	18		3800	4	16	60.80	121.45
	2a	4820	18		4820	3	12	57.84	115.54
	2b	3900	18		3900	3	12	46.80	93.49
	5a	50 250 150	6		900	41	164	147.60	32.76
	5b	50 250 150	6		900	15	60	54.00	11.99
C.5 (SL=2)	1a	4820	18		4820	3	6	28.92	57.77
	1b	4620	18		4620	3	6	27.72	55.37
	1c	3600 200	18		3800	3	6	22.80	45.54
	2a	4820	18		4820	3	6	28.92	57.77
	2b	4620	18		4620	3	6	27.72	55.37
	2c	2880 200	18		3080	3	6	18.48	36.92
	5	50 250 150	6		900	60	120	108.00	23.97
TR.1 (SL=5)	1a	3000 200	14		3200	4	20	64.00	77.34
	5	50 150 150	6		700	12	60	42.00	9.32

CHỦ ĐẦU TƯ:

TRƯƠNG THỊ THẢO DUYÊN

ĐƠN VỊ TƯ VẤN:

CÔNG TY CỔ PHẦN KIẾN TRÚC KISATO
KISATO CONSTRUCTION JOINT STOCK COMPANY
TRỤ SỞ MIỀN BẮC: Ô 20 – LIỀN KỀ 9 – KHU B1.4– KĐT THANH HÀ – HÀ ĐÔNG – HN
TRỤ SỞ MIỀN NAM: CĂN P16 – KĐT PARK RIVERSIDE – P. PHÚ HỮU – QUẬN 9 – TP.HCM
HOTLINE HỖ TRỢ: 02471076789

DỰ ÁN:

BIỆT THỰ 2 TẦNG HIỆN ĐẠI

G.Đ THỰC HIỆN:

THIẾT KẾ BẢN VẼ THI CÔNG

HẠNG MỤC:

KẾT CẤU

TÊN BẢN VẼ:

CHI TIẾT CỘT, THỐNG KÊ THÉP

CHỦ TRÌ THIẾT KẾ: TẠ VĂN QUÝ	
THIẾT KẾ: NGUYỄN BÁ HIỀN	
KIỂM TRA: TẠ VĂN QUÝ	

HÀ NỘI, NGÀY 25 THÁNG 06 NĂM 2020

1.THI CÔNG CẦN KẾT HỢP CHẶT CHẼ CÁC BẢN VẼ LIÊN QUAN

2. MỌI THAY ĐỔI NGOÀI HIỆN TRƯỜNG (NẾU CÓ) ĐƠN VỊ THI,CÔNG VÀ CHỦ ĐẦU TƯ PHẢI BÁO LẠI ĐƠN VỊ THIẾT KẾ ĐỂ CÙNG XỬ LÝ. NẾU THAY ĐỔI MÀ CHƯA CÓ Ý KIẾN ĐỒNG Ý CỦA ĐƠN VỊ THIẾT KẾ THI NHÀ THẦU PHẢI CHỊU HOÀN TOÀN TRÁCH NHIỆM.

3. DO KHÔNG CÓ TÀI LIỆU KHẢO SÁT ĐỊA CHẤT NÊN KẾT CẤU MÓNG ĐƯỢC TÍNH TOÁN THEO KINH NGHIỆM: NỀN ĐẤT LIỀN THỔ ĐẠT CƯỜNG ĐỘ 20T/M2, CỌC CẮM VÀO LỚP ĐẤT TỐT 2M. KHI GẶP NỀN ĐẤT YẾU HƠN GIA ĐÌNH PHẢI BÁO LẠI ĐƠN VỊ THIẾT KẾ ĐỂ CÙNG XỬ LÝ. TRƯỜNG HỢP KHÔNG BÁO LẠI ĐƠN VỊ THIẾT KẾ SẼ KHÔNG CHỊU TRÁCH NHIỆM VỀ KẾT CẤU MÓNG.

TỶ LỆ:	**1:50**
KÝ HIỆU HỒ SƠ:	BT-DD
BẢN VẼ SỐ:	**KC-23**

GHI CHÚ

Hiện nay công ty cổ phần kiến trúc KISATO đang triển khai dịch vụ thi công trọn gói 63 tỉnh thành . Nên nếu gia đình thết kế xong và có nhu cầu thi công trọn gói công trình thì hãy goi cho chúng tôi theo Hotline 096.345.92.88 (Gặp Mr Hào) để được tư vấn thêm. Ưu điểm khi gia đình sử dụng dịch vụ thi công trọn gói bên công ty chúng tôi là sẽ đồng bộ về mặt thẩm mỹ từ bản vẽ cho tới thực tế và đảm bảo chất lượng bởi những đội ngũ kỹ thuật , nhân công tay nghề cao

MẶT BẰNG KẾT CẤU TẦNG 2 CỐT +4.050

BẢNG THỐNG KÊ D(20x40)

TÊN CẤU KIỆN	KIỂU MẶT CẮT	CHIỀU DÀI (mm)	SỐ LƯỢNG
D.1		8300	2
D.2		7700	1
D.3		20200	1
D.4		23900	1
D.5		1450	1
D.6		16700	1
D.7		7400	1
D.8		6800	1

BẢNG THỐNG KÊ D(20x40)

TÊN CẤU KIỆN	KIỂU MẶT CẮT	CHIỀU DÀI (mm)	SỐ LƯỢNG
D.9		17900	2
D.10		11600	1
D.10A		11600	1
D.10B		11600	1
D.11		6500	1
D.12		3800	1
D.13		5600	1
D.14		12500	1
D.15		1555	1
D.16		4100	1

BẢNG THỐNG KÊ D(20x30)

TÊN CẤU KIỆN	KIỂU MẶT CẮT	CHIỀU DÀI (mm)	SỐ LƯỢNG
D.27		3170	1
D.28		11000	1
D.29		4100	1
D.30		8900	1

GHI CHÚ:

- SÀN DÀY 120MM.
- SÀN DÀY 120MM, HẠ CỐT 50MM.
- SÀN DÀY 120MM, HẠ CỐT ĐÁY DẦM.
- CỘT LÊN TIẾP TẦNG TRÊN
- CỘT DỪNG TẠI CỐT SÀN HIỆN TẠI

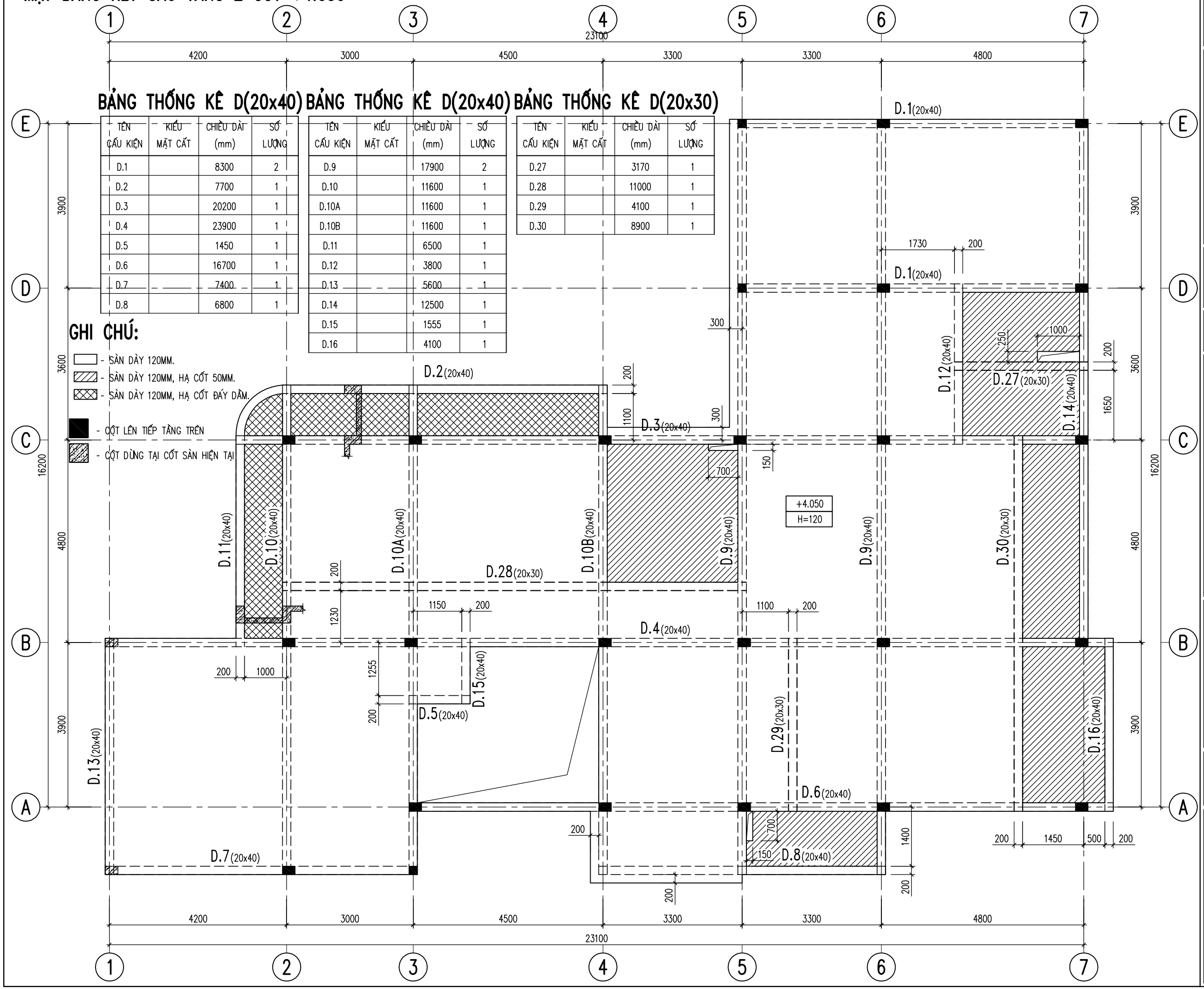

CHỦ ĐẦU TƯ:

TRƯƠNG THỊ THẢO DUYÊN

ĐƠN VỊ TƯ VẤN:

CÔNG TY CỔ PHẦN KIẾN TRÚC KISATO
KISATO CONSTRUCTION JOINT STOCK COMPANY
TRỤ SỞ MIỀN BẮC: Ô 20 – LIỀN KỀ 9 – KHU B1.4– KĐT THANH HÀ – HÀ ĐÔNG – HN
TRỤ SỞ MIỀN NAM: CĂN P16 – KĐT PARK RIVERSIDE – P. PHÚ HỮU – QUẬN 9 – TP.HCM
HOTLINE HỖ TRỢ: 02471076789

DỰ ÁN:

BIỆT THỰ 2 TẦNG HIỆN ĐẠI

G.Đ THỰC HIỆN:

THIẾT KẾ BẢN VẼ THI CÔNG

HẠNG MỤC:

KẾT CẤU

TÊN BẢN VẼ:

MẶT BẰNG KẾT CẤU TẦNG 2

CHỦ TRÌ THIẾT KẾ: TẠ VĂN QUÝ	tagquy
THIẾT KẾ: NGUYỄN BÁ HIỀN	
KIỂM TRA: TẠ VĂN QUÝ	tagquy

HÀ NỘI, NGÀY 25 THÁNG 06 NĂM 2020

1.THI CÔNG CẦN KẾT HỢP CHẶT CHẼ CÁC BẢN VẼ LIÊN QUAN
2. MỌI THAY ĐỔI NGOÀI HIỆN TRƯỜNG (NẾU CÓ) ĐƠN VỊ THI,CÔNG VÀ CHỦ ĐẦU TƯ PHẢI BÁO LẠI ĐƠN VỊ THIẾT KẾ ĐỂ CÙNG XỬ LÝ. NẾU THAY ĐỔI MÀ CHƯA CÓ Ý KIẾN ĐỒNG Ý CỦA ĐƠN VỊ THIẾT KẾ THI NHÀ THẦU PHẢI CHỊU HOÀN TOÀN TRÁCH NHIỆM.
3. DO KHÔNG CÓ TÀI LIỆU KHẢO SÁT ĐỊA CHẤT NÊN KẾT CẤU MÓNG ĐƯỢC TÍNH TOÁN THEO KINH NGHIỆM: NỀN ĐẤT LIÊN THỔ ĐẠT CƯỜNG ĐỘ 20T/M2, CỌC CẮM VÀO LỚP ĐẤT TỐT 2M. KHI GẶP NỀN ĐẤT YẾU HƠN GIA ĐÌNH PHẢI BÁO LẠI ĐƠN VỊ THIẾT KẾ ĐỂ CÙNG XỬ LÝ. TRƯỜNG HỢP KHÔNG BÁO LẠI ĐƠN VỊ THIẾT KẾ SẼ KHÔNG CHỊU TRÁCH NHIỆM VỀ KẾT CẤU MÓNG.

TỶ LỆ:	**1:50**
KÝ HIỆU HỒ SƠ:	BT-DD
BẢN VẼ SỐ:	**KC-24**

GHI CHÚ

Hiện nay công ty cổ phần kiến trúc KISATO đang triển khai dịch vụ thi công trọn gói 63 tỉnh thành . Nên nếu gia đình thết kế xong và có nhu cầu thi công trọn gói công trình thì hãy gọi cho chúng tôi theo Hotline 096.345.92.88 (Gặp Mr Hảo) để được tư vấn thêm. Ưu điểm khi gia đình sử dụng dịch vụ thi công trọn gói bên công ty chúng tôi là sẽ đồng bộ về mặt thẩm mỹ từ bản vẽ cho tới thực tế và đảm bảo chất lượng bởi những đội ngũ kỹ thuật , nhân công tay nghề cao

MẶT BẰNG KẾT CẤU TẦNG 3 CỐT +7.950

BẢNG THỐNG KÊ D(20x40)

TÊN CẤU KIỆN	KIỂU MẶT CẮT	CHIỀU DÀI (mm)	SỐ LƯỢNG
D.2		7700	1
D.6		16700	1
D.8		6800	1
D.9		17900	2
D.10		11600	1
D.10A		11600	1
D.10B		11600	1
D.17		11900	1
D.18		20800	2

BẢNG THỐNG KÊ D(20x40)

TÊN CẤU KIỆN	KIỂU MẶT CẮT	CHIỀU DÀI (mm)	SỐ LƯỢNG
D.19		4300	1
D.20		16400	1
D.21		16400	1
D.22		9700	2
D.23		7700	1

BẢNG THỐNG KÊ D(20x30)

TÊN CẤU KIỆN	KIỂU MẶT CẮT	CHIỀU DÀI (mm)	SỐ LƯỢNG
D.31		8000	1

GHI CHÚ:

- SÀN DÀY 120MM.
- SÀN DÀY 120MM, HẠ CỐT 50MM.
- SÀN DÀY 120MM, HẠ CỐT ĐÁY DẦM.

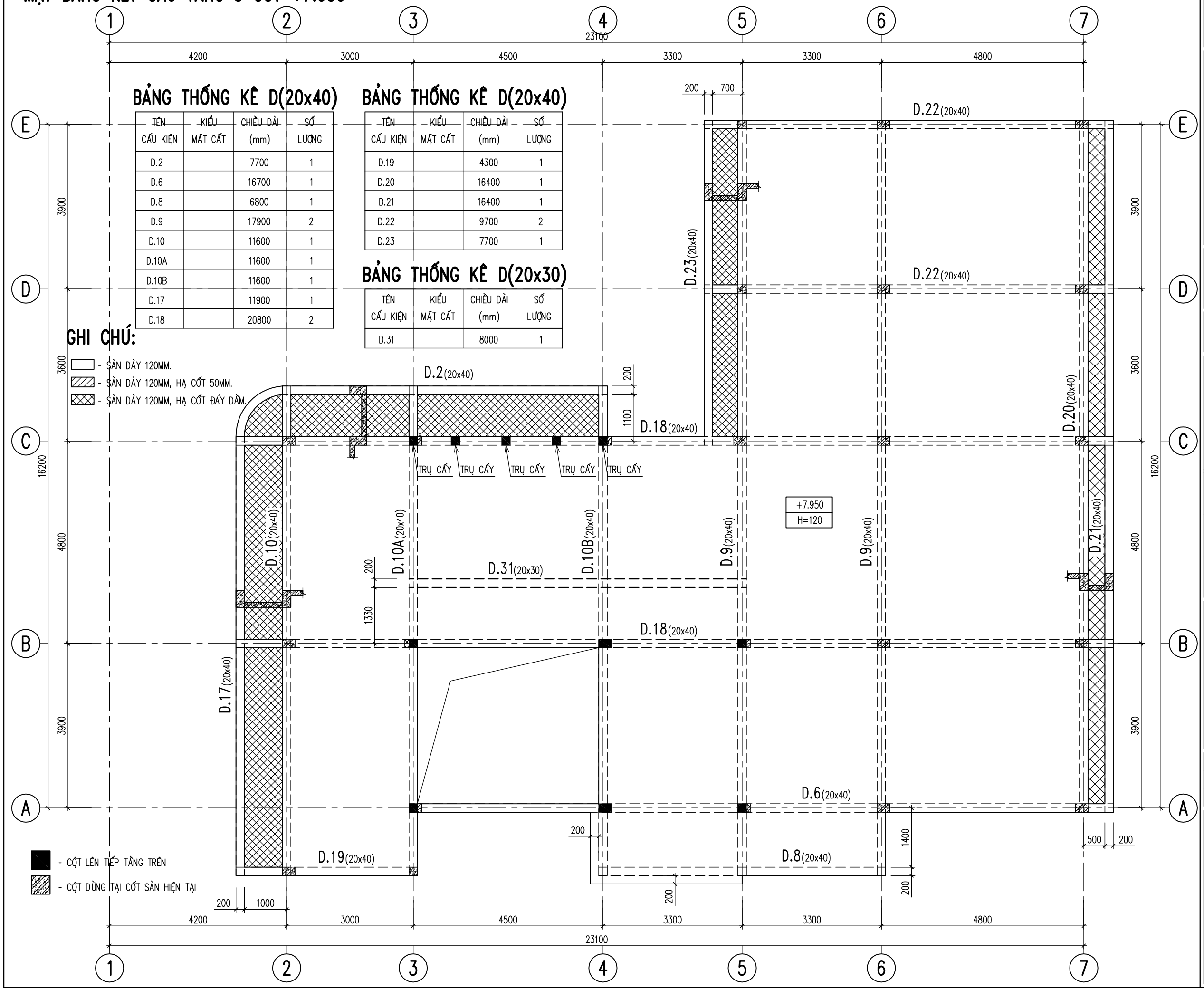

CHỦ ĐẦU TƯ:

TRƯƠNG THỊ THẢO DUYÊN

ĐƠN VỊ TƯ VẤN:

CÔNG TY CỔ PHẦN KIẾN TRÚC KISATO
KISATO CONSTRUCTION JOINT STOCK COMPANY
TRỤ SỞ MIỀN BẮC: Ô 20 – LIỀN KỀ 9 – KHU B1.4– KĐT THANH HÀ – HÀ ĐÔNG – HN
TRỤ SỞ MIỀN NAM: CĂN P16 – KĐT PARK RIVERSIDE – P. PHÚ HỮU – QUẬN 9 – TP.HCM
HOTLINE HỖ TRỢ: 02471076789

DỰ ÁN:

BIỆT THỰ 2 TẦNG HIỆN ĐẠI

G.Đ THỰC HIỆN:

THIẾT KẾ BẢN VẼ THI CÔNG

HẠNG MỤC:

KẾT CẤU

TÊN BẢN VẼ:

MẶT BẰNG KẾT CẤU TẦNG 3

CHỦ TRÌ THIẾT KẾ: TẠ VĂN QUÝ

THIẾT KẾ: NGUYỄN BÁ HIỀN

KIỂM TRA: TẠ VĂN QUÝ

HÀ NỘI, NGÀY 25 THÁNG 06 NĂM 2020

1.THI CÔNG CẦN KẾT HỢP CHẶT CHẼ CÁC BẢN VẼ LIÊN QUAN
2. MỌI THAY ĐỔI NGOÀI HIỆN TRƯỜNG (NẾU CÓ) ĐƠN VỊ THI CÔNG VÀ CHỦ ĐẦU TƯ PHẢI BÁO LẠI ĐƠN VỊ THIẾT KẾ ĐỂ CÙNG XỬ LÝ. NẾU THAY ĐỔI MÀ CHƯA CÓ Ý KIẾN ĐỒNG Ý CỦA ĐƠN VỊ THIẾT KẾ THÌ NHÀ THẦU PHẢI CHỊU HOÀN TOÀN TRÁCH NHIỆM.
3. DO KHÔNG CÓ TÀI LIỆU KHẢO SÁT ĐỊA CHẤT NÊN KẾT CẤU MÓNG ĐƯỢC TÍNH TOÁN THEO KINH NGHIỆM: NỀN ĐẤT LIÊN THỔ ĐẠT CƯỜNG ĐỘ 20T/M2, CỌC CẮM VÀO LỚP ĐẤT TỐT 2M. KHI GẶP NỀN ĐẤT YẾU HƠN GIA ĐÌNH PHẢI BÁO LẠI ĐƠN VỊ THIẾT KẾ ĐỂ CÙNG XỬ LÝ. TRƯỜNG HỢP KHÔNG BÁO LẠI ĐƠN VỊ THIẾT KẾ SẼ KHÔNG CHỊU TRÁCH NHIỆM VỀ KẾT CẤU MÓNG.

TỶ LỆ:	1:50
KÝ HIỆU HỒ SƠ:	BT-DD
BẢN VẼ SỐ:	KC-25

GHI CHÚ

Hiện nay công ty cổ phần kiến trúc KISATO đang triển khai dịch vụ thi công trọn gói 63 tỉnh thành . Nên nếu gia đình thết kế xong và có nhu cầu thi công trọn gói công trình thì hãy gọi cho chúng tôi theo Hotline 096.345.92.88 (Gặp Mr Hảo) để được tư vấn thêm. Ưu điểm khi gia đình sử dụng dịch vụ thi công trọn gói bên công ty chúng tôi là sẽ đồng bộ về mặt thẩm mỹ từ bản vẽ cho tới thực tế và đảm bảo chất lượng bởi những đội ngũ kỹ thuật , nhân công tay nghề cao

MẶT BẰNG KẾT CẤU LAM TRANG TRÍ CỐT +11.600

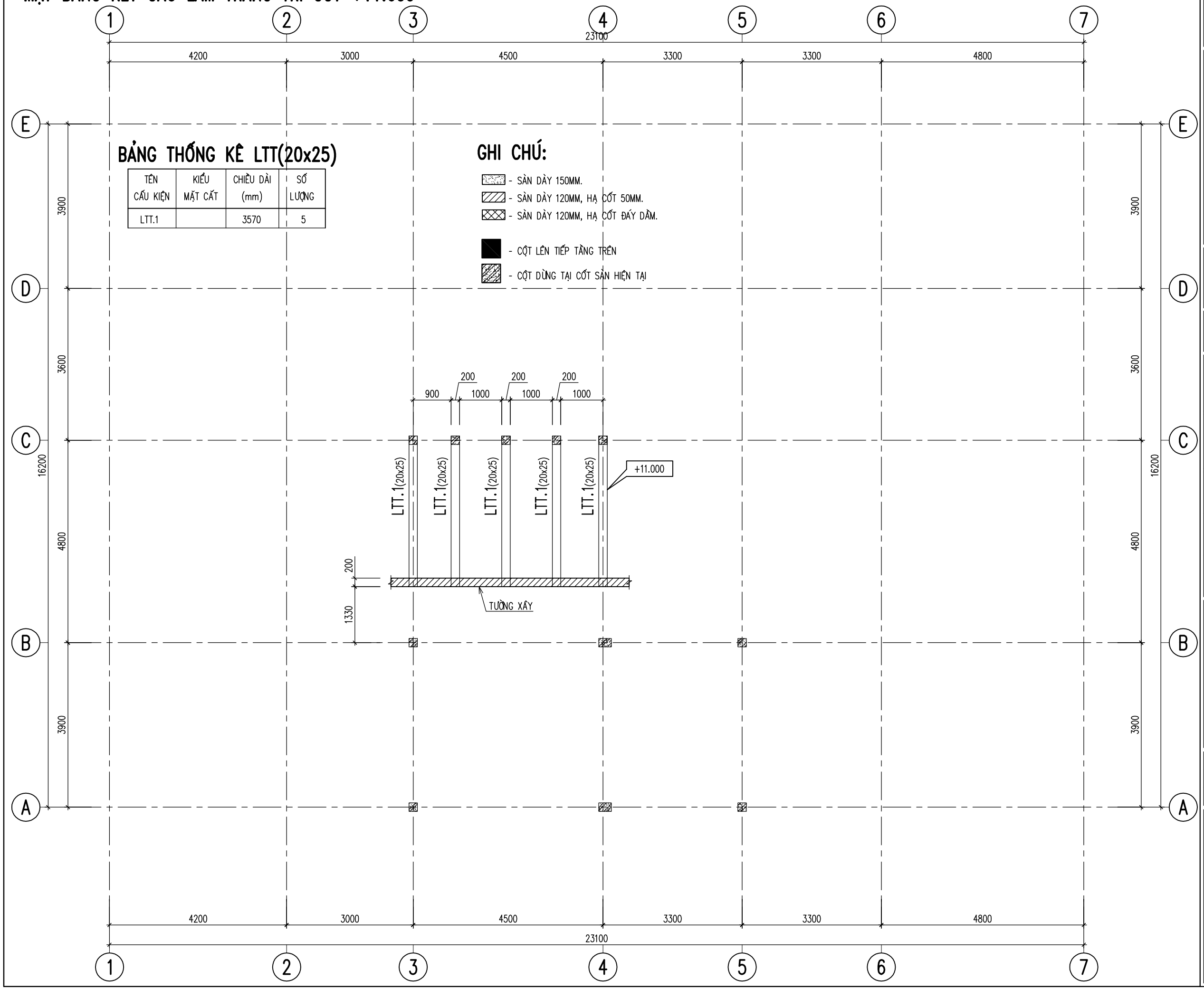

BẢNG THỐNG KÊ LTT(20x25)

TÊN CẤU KIỆN	KIỂU MẶT CẮT	CHIỀU DÀI (mm)	SỐ LƯỢNG
LTT.1		3570	5

GHI CHÚ:

- SÀN DÀY 150MM.
- SÀN DÀY 120MM, HẠ CỐT 50MM.
- SÀN DÀY 120MM, HẠ CỐT ĐÁY DẦM.
- CỘT LÊN TIẾP TẦNG TRÊN
- CỘT DỪNG TẠI CỐT SÀN HIỆN TẠI

CHỦ ĐẦU TƯ:

TRƯƠNG THỊ THẢO DUYÊN

ĐƠN VỊ TƯ VẤN:

CÔNG TY CỔ PHẦN KIẾN TRÚC KISATO
KISATO CONSTRUCTION JOINT STOCK COMPANY
TRỤ SỞ MIỀN BẮC: Ô 20 – LIỀN KỀ 9 – KHU B1.4– KĐT THANH HÀ – HÀ ĐÔNG – HN
TRỤ SỞ MIỀN NAM: CĂN P16 – KĐT PARK RIVERSIDE – P. PHÚ HỮU – QUẬN 9 – TP.HCM
HOTLINE HỖ TRỢ: 02471076789

DỰ ÁN:

BIỆT THỰ 2 TẦNG HIỆN ĐẠI

G.Đ THỰC HIỆN:

THIẾT KẾ BẢN VẼ THI CÔNG

HẠNG MỤC:

KẾT CẤU

TÊN BẢN VẼ:

MẶT BẰNG KẾT CẤU LAM TRANG TRÍ

CHỦ TRÌ THIẾT KẾ: TẠ VĂN QUÝ	
THIẾT KẾ: NGUYỄN BÁ HIỀN	
KIỂM TRA: TẠ VĂN QUÝ	

HÀ NỘI, NGÀY 25 THÁNG 06 NĂM 2020

1.THI CÔNG CẦN KẾT HỢP CHẶT CHẼ CÁC BẢN VẼ LIÊN QUAN

2. MỌI THAY ĐỔI NGOÀI HIỆN TRƯỜNG (NẾU CÓ) ĐƠN VỊ THI CÔNG VÀ CHỦ ĐẦU TƯ PHẢI BÁO LẠI ĐƠN VỊ THIẾT KẾ ĐỂ CÙNG XỬ LÝ. NẾU THAY ĐỔI MÀ CHƯA CÓ Ý KIẾN ĐỒNG Ý CỦA ĐƠN VỊ THIẾT KẾ THÌ NHÀ THẦU PHẢI CHỊU HOÀN TOÀN TRÁCH NHIỆM.

3. DO KHÔNG CÓ TÀI LIỆU KHẢO SÁT ĐỊA CHẤT NÊN KẾT CẤU MÓNG ĐƯỢC TÍNH TOÁN THEO KINH NGHIỆM: NỀN ĐẤT LIỀN THỔ ĐẠT CƯỜNG ĐỘ 20T/M2, CỌC CẮM VÀO LỚP ĐẤT TỐT 2M. KHI GẶP NỀN ĐẤT YẾU HƠN GIA ĐÌNH PHẢI BÁO LẠI ĐƠN VỊ THIẾT KẾ ĐỂ CÙNG XỬ LÝ. TRƯỜNG HỢP KHÔNG BÁO LẠI ĐƠN VỊ THIẾT KẾ SẼ KHÔNG CHỊU TRÁCH NHIỆM VỀ KẾT CẤU MÓNG.

TỶ LỆ:	**1:50**
KÝ HIỆU HỒ SƠ:	BT-DD
BẢN VẼ SỐ:	**KC-26**

GHI CHÚ

Hiện nay công ty cổ phần kiến trúc KISATO đang triển khai dịch vụ thi công trọn gói 63 tỉnh thành . Nên nếu gia đình thết kế xong và có nhu cầu thi công trọn gói công trình thì hãy gọi cho chúng tôi theo Hotline 096.345.92.88 (Gặp Mr Hảo) để được tư vấn thêm. Ưu điểm khi gia đình sử dụng dịch vụ thi công trọn gói bên công ty chúng tôi là sẽ đồng bộ về mặt thẩm mỹ từ bản vẽ cho tới thực tế và đảm bảo chất lượng bởi những đội ngũ kỹ thuật , nhân công tay nghề cao

MẶT BẰNG KẾT CẤU TẦNG MÁI CỐT +11.600

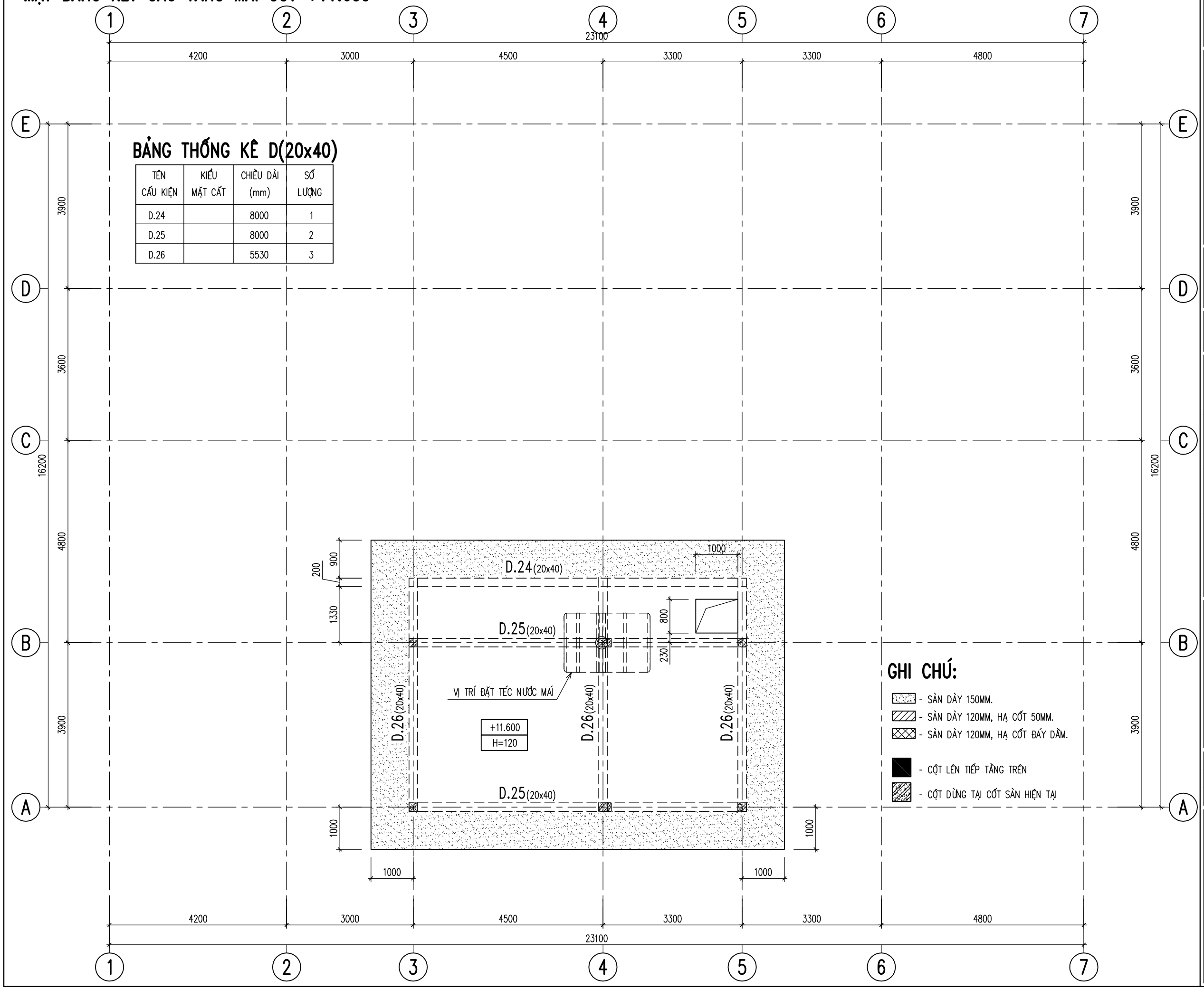

BẢNG THỐNG KÊ D(20x40)

TÊN CẤU KIỆN	KIỂU MẶT CẮT	CHIỀU DÀI (mm)	SỐ LƯỢNG
D.24		8000	1
D.25		8000	2
D.26		5530	3

GHI CHÚ:

- SÀN DÀY 150MM.
- SÀN DÀY 120MM, HẠ CỐT 50MM.
- SÀN DÀY 120MM, HẠ CỐT ĐÁY DẦM.
- CỘT LÊN TIẾP TẦNG TRÊN
- CỘT DỪNG TẠI CỐT SÀN HIỆN TẠI

CHỦ ĐẦU TƯ:

TRƯƠNG THỊ THẢO DUYÊN

ĐƠN VỊ TƯ VẤN:

CÔNG TY CỔ PHẦN KIẾN TRÚC KISATO
KISATO CONSTRUCTION JOINT STOCK COMPANY
TRỤ SỞ MIỀN BẮC: Ô 20 – LIỀN KỀ 9 – KHU B1.4– KĐT THANH HÀ – HÀ ĐÔNG – HN
TRỤ SỞ MIỀN NAM: CĂN P16 – KĐT PARK RIVERSIDE – P. PHÚ HỮU – QUẬN 9 – TP.HCM
HOTLINE HỖ TRỢ: 02471076789

DỰ ÁN:

BIỆT THỰ 2 TẦNG HIỆN ĐẠI

G.Đ THỰC HIỆN:

THIẾT KẾ BẢN VẼ THI CÔNG

HẠNG MỤC:

KẾT CẤU

TÊN BẢN VẼ:

MẶT BẰNG KẾT CẤU TẦNG MÁI

CHỦ TRÌ THIẾT KẾ: TẠ VĂN QUÝ	tạquý
THIẾT KẾ: NGUYỄN BÁ HIỀN	
KIỂM TRA: TẠ VĂN QUÝ	tạquý

HÀ NỘI, NGÀY 25 THÁNG 06 NĂM 2020

1.THI CÔNG CẦN KẾT HỢP CHẶT CHẼ CÁC BẢN VẼ LIÊN QUAN
2. MỌI THAY ĐỔI NGOÀI HIỆN TRƯỜNG (NẾU CÓ) ĐƠN VỊ THI CÔNG VÀ CHỦ ĐẦU TƯ PHẢI BÁO LẠI ĐƠN VỊ THIẾT KẾ ĐỂ CÙNG XỬ LÝ. NẾU THAY ĐỔI MÀ CHƯA CÓ Ý KIẾN ĐỒNG Ý CỦA ĐƠN VỊ THIẾT KẾ THÌ NHÀ THẦU PHẢI CHỊU HOÀN TOÀN TRÁCH NHIỆM.
3. DO KHÔNG CÓ TÀI LIỆU KHẢO SÁT ĐỊA CHẤT NÊN KẾT CẤU MÓNG ĐƯỢC TÍNH TOÁN THEO KINH NGHIỆM: NỀN ĐẤT LIÊN THỔ ĐẠT CƯỜNG ĐỘ 20T/M2, CỌC CẮM VÀO LỚP ĐẤT TỐT 2M. KHI GẶP NỀN ĐẤT YẾU HƠN GIA ĐÌNH PHẢI BÁO LẠI ĐƠN VỊ THIẾT KẾ ĐỂ CÙNG XỬ LÝ. TRƯỜNG HỢP KHÔNG BÁO LẠI ĐƠN VỊ THIẾT KẾ SẼ KHÔNG CHỊU TRÁCH NHIỆM VỀ KẾT CẤU MÓNG.

TỶ LỆ:	**1:50**
KÝ HIỆU HỒ SƠ:	BT-DD
BẢN VẼ SỐ:	**KC-27**

GHI CHÚ

Hiện nay công ty cổ phần kiến trúc KISATO đang triển khai dịch vụ thi công trọn gói 63 tỉnh thành . Nên nếu gia đình thết kế xong và có nhu cầu thi công trọn gói công trình thì hãy gọi cho chúng tôi theo Hotline 096.345.92.88 (Gặp Mr Hảo) để được tư vấn thêm. Ưu điểm khi gia đình sử dụng dịch vụ thi công trọn gói bên công ty chúng tôi là sẽ đồng bộ về mặt thẩm mỹ từ bản vẽ cho tới thực tế và đảm bảo chất lượng bởi những đội ngũ kỹ thuật , nhân công tay nghề cao

D.1
SL= 2

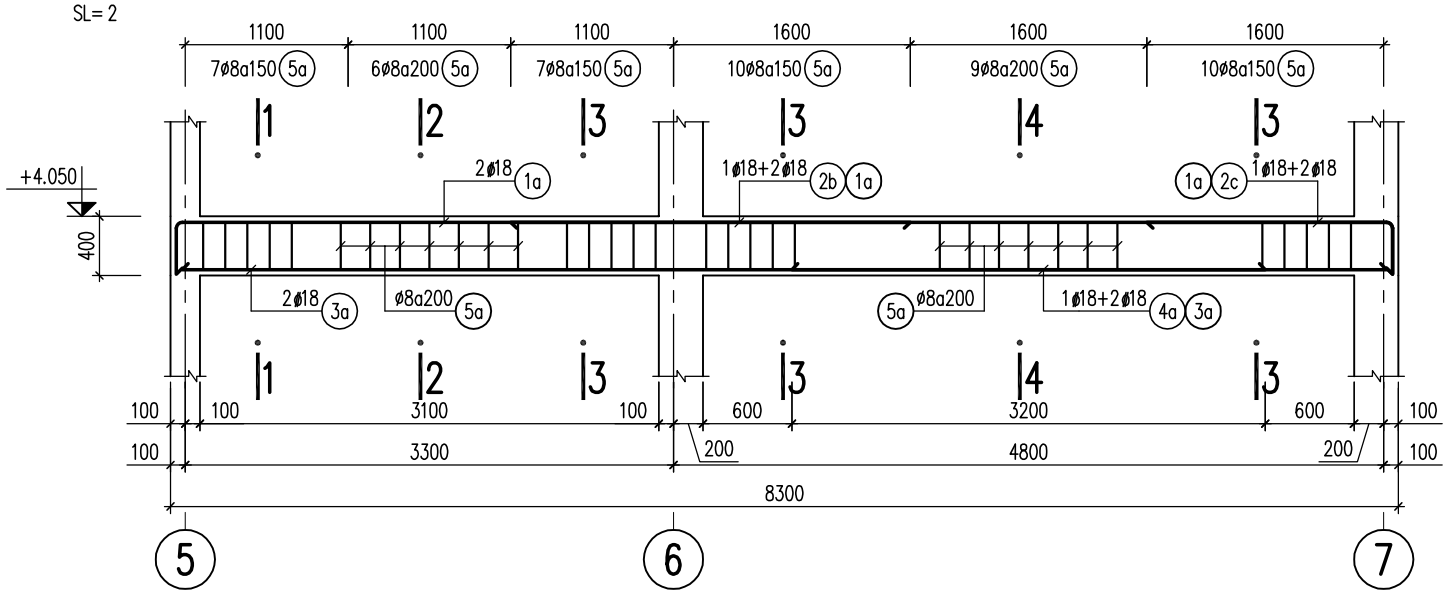

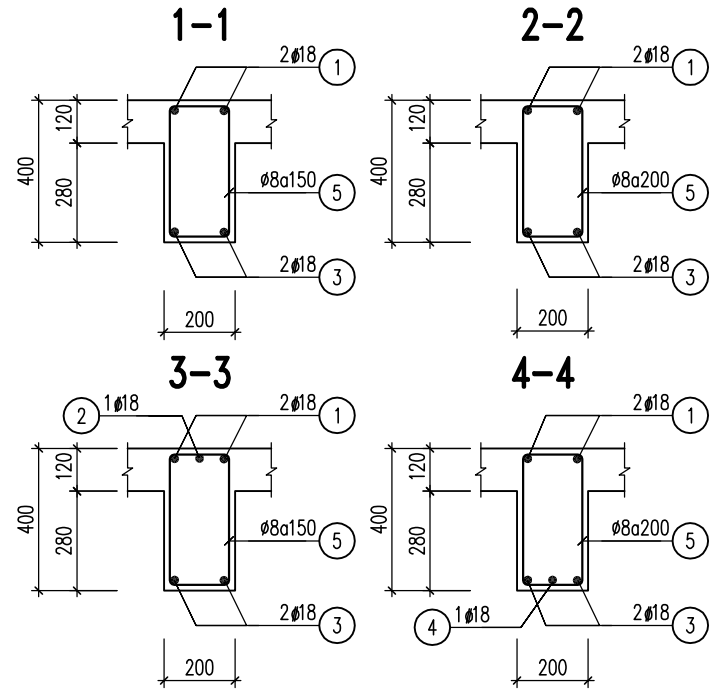

D.3
SL= 1

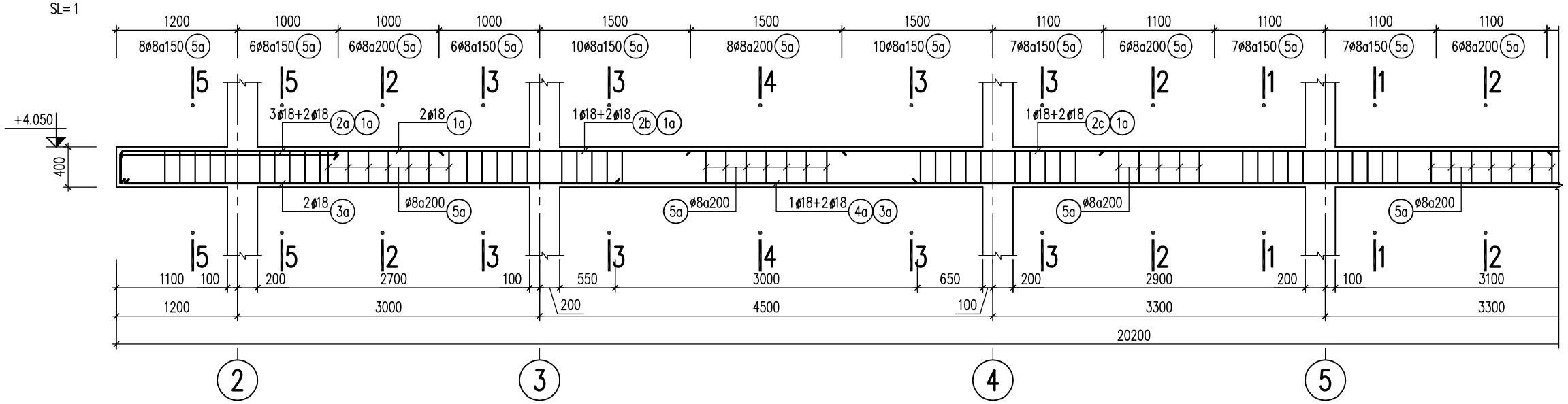

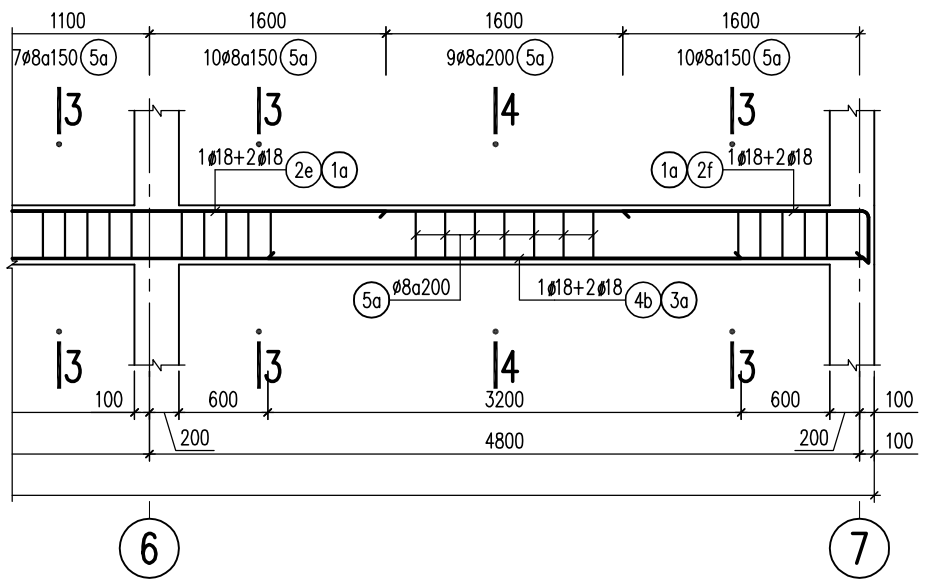

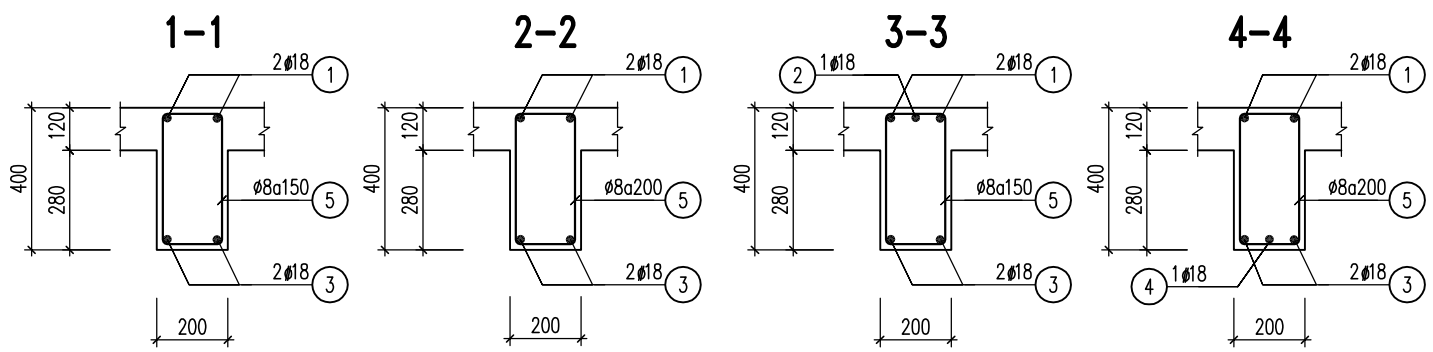

CHỦ ĐẦU TƯ:

TRƯƠNG THỊ THẢO DUYÊN

ĐƠN VỊ TƯ VẤN:

CÔNG TY CỔ PHẦN KIẾN TRÚC KISATO
KISATO CONSTRUCTION JOINT STOCK COMPANY
TRỤ SỞ MIỀN BẮC: Ô 20 – LIỀN KỀ 9 – KHU B1.4– KĐT THANH HÀ – HÀ ĐÔNG – HN
TRỤ SỞ MIỀN NAM: CĂN P16 – KĐT PARK RIVERSIDE – P. PHÚ HỮU – QUẬN 9 – TP.HCM
HOTLINE HỖ TRỢ: 02471076789

DỰ ÁN:

BIỆT THỰ 2 TẦNG HIỆN ĐẠI

G.Đ THỰC HIỆN:

THIẾT KẾ BẢN VẼ THI CÔNG

HẠNG MỤC:

KẾT CẤU

TÊN BẢN VẼ:

CHI TIẾT DẦM

CHỦ TRÌ THIẾT KẾ: TẠ VĂN QUÝ	
THIẾT KẾ: NGUYỄN BÁ HIỀN	
KIỂM TRA: TẠ VĂN QUÝ	

HÀ NỘI, NGÀY 25 THÁNG 06 NĂM 2020

1. THI CÔNG CẦN KẾT HỢP CHẶT CHẼ CÁC BẢN VẼ LIÊN QUAN
2. MỌI THAY ĐỔI NGOÀI HIỆN TRƯỜNG (NẾU CÓ) ĐƠN VỊ THI CÔNG VÀ CHỦ ĐẦU TƯ PHẢI BÁO LẠI ĐƠN VỊ THIẾT KẾ ĐỂ CÙNG XỬ LÝ. NẾU THAY ĐỔI MÀ CHƯA CÓ Ý KIẾN ĐỒNG Ý CỦA ĐƠN VỊ THIẾT KẾ THÌ NHÀ THẦU PHẢI CHỊU HOÀN TOÀN TRÁCH NHIỆM.
3. DO KHÔNG CÓ TÀI LIỆU KHẢO SÁT ĐỊA CHẤT NÊN KẾT CẤU MÓNG ĐƯỢC TÍNH TOÁN THEO KINH NGHIỆM: NỀN ĐẤT LIÊN THỔ ĐẠT CƯỜNG ĐỘ 20T/M2, CỌC CẮM VÀO LỚP ĐẤT TỐT 2M. KHI GẶP NỀN ĐẤT YẾU HƠN GIẢ ĐỊNH PHẢI BÁO LẠI ĐƠN VỊ THIẾT KẾ ĐỂ CÙNG XỬ LÝ. TRƯỜNG HỢP KHÔNG BÁO LẠI ĐƠN VỊ THIẾT KẾ SẼ KHÔNG CHỊU TRÁCH NHIỆM VỀ KẾT CẤU MÓNG.

TỶ LỆ:	**1:50**
KÝ HIỆU HỒ SƠ:	BT-DD
BẢN VẼ SỐ:	**KC-28**

GHI CHÚ

Hiện nay công ty cổ phần kiến trúc KISATO đang triển khai dịch vụ thi công trọn gói 63 tỉnh thành . Nên nếu gia đình thết kế xong và có nhu cầu thi công trọn gói công trình thì hãy gọi cho chúng tôi theo Hotline 096.345.92.88 (Gặp Mr Hảo) để được tư vấn thêm. Ưu điểm khi gia đình sử dụng dịch vụ thi công trọn gói bên công ty chúng tôi là sẽ đồng bộ về mặt thẩm mỹ từ bản vẽ cho tới thực tế và đảm bảo chất lượng bởi những đội ngũ kỹ thuật , nhân công tay nghề cao

D.4
SL=1

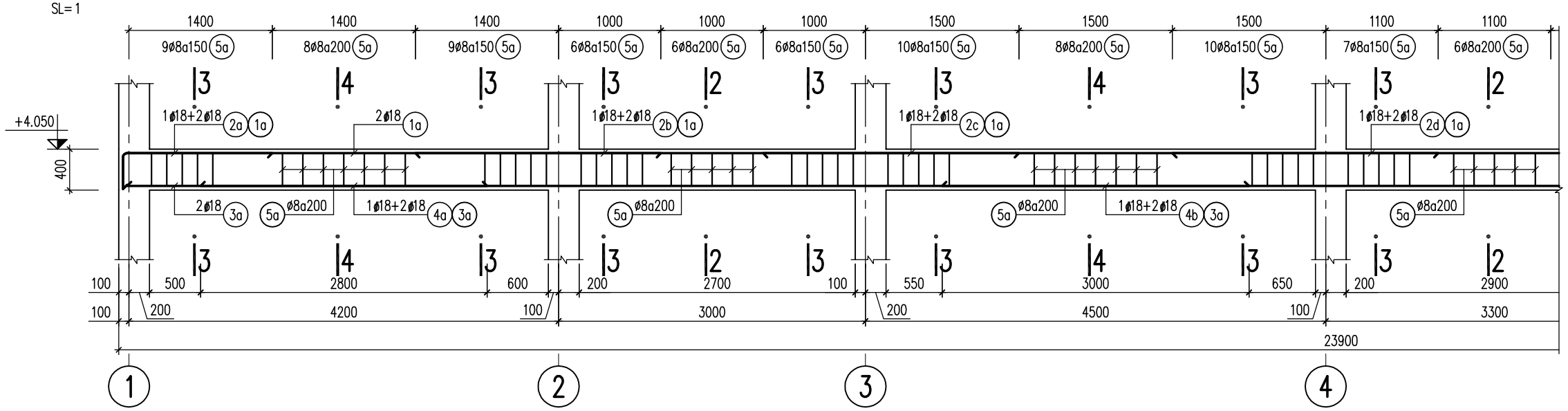

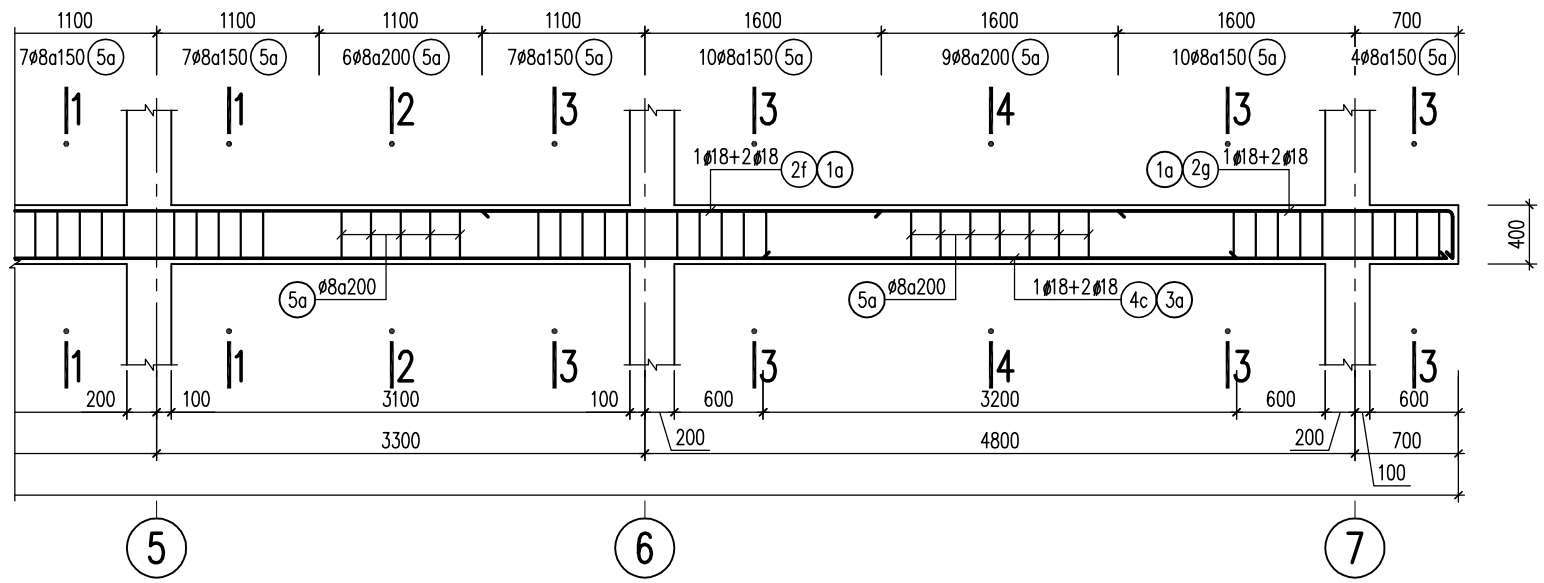

D.7
SL=1

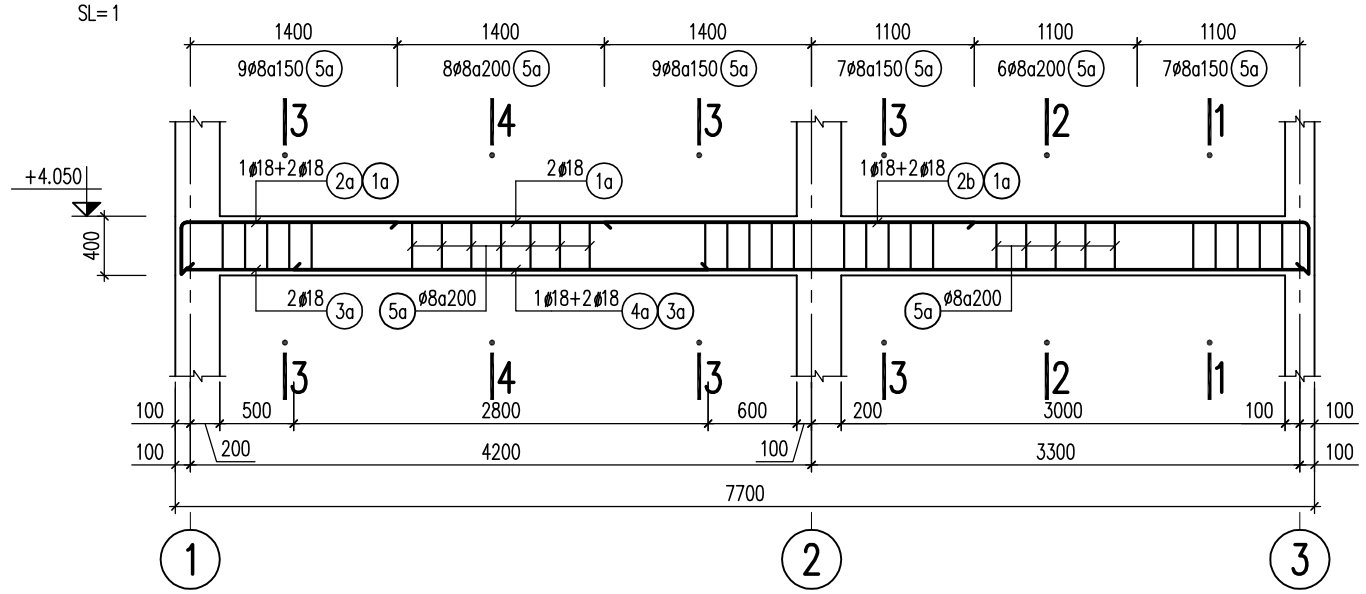

1-1

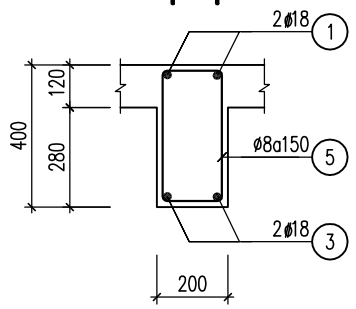

2-2

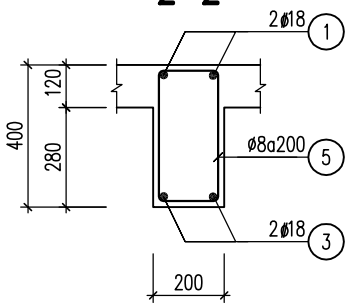

3-3

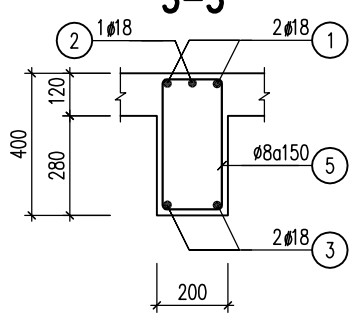

4-4

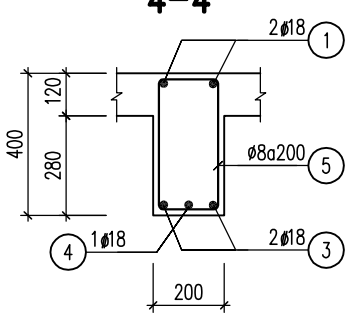

CHỦ ĐẦU TƯ:

TRƯƠNG THỊ THẢO DUYÊN

ĐƠN VỊ TƯ VẤN:

CÔNG TY CỔ PHẦN KIẾN TRÚC KISATO
KISATO CONSTRUCTION JOINT STOCK COMPANY
TRỤ SỞ MIỀN BẮC: Ô 20 – LIỀN KỀ 9 – KHU B1.4– KĐT THANH HÀ – HÀ ĐÔNG – HN
TRỤ SỞ MIỀN NAM: CĂN P16 – KĐT PARK RIVERSIDE – P. PHÚ HỮU – QUẬN 9 – TP.HCM
HOTLINE HỖ TRỢ: 02471076789

DỰ ÁN:

BIỆT THỰ 2 TẦNG HIỆN ĐẠI

G.Đ THỰC HIỆN:

THIẾT KẾ BẢN VẼ THI CÔNG

HẠNG MỤC:

KẾT CẤU

TÊN BẢN VẼ:

CHI TIẾT DẦM

CHỦ TRÌ THIẾT KẾ: TẠ VĂN QUÝ	tagquy
THIẾT KẾ: NGUYỄN BÁ HIỀN	
KIỂM TRA: TẠ VĂN QUÝ	tagquy

HÀ NỘI, NGÀY 25 THÁNG 06 NĂM 2020

1. THI CÔNG CẦN KẾT HỢP CHẶT CHẼ CÁC BẢN VẼ LIÊN QUAN
2. MỌI THAY ĐỔI NGOÀI HIỆN TRƯỜNG (NẾU CÓ) ĐƠN VỊ THI,CÔNG VÀ CHỦ ĐẦU TƯ PHẢI BÁO LẠI ĐƠN VỊ THIẾT KẾ ĐỂ CÙNG XỬ LÝ. NẾU THAY ĐỔI MÀ CHƯA CÓ Ý KIẾN ĐỒNG Ý CỦA ĐƠN VỊ THIẾT KẾ THI NHÀ THẦU PHẢI CHỊU HOÀN TOÀN TRÁCH NHIỆM.
3. DO KHÔNG CÓ TÀI LIỆU KHẢO SÁT ĐỊA CHẤT NÊN KẾT CẤU MÓNG ĐƯỢC TÍNH TOÁN THEO KINH NGHIỆM: NỀN ĐẤT LIÊN THỔ ĐẠT CƯỜNG ĐỘ 20T/M2, CỌC CẮM VÀO LỚP ĐẤT TỐT 2M. KHI GẶP NỀN ĐẤT YẾU HƠN GIẢ ĐỊNH PHẢI BÁO LẠI ĐƠN VỊ THIẾT KẾ ĐỂ CÙNG XỬ LÝ. TRƯỜNG HỢP KHÔNG BÁO LẠI ĐƠN VỊ THIẾT KẾ SẼ KHÔNG CHỊU TRÁCH NHIỆM VỀ KẾT CẤU MÓNG.

TỶ LỆ:	**1:50**
KÝ HIỆU HỒ SƠ:	BT-DD
BẢN VẼ SỐ:	**KC-29**

GHI CHÚ

Hiện nay công ty cổ phần kiến trúc KISATO đang triển khai dịch vụ thi công trọn gói 63 tỉnh thành . Nên nếu gia đình thết kế xong và có nhu cầu thi công trọn gói công trình thì hãy goi cho chúng tôi theo Hotline 096.345.92.88 (Gặp Mr Hào) để được tư vấn thêm. Ưu điểm khi gia đình sử dụng dịch vụ thi công trọn gói bên công ty chúng tôi là sẽ đồng bộ về mặt thẩm mỹ từ bản vẽ cho tới thực tế và đảm bảo chất lượng bởi những đội ngũ kỹ thuật , nhân công tay nghề cao

D.6

SL= 2

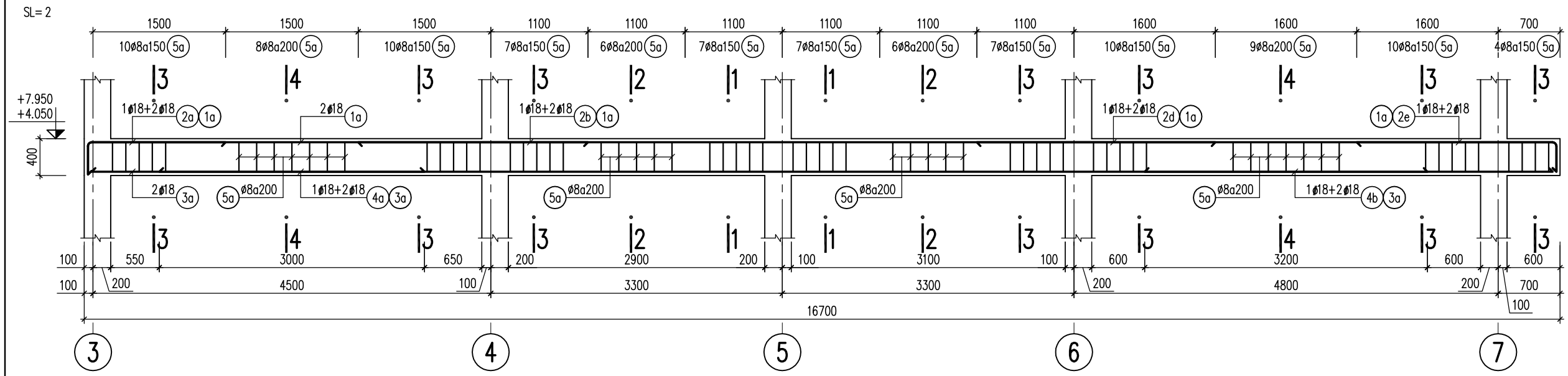

D.9

SL= 4

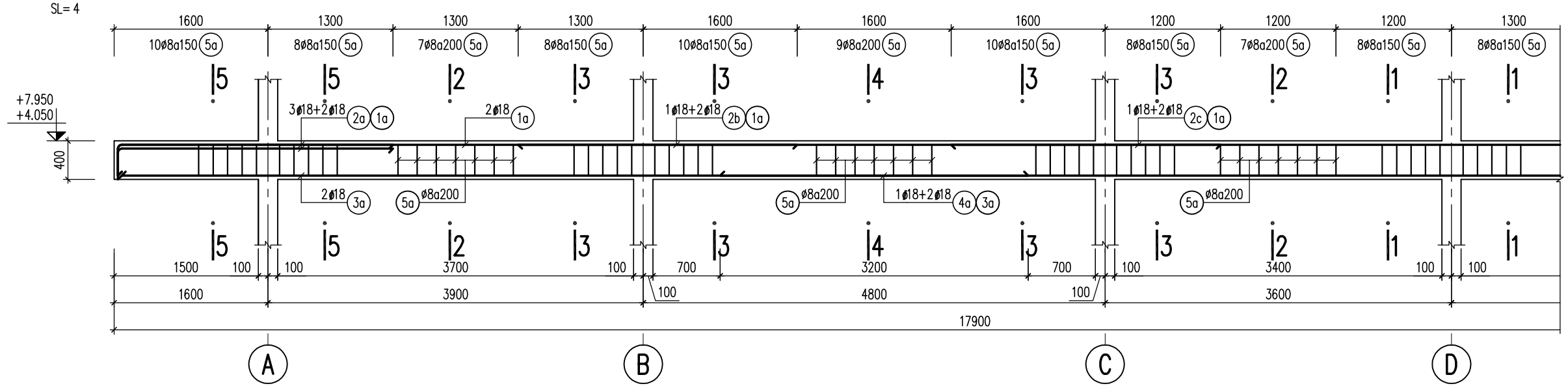

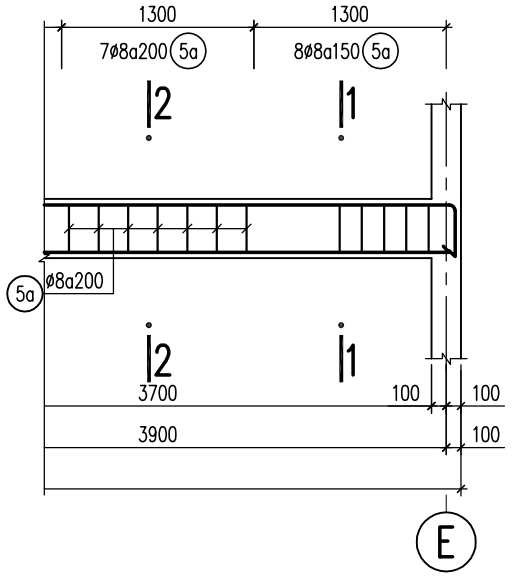

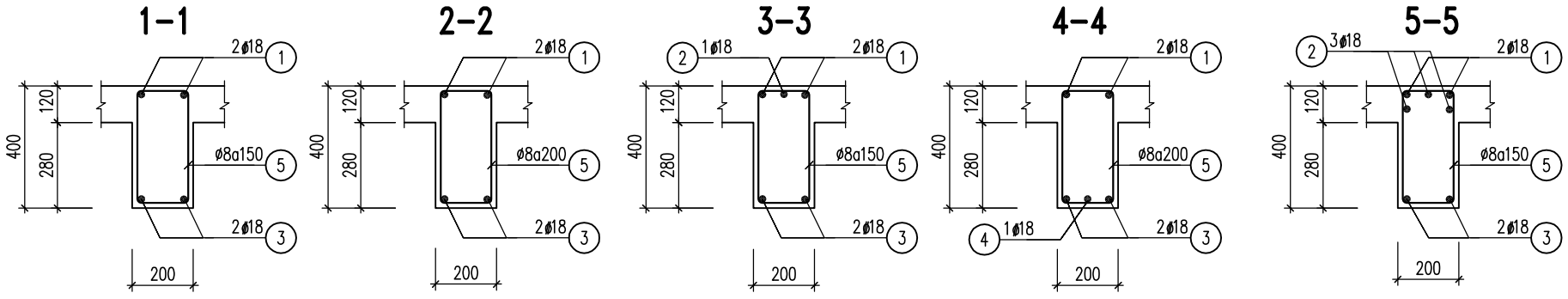

CHỦ ĐẦU TƯ:

TRƯƠNG THỊ THẢO DUYÊN

ĐƠN VỊ TƯ VẤN:

CÔNG TY CỔ PHẦN KIẾN TRÚC KISATO
KISATO CONSTRUCTION JOINT STOCK COMPANY
TRỤ SỞ MIỀN BẮC: Ô 20 – LIỀN KỀ 9 – KHU B1.4– KĐT THANH HÀ – HÀ ĐÔNG – HN
TRỤ SỞ MIỀN NAM: CĂN P16 – KĐT PARK RIVERSIDE – P. PHÚ HỮU – QUẬN 9 – TP.HCM

HOTLINE HỖ TRỢ: 02471076789

DỰ ÁN:

BIỆT THỰ 2 TẦNG HIỆN ĐẠI

G.Đ THỰC HIỆN:

THIẾT KẾ BẢN VẼ THI CÔNG

HẠNG MỤC:

KẾT CẤU

TÊN BẢN VẼ:

CHI TIẾT DẦM

CHỦ TRÌ THIẾT KẾ: TẠ VĂN QUÝ	
THIẾT KẾ: NGUYỄN BÁ HIỀN	
KIỂM TRA: TẠ VĂN QUÝ	

HÀ NỘI, NGÀY 25 THÁNG 06 NĂM 2020

1. THI CÔNG CẦN KẾT HỢP CHẶT CHẼ CÁC BẢN VẼ LIÊN QUAN
2. MỌI THAY ĐỔI NGOÀI HIỆN TRƯỜNG (NẾU CÓ) ĐƠN VỊ THI CÔNG VÀ CHỦ ĐẦU TƯ PHẢI BÁO LẠI ĐƠN VỊ THIẾT KẾ ĐỂ CÙNG XỬ LÝ. NẾU THAY ĐỔI MÀ CHƯA CÓ Ý KIẾN ĐỒNG Ý CỦA ĐƠN VỊ THIẾT KẾ THÌ NHÀ THẦU PHẢI CHỊU HOÀN TOÀN TRÁCH NHIỆM.
3. DO KHÔNG CÓ TÀI LIỆU KHẢO SÁT ĐỊA CHẤT NÊN KẾT CẤU MÓNG ĐƯỢC TÍNH TOÁN THEO KINH NGHIỆM: NỀN ĐẤT LIÊN THỔ ĐẠT CƯỜNG ĐỘ 20T/M2, CỌC CẮM VÀO LỚP ĐẤT TỐT 2M. KHI GẶP NỀN ĐẤT YẾU HƠN GIẢ ĐỊNH PHẢI BÁO LẠI ĐƠN VỊ THIẾT KẾ ĐỂ CÙNG XỬ LÝ. TRƯỜNG HỢP KHÔNG BÁO LẠI ĐƠN VỊ THIẾT KẾ SẼ KHÔNG CHỊU TRÁCH NHIỆM VỀ KẾT CẤU MÓNG.

TỶ LỆ:	**1:50**
KÝ HIỆU HỒ SƠ:	BT-DD
BẢN VẼ SỐ:	**KC-30**

GHI CHÚ

Hiện nay công ty cổ phần kiến trúc KISATO đang triển khai dịch vụ thi công trọn gói 63 tỉnh thành . Nên nếu gia đình thết kế xong và có nhu cầu thi công trọn gói công trình thì hãy gọi cho chúng tôi theo Hotline 096.345.92.88 (Gặp Mr Hào) để được tư vấn thêm. Ưu điểm khi gia đình sử dụng dịch vụ thi công trọn gói bên công ty chúng tôi là sẽ đồng bộ về mặt thẩm mỹ từ bản vẽ cho tới thực tế và đảm bảo chất lượng bởi những đội ngũ kỹ thuật , nhân công tay nghề cao

D.10
SL= 2

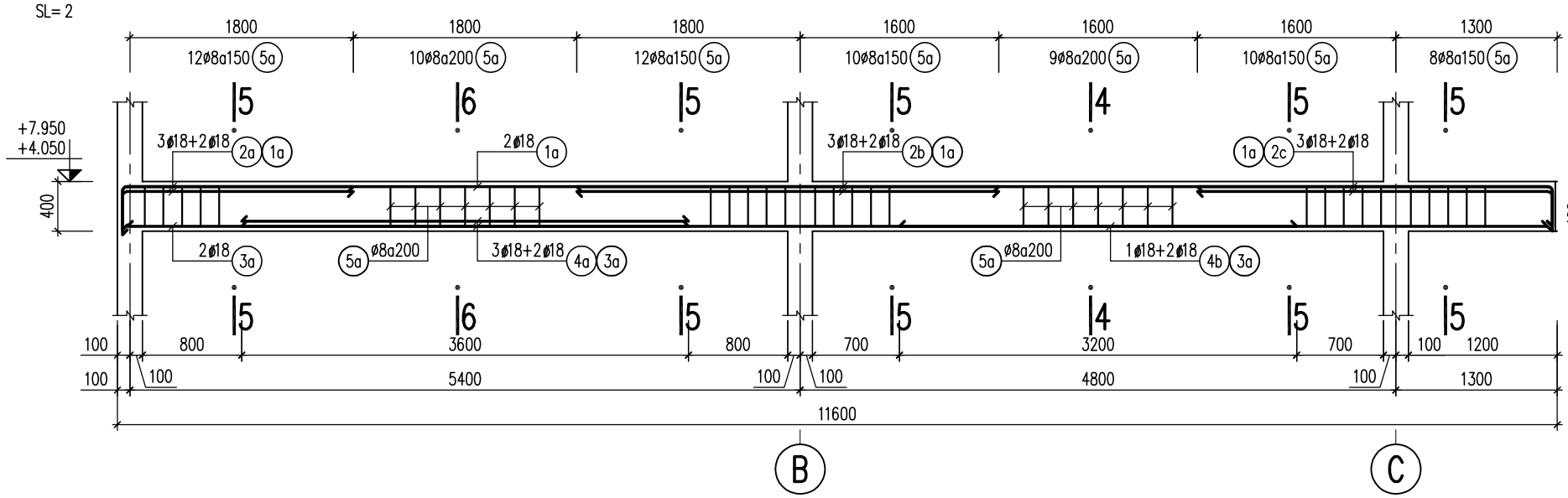

1-1

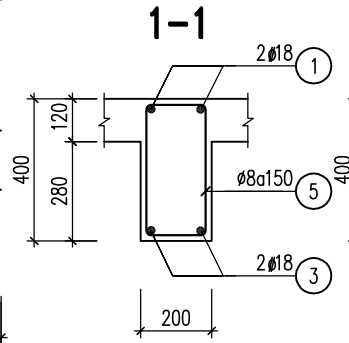

2-2

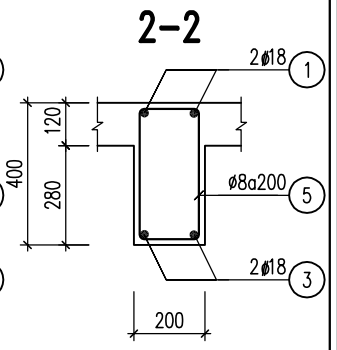

D.10A
SL= 2

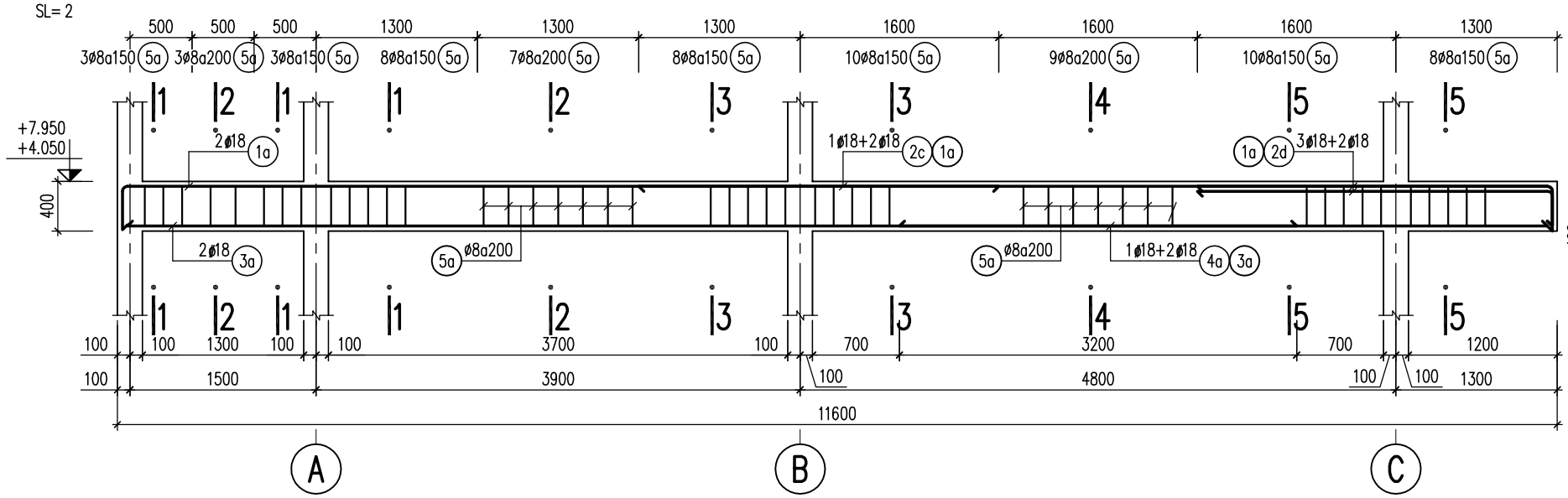

3-3

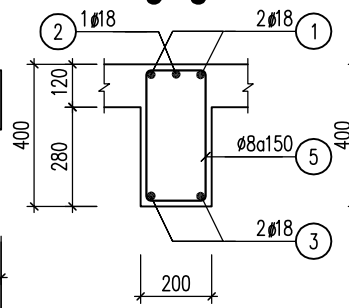

4-4

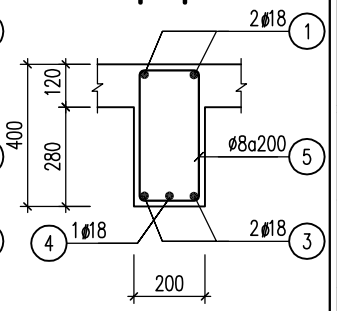

D.10B
SL= 2

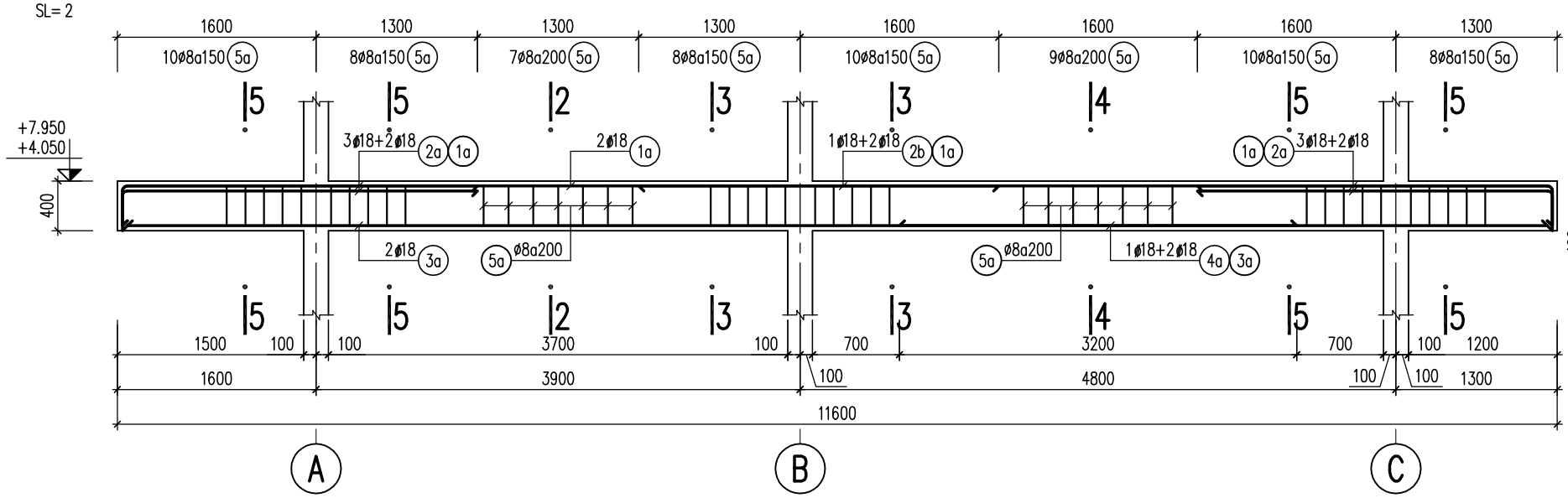

5-5

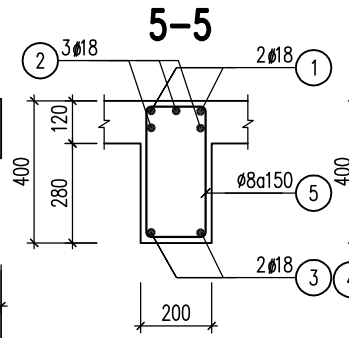

6-6

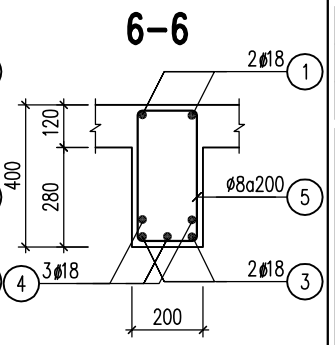

CHỦ ĐẦU TƯ:

TRƯƠNG THỊ THẢO DUYÊN

ĐƠN VỊ TƯ VẤN:

CÔNG TY CỔ PHẦN KIẾN TRÚC KISATO
KISATO CONSTRUCTION JOINT STOCK COMPANY
TRỤ SỞ MIỀN BẮC: Ô 20 – LIỀN KỀ 9 – KHU B1.4– KĐT THANH HÀ – HÀ ĐÔNG – HN
TRỤ SỞ MIỀN NAM: CĂN P16 – KĐT PARK RIVERSIDE – P. PHÚ HỮU – QUẬN 9 – TP.HCM
HOTLINE HỖ TRỢ: 02471076789

DỰ ÁN:

BIỆT THỰ 2 TẦNG HIỆN ĐẠI

G.Đ THỰC HIỆN:

THIẾT KẾ BẢN VẼ THI CÔNG

HẠNG MỤC:

KẾT CẤU

TÊN BẢN VẼ:

CHI TIẾT DẦM

CHỦ TRÌ THIẾT KẾ: TẠ VĂN QUÝ	tagquy
THIẾT KẾ: NGUYỄN BÁ HIỀN	
KIỂM TRA: TẠ VĂN QUÝ	tagquy

HÀ NỘI, NGÀY 25 THÁNG 06 NĂM 2020

1.THI CÔNG CẦN KẾT HỢP CHẶT CHẼ CÁC BẢN VẼ LIÊN QUAN

2. MỌI THAY ĐỔI NGOÀI HIỆN TRƯỜNG (NẾU CÓ) ĐƠN VỊ THI,CÔNG VÀ CHỦ ĐẦU TƯ PHẢI BÁO LẠI ĐƠN VỊ THIẾT KẾ ĐỂ CÙNG XỬ LÝ. NẾU THAY ĐỔI MÀ CHƯA CÓ Ý KIẾN ĐỒNG Ý CỦA ĐƠN VỊ THIẾT KẾ THI NHÀ THẦU PHẢI CHỊU HOÀN TOÀN TRÁCH NHIỆM.

3. DO KHÔNG CÓ TÀI LIỆU KHẢO SÁT ĐỊA CHẤT NÊN KẾT CẤU MÓNG ĐƯỢC TÍNH TOÁN THEO KINH NGHIỆM: NỀN ĐẤT LIỀN THỔ ĐẠT CƯỜNG ĐỘ 20T/M2, CỌC CẮM VÀO LỚP ĐẤT TỐT 2M. KHI GẶP NỀN ĐẤT YẾU HƠN GIẢ ĐỊNH PHẢI BÁO LẠI ĐƠN VỊ THIẾT KẾ ĐỂ CÙNG XỬ LÝ. TRƯỜNG HỢP KHÔNG BÁO LẠI ĐƠN VỊ THIẾT KẾ SẼ KHÔNG CHỊU TRÁCH NHIỆM VỀ KẾT CẤU MÓNG.

TỶ LỆ:	**1:50**
KÝ HIỆU HỒ SƠ:	BT-DD
BẢN VẼ SỐ:	**KC-31**

GHI CHÚ

Hiện nay công ty cổ phần kiến trúc KISATO đang triển khai dịch vụ thi công trọn gói 63 tỉnh thành . Nên nếu gia đình thết kế xong và có nhu cầu thi công trọn gói công trình thì hãy goi cho chúng tôi theo Hotline 096.345.92.88 (Gặp Mr Hào) để được tư vấn thêm. Ưu điểm khi gia đình sử dụng dịch vụ thi công trọn gói bên công ty chúng tôi là sẽ đồng bộ về mặt thẩm mỹ từ bản vẽ cho tới thực tế và đảm bảo chất lượng bởi những đội ngũ kỹ thuật , nhân công tay nghề cao

D.13
SL= 1

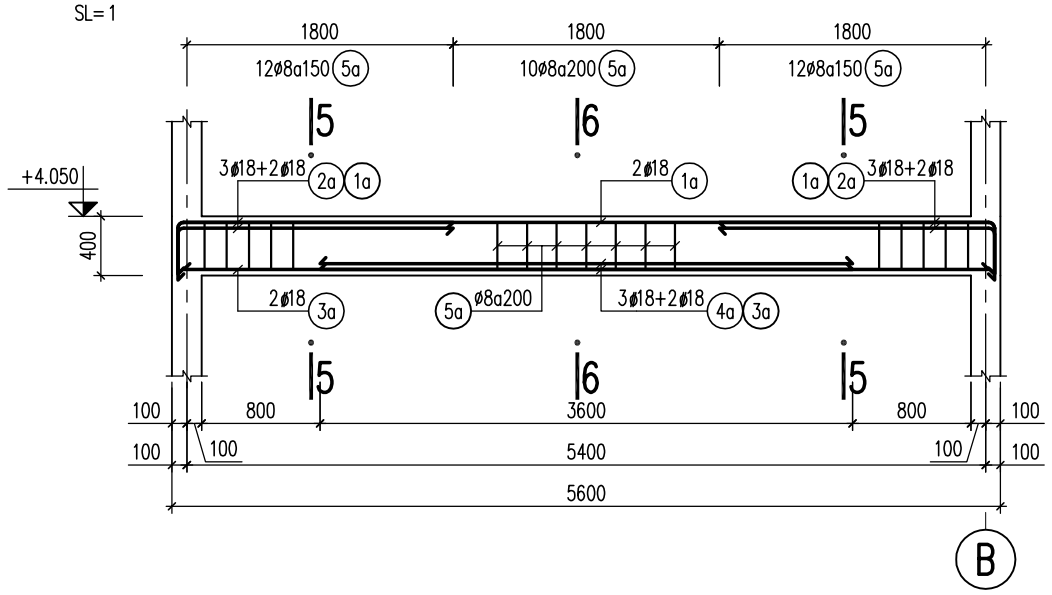

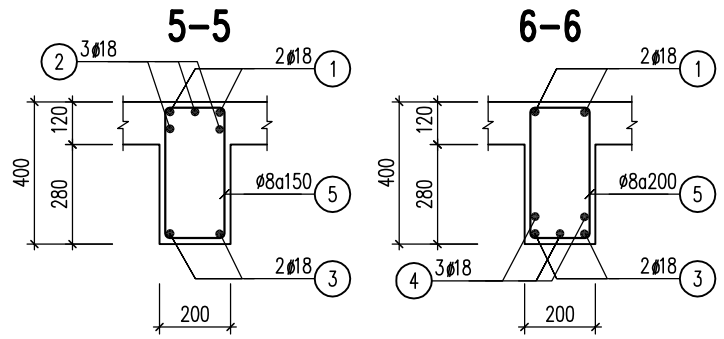

D.14
SL= 2

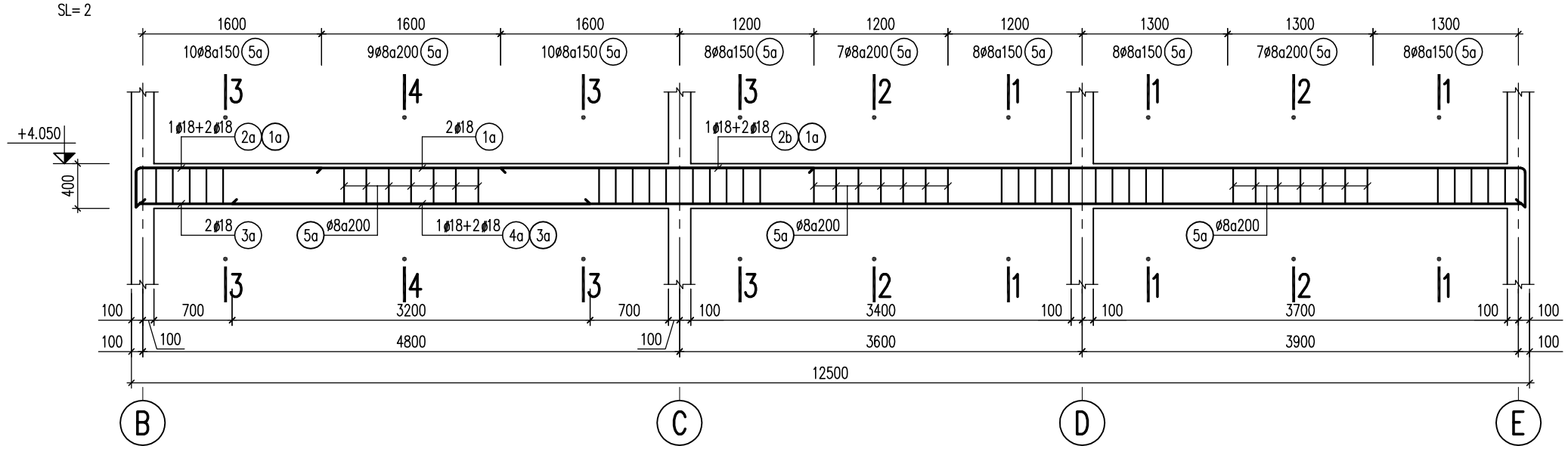

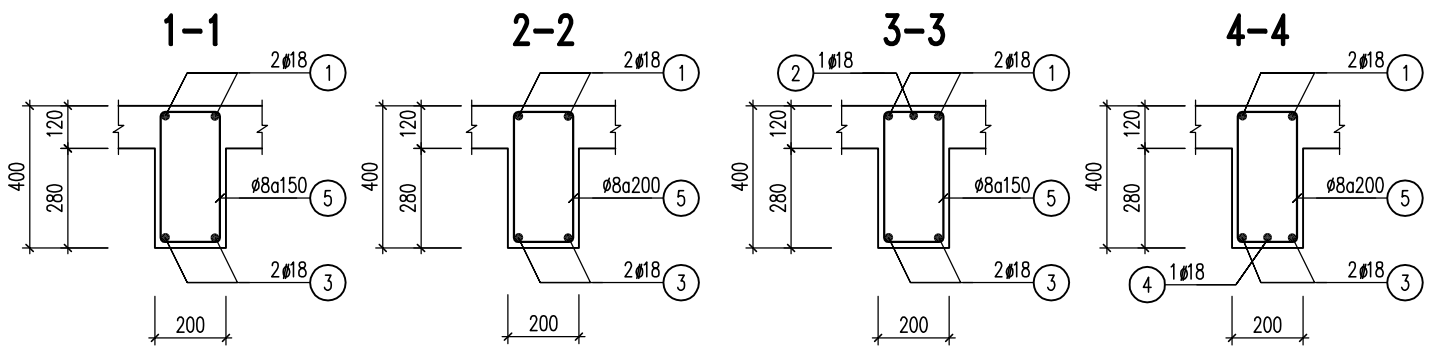

CHỦ ĐẦU TƯ:

TRƯƠNG THỊ THẢO DUYÊN

ĐƠN VỊ TƯ VẤN:

CÔNG TY CỔ PHẦN KIẾN TRÚC KISATO
KISATO CONSTRUCTION JOINT STOCK COMPANY
TRỤ SỞ MIỀN BẮC: Ô 20 – LIỀN KỀ 9 – KHU B1.4– KĐT THANH HÀ – HÀ ĐÔNG – HN
TRỤ SỞ MIỀN NAM: CĂN P16 – KĐT PARK RIVERSIDE – P. PHÚ HỮU – QUẬN 9 – TP.HCM
HOTLINE HỖ TRỢ: 02471076789

DỰ ÁN:

BIỆT THỰ 2 TẦNG HIỆN ĐẠI

G.Đ THỰC HIỆN:

THIẾT KẾ BẢN VẼ THI CÔNG

HẠNG MỤC:

KẾT CẤU

TÊN BẢN VẼ:

CHI TIẾT DẦM

CHỦ TRÌ THIẾT KẾ: TẠ VĂN QUÝ	
THIẾT KẾ: NGUYỄN BÁ HIỀN	
KIỂM TRA: TẠ VĂN QUÝ	

HÀ NỘI, NGÀY 25 THÁNG 06 NĂM 2020

1.THI CÔNG CẦN KẾT HỢP CHẶT CHẼ CÁC BẢN VẼ LIÊN QUAN
2. MỌI THAY ĐỔI NGOÀI HIỆN TRƯỜNG (NẾU CÓ) ĐƠN VỊ THI,CÔNG VÀ CHỦ ĐẦU TƯ,PHẢI BÁO LẠI ĐƠN VỊ THIẾT KẾ ĐỂ CÙNG XỬ LÝ. NẾU THAY ĐỔI MÀ CHƯA CÓ Ý KIẾN ĐỒNG Ý CỦA ĐƠN VỊ THIẾT KẾ THÌ NHÀ THẦU PHẢI CHỊU HOÀN TOÀN TRÁCH NHIỆM.
3. DO KHÔNG CÓ TÀI LIỆU KHẢO SÁT ĐỊA CHẤT NÊN KẾT CẤU MÓNG ĐƯỢC TÍNH TOÁN THEO KINH NGHIỆM: NỀN ĐẤT LIỀN THỔ ĐẠT CƯỜNG ĐỘ 20T/M2, CỌC CẮM VÀO LỚP ĐẤT TỐT 2M. KHI GẶP NỀN ĐẤT YẾU HƠN GIẢ ĐỊNH PHẢI BÁO LẠI ĐƠN VỊ THIẾT KẾ ĐỂ CÙNG XỬ LÝ. TRƯỜNG HỢP KHÔNG BÁO LẠI ĐƠN VỊ THIẾT KẾ SẼ KHÔNG CHỊU TRÁCH NHIỆM VỀ KẾT CẤU MÓNG.

TỶ LỆ:	**1:50**
KÝ HIỆU HỒ SƠ:	BT-DD
BẢN VẼ SỐ:	**KC-32**

GHI CHÚ

Hiện nay công ty cổ phần kiến trúc KISATO đang triển khai dịch vụ thi công trọn gói 63 tỉnh thành . Nên nếu gia đình thết kế xong và có nhu cầu thi công trọn gói công trình thì hãy gọi cho chúng tôi theo Hotline 096.345.92.88 (Gặp Mr Hảo) để được tư vấn thêm. Ưu điểm khi gia đình sử dụng dịch vụ thi công trọn gói bên công ty chúng tôi là sẽ đồng bộ về mặt thẩm mỹ từ bản vẽ cho tới thực tế và đảm bảo chất lượng bởi những đội ngũ kỹ thuật , nhân công tay nghề cao

D.18

SL= 2

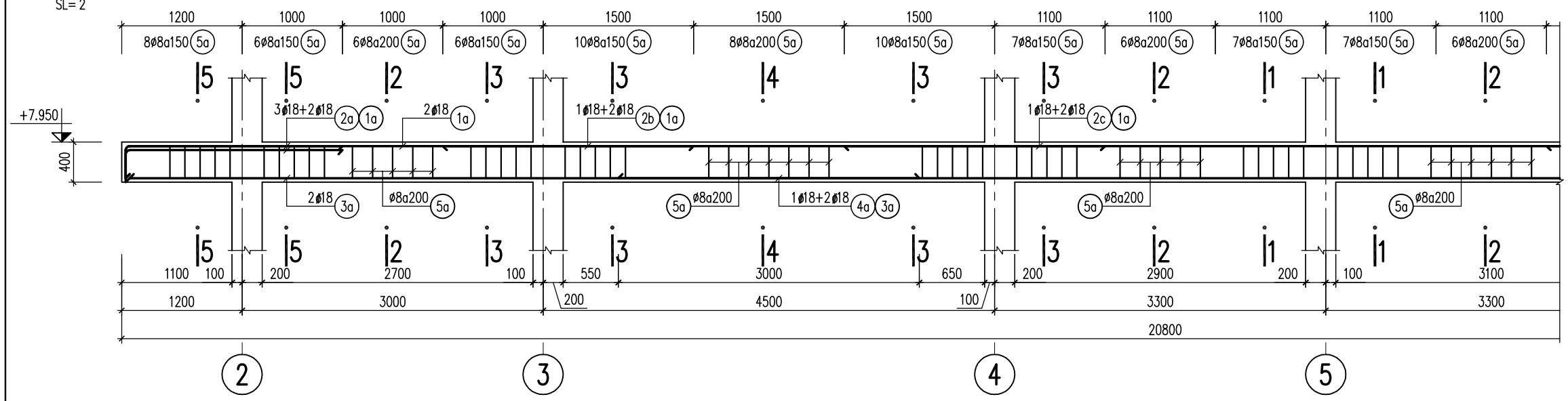

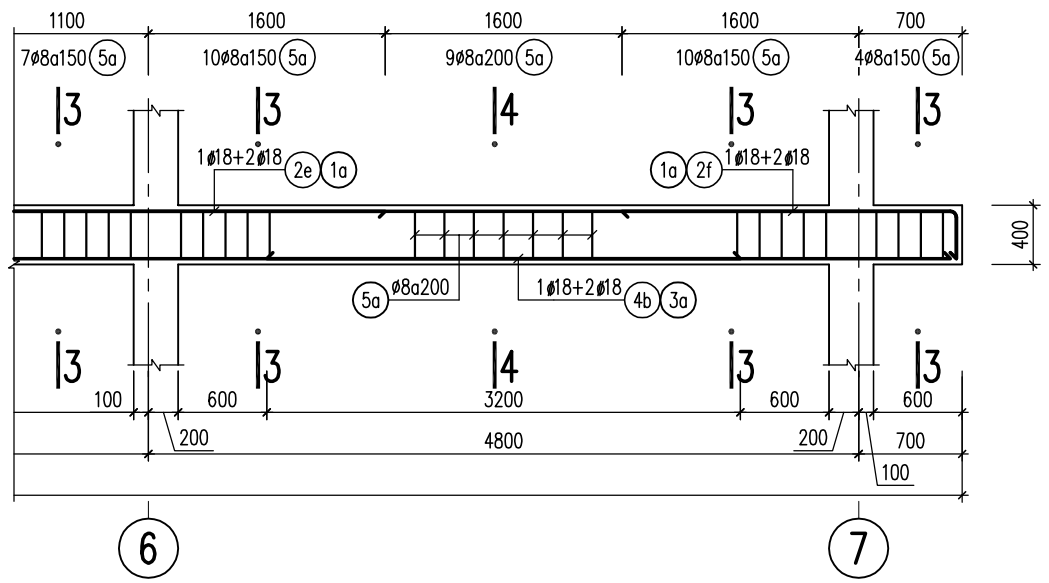

1-1

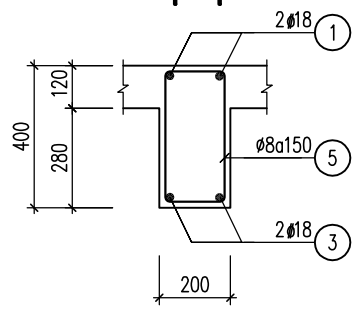

2-2

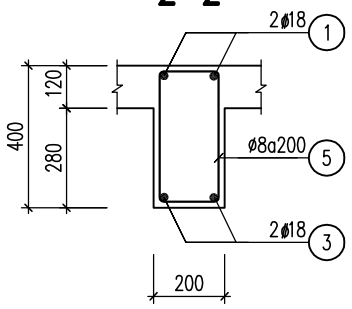

3-3

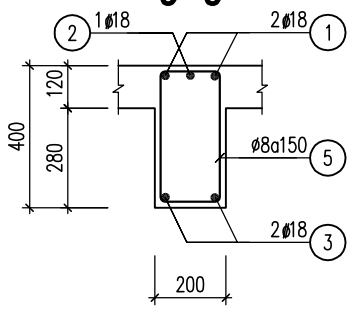

4-4

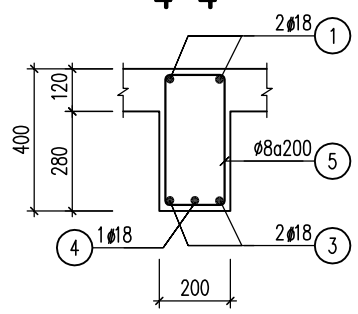

5-5

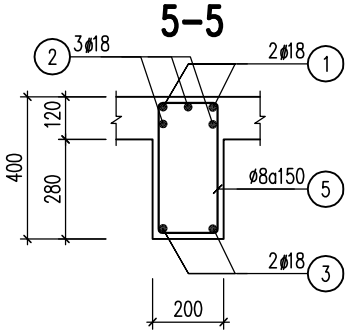

D.19

SL= 1

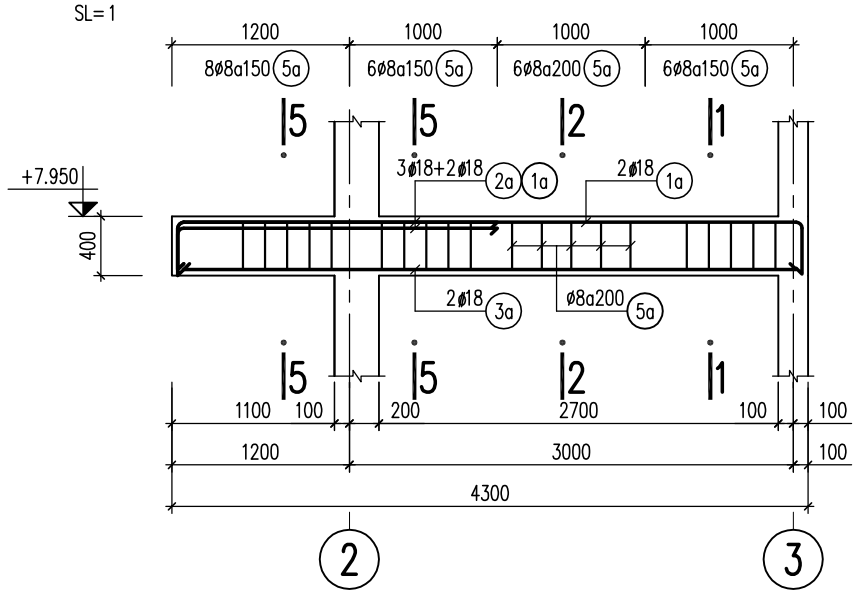

1-1

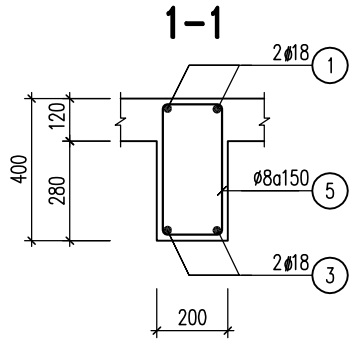

2-2

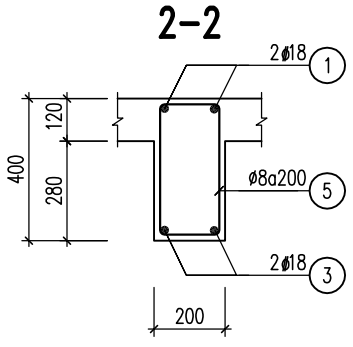

5-5

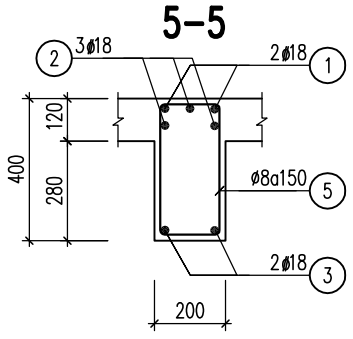

CHỦ ĐẦU TƯ:

TRƯƠNG THỊ THẢO DUYÊN

ĐƠN VỊ TƯ VẤN:

CÔNG TY CỔ PHẦN KIẾN TRÚC KISATO
KISATO CONSTRUCTION JOINT STOCK COMPANY
TRỤ SỞ MIỀN BẮC: Ô 20 – LIỀN KỀ 9 – KHU B1.4– KĐT THANH HÀ – HÀ ĐÔNG – HN
TRỤ SỞ MIỀN NAM: CĂN P16 – KĐT PARK RIVERSIDE – P. PHÚ HỮU – QUẬN 9 – TP.HCM
HOTLINE HỖ TRỢ: 02471076789

DỰ ÁN:

BIỆT THỰ 2 TẦNG HIỆN ĐẠI

G.Đ THỰC HIỆN:

THIẾT KẾ BẢN VẼ THI CÔNG

HẠNG MỤC:

KẾT CẤU

TÊN BẢN VẼ:

CHI TIẾT DẦM

CHỦ TRÌ THIẾT KẾ: TẠ VĂN QUÝ	
THIẾT KẾ: NGUYỄN BÁ HIỀN	
KIỂM TRA: TẠ VĂN QUÝ	

HÀ NỘI, NGÀY 25 THÁNG 06 NĂM 2020

1.THI CÔNG CẦN KẾT HỢP CHẶT CHẼ CÁC BẢN VẼ LIÊN QUAN
2. MỌI THAY ĐỔI NGOÀI HIỆN TRƯỜNG (NẾU CÓ) ĐƠN VỊ THI,CÔNG VÀ CHỦ ĐẦU TƯ,PHẢI BÁO LẠI ĐƠN VỊ THIẾT KẾ ĐỂ CÙNG XỬ LÝ. NẾU THAY ĐỔI MÀ CHƯA CÓ Ý KIẾN ĐỒNG Ý CỦA ĐƠN VỊ THIẾT KẾ THÌ NHÀ THẦU PHẢI CHỊU HOÀN TOÀN TRÁCH NHIỆM.
3. DO KHÔNG CÓ TÀI LIỆU KHẢO SÁT ĐỊA CHẤT NÊN KẾT CẤU MÓNG ĐƯỢC TÍNH TOÁN THEO KINH NGHIỆM: NỀN ĐẤT LIÊN THỔ ĐẠT CƯỜNG ĐỘ 20T/M2, CỌC CẮM VÀO LỚP ĐẤT TỐT 2M. KHI GẶP NỀN ĐẤT YẾU HƠN GIA ĐÌNH PHẢI BÁO LẠI ĐƠN VỊ THIẾT KẾ ĐỂ CÙNG XỬ LÝ. TRƯỜNG HỢP KHÔNG BÁO LẠI ĐƠN VỊ THIẾT KẾ SẼ KHÔNG CHỊU TRÁCH NHIỆM VỀ KẾT CẤU MÓNG.

TỶ LỆ:	**1:50**
KÝ HIỆU HỒ SƠ:	BT-DD
BẢN VẼ SỐ:	**KC-33**

GHI CHÚ

Hiện nay công ty cổ phần kiến trúc KISATO đang triển khai dịch vụ thi công trọn gói 63 tỉnh thành . Nên nếu gia đình thết kế xong và có nhu cầu thi công trọn gói công trình thì hãy gọi cho chúng tôi theo Hotline 096.345.92.88 (Gặp Mr Hào) để được tư vấn thêm. Ưu điểm khi gia đình sử dụng dịch vụ thi công trọn gói bên công ty chúng tôi là sẽ đồng bộ về mặt thẩm mỹ từ bản vẽ cho tới thực tế và đảm bảo chất lượng bởi những đội ngũ kỹ thuật , nhân công tay nghề cao

D.20
SL= 1

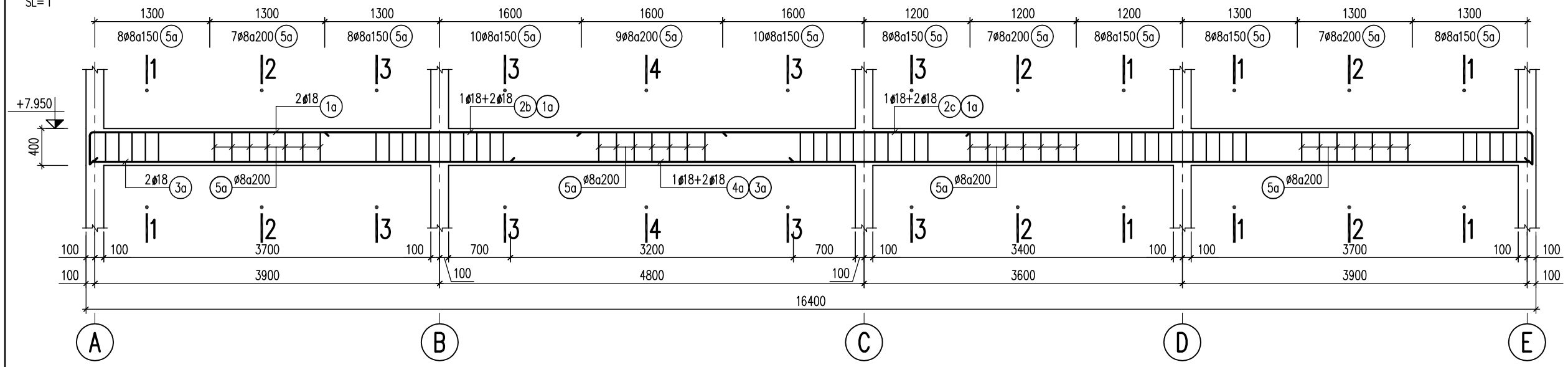

D.22
SL= 2

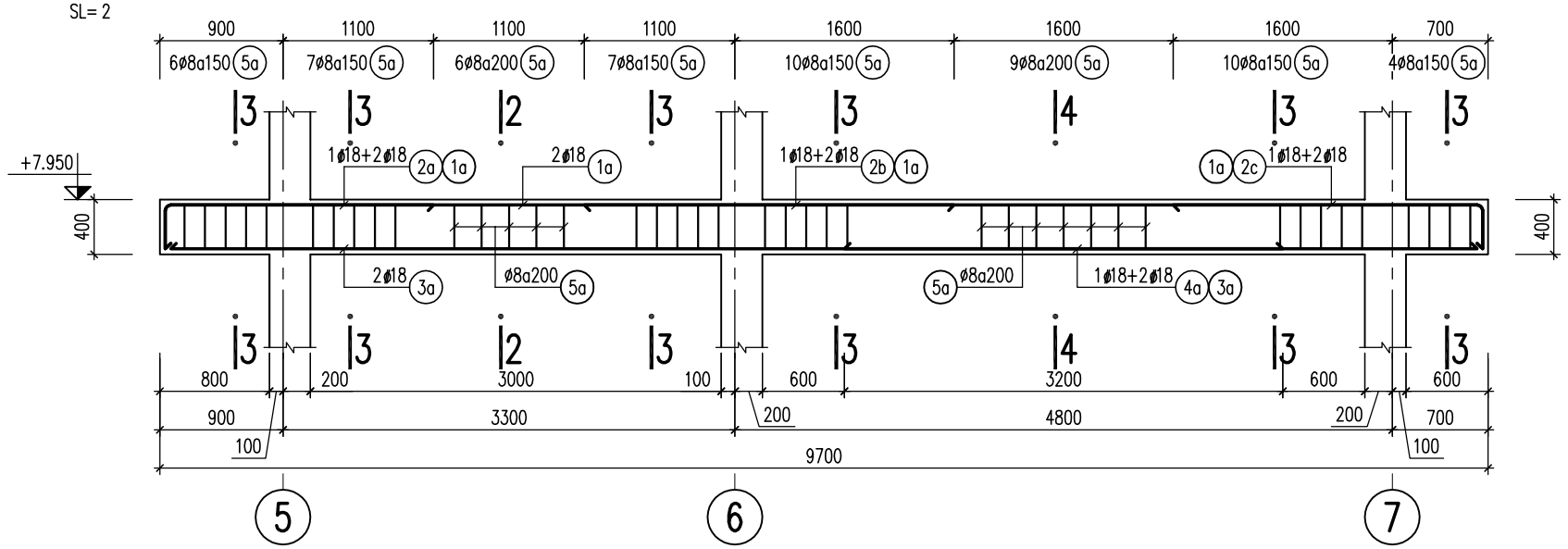

D.25
SL= 2

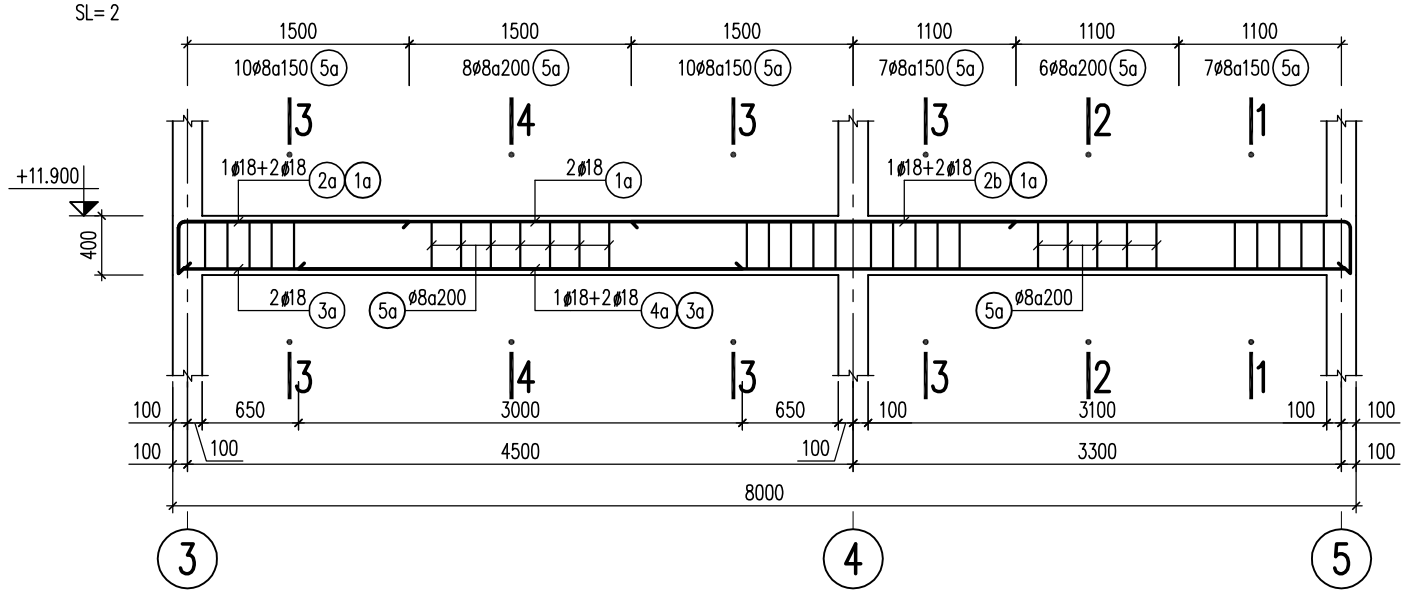

1-1

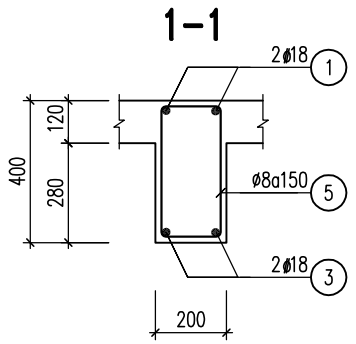

2-2

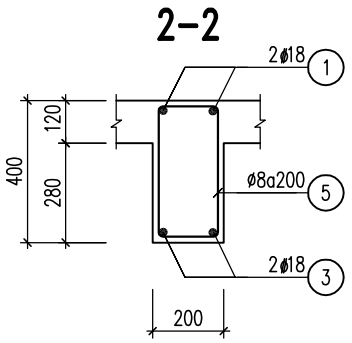

3-3

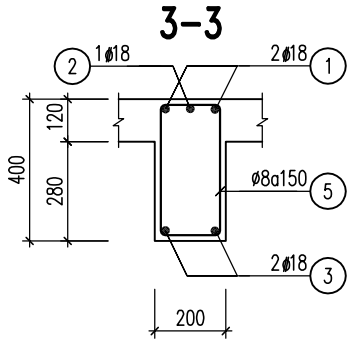

4-4

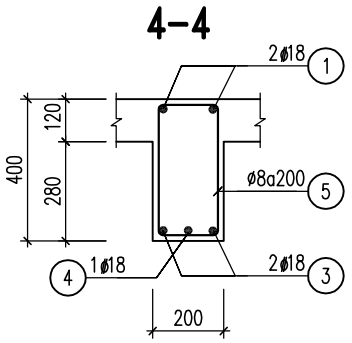

CHỦ ĐẦU TƯ:

TRƯƠNG THỊ THẢO DUYÊN

ĐƠN VỊ TƯ VẤN:

CÔNG TY CỔ PHẦN KIẾN TRÚC KISATO
KISATO CONSTRUCTION JOINT STOCK COMPANY
TRỤ SỞ MIỀN BẮC: Ô 20 – LIỀN KỀ 9 – KHU B1.4– KĐT THANH HÀ – HÀ ĐÔNG – HN
TRỤ SỞ MIỀN NAM: CĂN P16 – KĐT PARK RIVERSIDE – P. PHÚ HỮU – QUẬN 9 – TP.HCM
HOTLINE HỖ TRỢ: 02471076789

DỰ ÁN:

BIỆT THỰ 2 TẦNG HIỆN ĐẠI

G.Đ THỰC HIỆN:

THIẾT KẾ BẢN VẼ THI CÔNG

HẠNG MỤC:

KẾT CẤU

TÊN BẢN VẼ:

CHI TIẾT DẦM

CHỦ TRÌ THIẾT KẾ: TẠ VĂN QUÝ	
THIẾT KẾ: NGUYỄN BÁ HIỀN	
KIỂM TRA: TẠ VĂN QUÝ	

HÀ NỘI, NGÀY 25 THÁNG 06 NĂM 2020

1.THI CÔNG CẦN KẾT HỢP CHẶT CHẼ CÁC BẢN VẼ LIÊN QUAN

2. MỌI THAY ĐỔI NGOÀI HIỆN TRƯỜNG (NẾU CÓ) ĐƠN VỊ THI,CÔNG VÀ CHỦ ĐẦU TƯ PHẢI BÁO LẠI ĐƠN VỊ THIẾT KẾ ĐỂ CÙNG XỬ LÝ. NẾU THAY ĐỔI MÀ CHƯA CÓ Ý KIẾN ĐỒNG Ý CỦA ĐƠN VỊ THIẾT KẾ THÌ NHÀ THẦU PHẢI CHỊU HOÀN TOÀN TRÁCH NHIỆM.

3. DO KHÔNG CÓ TÀI LIỆU KHẢO SÁT ĐỊA CHẤT NÊN KẾT CẤU MÓNG ĐƯỢC TÍNH TOÁN THEO KINH NGHIỆM: NỀN ĐẤT LIÊN THỔ ĐẠT CƯỜNG ĐỘ 20T/M2, CỌC CẮM VÀO LỚP ĐẤT TỐT 2M. KHI GẶP NỀN ĐẤT YẾU HƠN GIẢ ĐỊNH PHẢI BÁO LẠI ĐƠN VỊ THIẾT KẾ ĐỂ CÙNG XỬ LÝ. TRƯỜNG HỢP KHÔNG BÁO LẠI ĐƠN VỊ THIẾT KẾ SẼ KHÔNG CHỊU TRÁCH NHIỆM VỀ KẾT CẤU MÓNG.

TỶ LỆ:	**1:50**
KÝ HIỆU HỒ SƠ:	BT-DD
BẢN VẼ SỐ:	**KC-34**

GHI CHÚ

Hiện nay công ty cổ phần kiến trúc KISATO đang triển khai dịch vụ thi công trọn gói 63 tỉnh thành . Nên nếu gia đình thết kế xong và có nhu cầu thi công trọn gói công trình thì hãy gọi cho chúng tôi theo Hotline 096.345.92.88 (Gặp Mr Hảo) để được tư vấn thêm. Ưu điểm khi gia đình sử dụng dịch vụ thi công trọn gói bên công ty chúng tôi là sẽ đồng bộ về mặt thẩm mỹ từ bản vẽ cho tới thực tế và đảm bảo chất lượng bởi những đội ngũ kỹ thuật , nhân công tay nghề cao

D.26
SL= 3

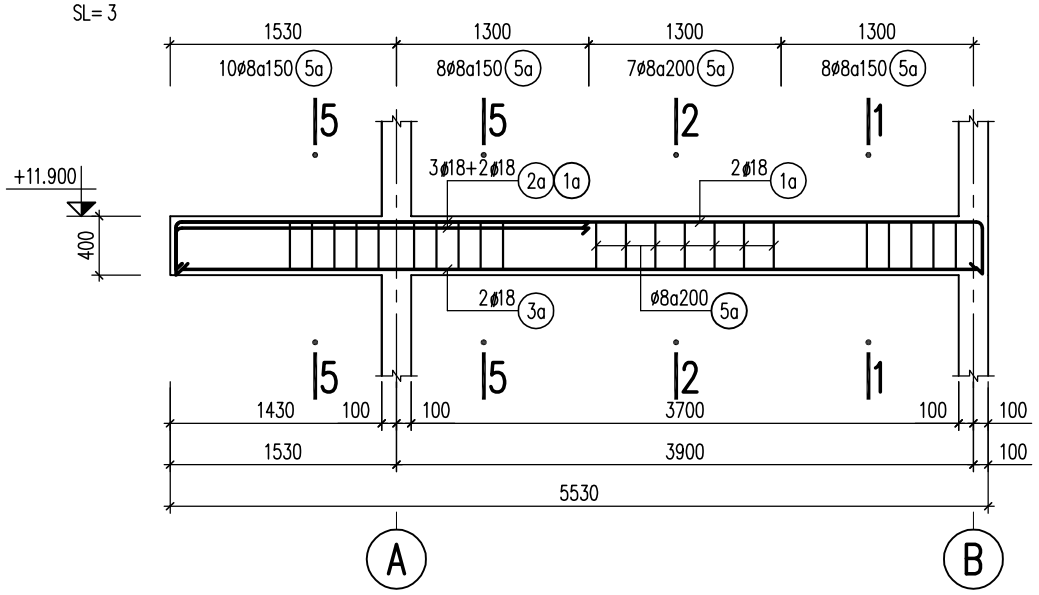

1-1

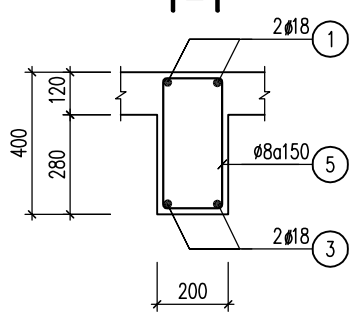

2-2

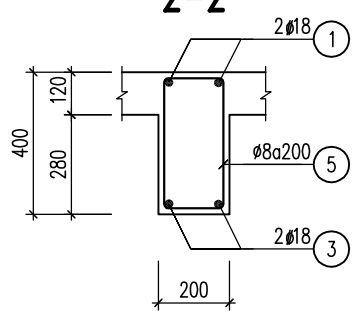

5-5

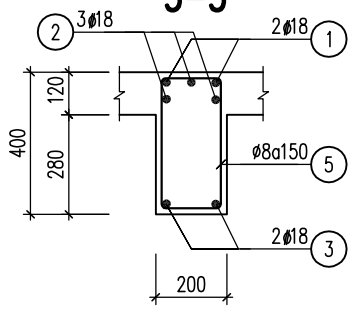

D.2 D.11
SL= 2 , L= 7700 SL= 1 , L= 6500

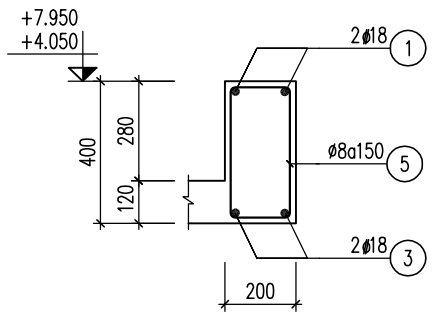

D.5
SL= 1 , L= 1450

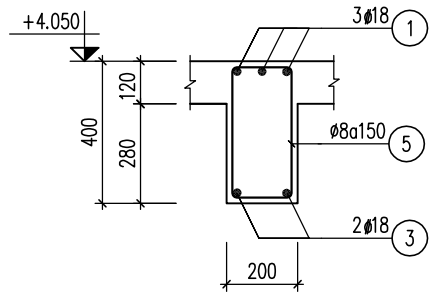

D.8 D.12
SL= 2 , L= 6800 SL= 1 , L= 3800

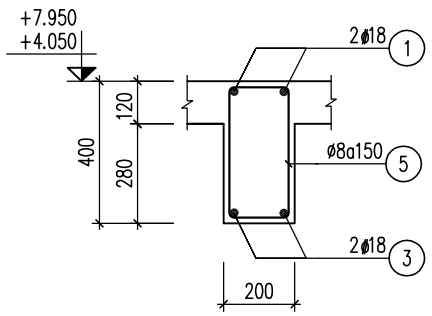

D.15 D.16
SL= 1 , L= 1555 SL= 1 , L= 4100

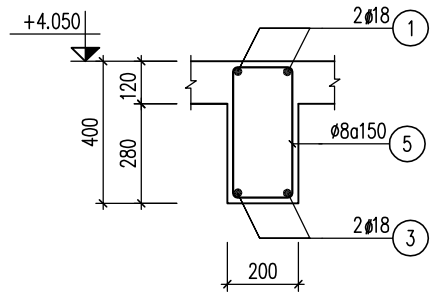

D.17
SL= 1 , L= 11900

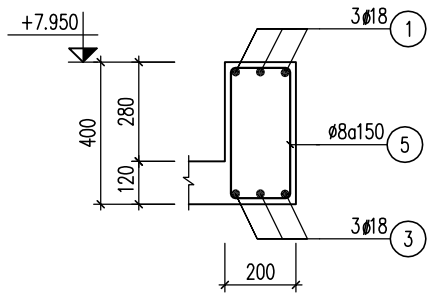

D.21 D.23
SL= 1 , L= 16400 SL= 1 , L= 7700

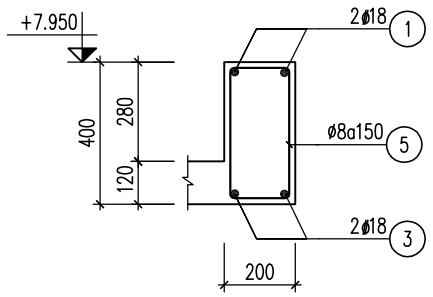

D.24
SL= 1 , L= 8000

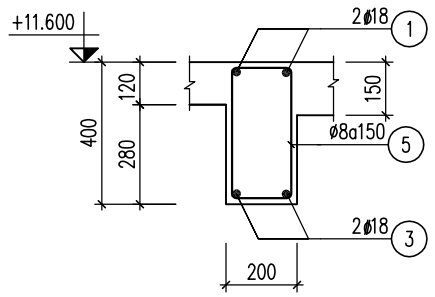

D.27 D.28
SL= 1 , L= 3170 SL= 1 , L= 11000

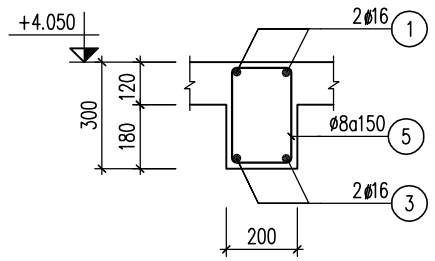

D.29
SL= 1 , L= 4100

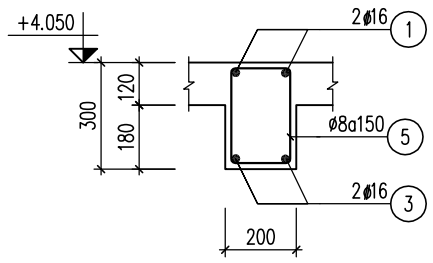

D.30 D.31
SL= 1 , L= 8900 SL= 1 , L= 8000

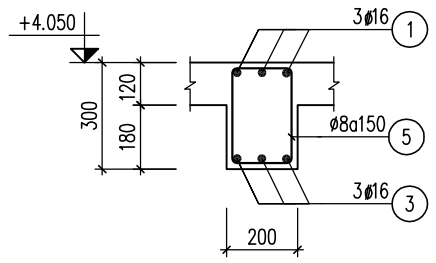

LTT.1
SL= 5 , L= 4100

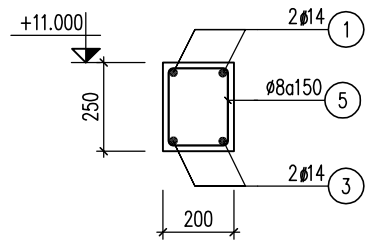

CHỦ ĐẦU TƯ:

TRƯƠNG THỊ THẢO DUYÊN

ĐƠN VỊ TƯ VẤN:

CÔNG TY CỔ PHẦN KIẾN TRÚC KISATO
KISATO CONSTRUCTION JOINT STOCK COMPANY
TRỤ SỞ MIỀN BẮC: Ô 20 – LIỀN KỀ 9 – KHU B1.4– KĐT THANH HÀ – HÀ ĐÔNG – HN
TRỤ SỞ MIỀN NAM: CĂN P16 – KĐT PARK RIVERSIDE – P. PHÚ HỮU – QUẬN 9 – TP.HCM
HOTLINE HỖ TRỢ: 02471076789

DỰ ÁN:

BIỆT THỰ 2 TẦNG HIỆN ĐẠI

G.Đ THỰC HIỆN:

THIẾT KẾ BẢN VẼ THI CÔNG

HẠNG MỤC:

KẾT CẤU

TÊN BẢN VẼ:

CHI TIẾT DẦM

CHỦ TRÌ THIẾT KẾ: TẠ VĂN QUÝ	tagquy
THIẾT KẾ: NGUYỄN BÁ HIỀN	
KIỂM TRA: TẠ VĂN QUÝ	tagquy

HÀ NỘI, NGÀY 25 THÁNG 06 NĂM 2020

1.THI CÔNG CẦN KẾT HỢP CHẶT CHẼ CÁC BẢN VẼ LIÊN QUAN
2. MỌI THAY ĐỔI NGOÀI HIỆN TRƯỜNG (NẾU CÓ) ĐƠN VỊ THI,CÔNG VÀ CHỦ ĐẦU TƯ PHẢI BÁO LẠI ĐƠN VỊ THIẾT KẾ ĐỂ CÙNG XỬ LÝ. NẾU THAY ĐỔI MÀ CHƯA CÓ Ý KIẾN ĐỒNG Ý CỦA ĐƠN VỊ THIẾT KẾ THI NHÀ THẦU PHẢI CHỊU HOÀN TOÀN TRÁCH NHIỆM.
3. DO KHÔNG CÓ TÀI LIỆU KHẢO SÁT ĐỊA CHẤT NÊN KẾT CẤU MÓNG ĐƯỢC TÍNH TOÁN THEO KINH NGHIỆM: NỀN ĐẤT LIÊN THỔ ĐẠT CƯỜNG ĐỘ 20T/M2, CỌC CẮM VÀO LỚP ĐẤT TỐT 2M. KHI GẶP NỀN ĐẤT YẾU HƠN GIẢ ĐỊNH PHẢI BÁO LẠI ĐƠN VỊ THIẾT KẾ ĐỂ CÙNG XỬ LÝ. TRƯỜNG HỢP KHÔNG BÁO LẠI ĐƠN VỊ THIẾT KẾ SẼ KHÔNG CHỊU TRÁCH NHIỆM VỀ KẾT CẤU MÓNG.

TỶ LỆ:	**1:50**
KÝ HIỆU HỒ SƠ:	BT-DD
BẢN VẼ SỐ:	**KC-35**

GHI CHÚ

Hiện nay công ty cổ phần kiến trúc KISATO đang triển khai dịch vụ thi công trọn gói 63 tỉnh thành . Nên nếu gia đình thết kế xong và có nhu cầu thi công trọn gói công trình thì hãy goi cho chúng tôi theo Hotline 096.345.92.88 (Gặp Mr Hão) để được tư vấn thêm. Ưu điểm khi gia đình sử dụng dịch vụ thi công trọn gói bên công ty chúng tôi là sẽ đồng bộ về mặt thẩm mỹ từ bản vẽ cho tới thực tế và đảm bảo chất lượng bởi những đội ngũ kỹ thuật , nhân công tay nghề cao

THỐNG KÊ THÉP

TÊN CẤU KIỆN	THÉP SỐ	HÌNH DẠNG - KÍCH THƯỚC (mm)	ĐKÍNH CHDÀY (mm)	CHIỀU DÀI NỐI (mm)	CHIỀU DÀI MỘT THANH (mm)	SỐ THANH	TỔNG SỐ THANH	TỔNG CHIỀU DÀI (m)	KHỐI LƯỢNG (kg)
D.1 (SL=2)	1a	350 8250 350	18		8950	2	4	35.80	71.51
	2b	2700	18		2700	1	2	5.40	10.79
	2c	350 1700	18		2050	1	2	4.10	8.19
	3a	8250	18		8250	2	4	33.00	65.92
	4a	3200	18		3200	1	2	6.40	12.78
	5a	60 150 350	8		1120	49	98	109.76	43.31
D.2 (SL=2)	1	350 7650 350	18		8350	2	4	33.40	66.72
	3	7650	18		7650	2	4	30.60	61.13
	5	60 150 350	8		1120	52	104	116.48	45.96
D.3 (SL=1)	1a	350 20150 350	18	540	21390	2	2	42.78	85.46
	2a	350 2200	18		2550	3	3	7.65	15.28
	2b	2500	18		2500	1	1	2.50	4.99
	2c	2600	18		2600	1	1	2.60	5.19
	2e	2700	18		2700	1	1	2.70	5.39
	2f	350 1700	18		2050	1	1	2.05	4.10
	3a	20150	18	540	20690	2	2	41.38	82.66
	4a	3000	18		3000	1	1	3.00	5.99
	4b	3200	18		3200	1	1	3.20	6.39
	5a	60 150 350	8		1120	123	123	137.76	54.36
D.4 (SL=1)	1a	350 23850 350	18	1080	25630	2	2	51.26	102.40
	2a	350 1500	18		1850	1	1	1.85	3.70
	2b	2400	18		2400	1	1	2.40	4.79
	2c	2500	18		2500	1	1	2.50	4.99
	2d	2600	18		2600	1	1	2.60	5.19
	2f	2700	18		2700	1	1	2.70	5.39
	2g	350 2300	18		2650	1	1	2.65	5.29
	3a	23850	18	1080	24930	2	2	49.86	99.60
	4a	2800	18		2800	1	1	2.80	5.59
	4b	3000	18		3000	1	1	3.00	5.99
	4c	3200	18		3200	1	1	3.20	6.39
	5a	60 150 350	8		1120	145	145	162.40	64.08

THỐNG KÊ THÉP

TÊN CẤU KIỆN	THÉP SỐ	HÌNH DẠNG - KÍCH THƯỚC (mm)	ĐKÍNH CHDÀY (mm)	CHIỀU DÀI NỐI (mm)	CHIỀU DÀI MỘT THANH (mm)	SỐ THANH	TỔNG SỐ THANH	TỔNG CHIỀU DÀI (m)	KHỐI LƯỢNG (kg)
D.5 (SL=1)	1	350 1400 350	18		2100	3	3	6.30	12.58
	3	1400	18		1400	2	2	2.80	5.59
	5	60 150 350	8		1120	10	10	11.20	4.42
D.6 (SL=2)	1a	350 16650 350	18	540	17890	2	4	71.56	142.95
	2a	350 1600	18		1950	1	2	3.90	7.79
	2b	2600	18		2600	1	2	5.20	10.39
	2d	2700	18		2700	1	2	5.40	10.79
	2e	350 2300	18		2650	1	2	5.30	10.59
	3a	16650	18	540	17190	2	4	68.76	137.35
	4a	3000	18		3000	1	2	6.00	11.99
	4b	3200	18		3200	1	2	6.40	12.78
	5a	60 150 350	8		1120	101	202	226.24	89.27
D.7 (SL=1)	1a	350 7650 350	18		8350	2	2	16.70	33.36
	2a	350 1500	18		1850	1	1	1.85	3.70
	2b	2500	18		2500	1	1	2.50	4.99
	3a	7650	18		7650	2	2	15.30	30.56
	4a	2800	18		2800	1	1	2.80	5.59
	5a	60 150 350	8		1120	46	46	51.52	20.33
D.8 (SL=2)	1	350 6750 350	18		7450	2	4	29.80	59.53
	3	6750	18		6750	2	4	27.00	53.93
	5	60 150 350	8		1120	46	92	103.04	40.66
D.9 (SL=4)	1a	350 17850 350	18	540	19090	2	8	152.72	305.07
	2a	350 2900	18		3250	3	12	39.00	77.91
	2b	2900	18		2900	1	4	11.60	23.17
	2c	2800	18		2800	1	4	11.20	22.37
	3a	17850	18	540	18390	2	8	147.12	293.88
	4a	3200	18		3200	1	4	12.80	25.57
	5a	60 150 350	8		1120	108	432	483.84	190.92

CHỦ ĐẦU TƯ:

TRƯƠNG THỊ THẢO DUYÊN

ĐƠN VỊ TƯ VẤN:

CÔNG TY CỔ PHẦN KIẾN TRÚC KISATO
KISATO CONSTRUCTION JOINT STOCK COMPANY
TRỤ SỞ MIỀN BẮC: Ô 20 – LIỀN KỀ 9 – KHU B1.4– KĐT THANH HÀ – HÀ ĐÔNG – HN
TRỤ SỞ MIỀN NAM: CĂN P16 – KĐT PARK RIVERSIDE – P. PHÚ HỮU – QUẬN 9 – TP.HCM
HOTLINE HỖ TRỢ: 02471076789

DỰ ÁN:

BIỆT THỰ 2 TẦNG HIỆN ĐẠI

G.Đ THỰC HIỆN:

THIẾT KẾ BẢN VẼ THI CÔNG

HẠNG MỤC:

KẾT CẤU

TÊN BẢN VẼ:

THỐNG KÊ THÉP

CHỦ TRÌ THIẾT KẾ: TẠ VĂN QUÝ

THIẾT KẾ: NGUYỄN BÁ HIỀN

KIỂM TRA: TẠ VĂN QUÝ

HÀ NỘI, NGÀY 25 THÁNG 06 NĂM 2020

1.THI CÔNG CẦN KẾT HỢP CHẶT CHẼ CÁC BẢN VẼ LIÊN QUAN
2. MỌI THAY ĐỔI NGOÀI HIỆN TRƯỜNG (NẾU CÓ) ĐƠN VỊ THI CÔNG VÀ CHỦ ĐẦU TƯ PHẢI BÁO LẠI ĐƠN VỊ THIẾT KẾ ĐỂ CÙNG XỬ LÝ. NẾU THAY ĐỔI MÀ CHƯA CÓ Ý KIẾN ĐỒNG Ý CỦA ĐƠN VỊ THIẾT KẾ THÌ NHÀ THẦU PHẢI CHỊU HOÀN TOÀN TRÁCH NHIỆM.
3. DO KHÔNG CÓ TÀI LIỆU KHẢO SÁT ĐỊA CHẤT NÊN KẾT CẤU MÓNG ĐƯỢC TÍNH TOÁN THEO KINH NGHIỆM: NỀN ĐẤT LIÊN THỔ ĐẠT CƯỜNG ĐỘ 20T/M2, CỌC CẮM VÀO LỚP ĐẤT TỐT 2M. KHI GẶP NỀN ĐẤT YẾU HƠN GIA ĐÌNH PHẢI BÁO LẠI ĐƠN VỊ THIẾT KẾ ĐỂ CÙNG XỬ LÝ. TRƯỜNG HỢP KHÔNG BÁO LẠI ĐƠN VỊ THIẾT KẾ SẼ KHÔNG CHỊU TRÁCH NHIỆM VỀ KẾT CẤU MÓNG.

TỶ LỆ:	1:50
KÝ HIỆU HỒ SƠ:	BT-DD
BẢN VẼ SỐ:	KC-36

GHI CHÚ

Hiện nay công ty cổ phần kiến trúc KISATO đang triển khai dịch vụ thi công trọn gói 63 tỉnh thành . Nên nếu gia đình thết kế xong và có nhu cầu thi công trọn gói công trình thì hãy gọi cho chúng tôi theo Hotline 096.345.92.88 (Gặp Mr Hào) để được tư vấn thêm. Ưu điểm khi gia đình sử dụng dịch vụ thi công trọn gói bên công ty chúng tôi là sẽ đồng bộ về mặt thẩm mỹ từ bản vẽ cho tới thực tế và đảm bảo chất lượng bởi những đội ngũ kỹ thuật , nhân công tay nghề cao

THỐNG KÊ THÉP

TÊN CẤU KIỆN	THÉP SỐ	HÌNH DẠNG - KÍCH THƯỚC (mm)	ĐKÍNH CHDÀY (mm)	CHIỀU DÀI NỐI (mm)	CHIỀU DÀI MỘT THANH (mm)	SỐ THANH	TỔNG SỐ THANH	TỔNG CHIỀU DÀI (m)	KHỐI LƯỢNG (kg)
D.10 (SL=2)	1a	350 11550 350	18	540	12790	2	4	51.16	102.20
	2a	350 1900	18		2250	3	6	13.50	26.97
	2b	3400	18		3400	3	6	20.40	40.75
	2c	350 2900	18		3250	3	6	19.50	38.95
	3a	11550	18		11550	2	4	46.20	92.29
	4a	3600	18		3600	3	6	21.60	43.15
	4b	3200	18		3200	1	2	6.40	12.78
	5a	60 150 350	8		1120	71	142	159.04	62.75
D.10A (SL=2)	1a	350 11550 350	18	540	12790	2	4	51.16	102.20
	2c	2900	18		2900	1	2	5.80	11.59
	2d	350 2900	18		3250	3	6	19.50	38.95
	3a	11550	18		11550	2	4	46.20	92.29
	4a	3200	18		3200	1	2	6.40	12.78
	5a	60 150 350	8		1120	69	138	154.56	60.99
D.10B (SL=2)	1a	350 11550 350	18	540	12790	2	4	51.16	102.20
	2a	350 2900	18		3250	6	12	39.00	77.91
	2b	2900	18		2900	1	2	5.80	11.59
	3a	11550	18		11550	2	4	46.20	92.29
	4a	3200	18		3200	1	2	6.40	12.78
	5a	60 150 350	8		1120	70	140	156.80	61.87
D.11 (SL=1)	1	350 6450 350	18		7150	2	2	14.30	28.57
	3	6450	18		6450	2	2	12.90	25.77
	5	60 150 350	8		1120	44	44	49.28	19.45
D.12 (SL=1)	1	350 3750 350	18		4450	2	2	8.90	17.78
	3	3750	18		3750	2	2	7.50	14.98
	5	60 150 350	8		1120	26	26	29.12	11.49

THỐNG KÊ THÉP

TÊN CẤU KIỆN	THÉP SỐ	HÌNH DẠNG - KÍCH THƯỚC (mm)	ĐKÍNH CHDÀY (mm)	CHIỀU DÀI NỐI (mm)	CHIỀU DÀI MỘT THANH (mm)	SỐ THANH	TỔNG SỐ THANH	TỔNG CHIỀU DÀI (m)	KHỐI LƯỢNG (kg)
D.13 (SL=1)	1a	350 5550 350	18		6250	2	2	12.50	24.97
	2a	350 1900	18		2250	6	6	13.50	26.97
	3a	5550	18		5550	2	2	11.10	22.17
	4a	3600	18		3600	3	3	10.80	21.57
	5a	60 150 350	8		1120	34	34	38.08	15.03
D.14 (SL=2)	1a	350 12450 350	18	540	13690	2	4	54.76	109.39
	2a	350 1700	18		2050	1	2	4.10	8.19
	2b	2800	18		2800	1	2	5.60	11.19
	3a	12450	18	540	12990	2	4	51.96	103.79
	4a	3200	18		3200	1	2	6.40	12.78
	5a	60 150 350	8		1120	75	150	168.00	66.29
D.15 (SL=1)	1	350 1505 350	18		2205	2	2	4.41	8.81
	3	1505	18		1505	2	2	3.01	6.01
	5	60 150 350	8		1120	11	11	12.32	4.86
D.16 (SL=1)	1	350 4050 350	18		4750	2	2	9.50	18.98
	3	4050	18		4050	2	2	8.10	16.18
	5	60 150 350	8		1120	28	28	31.36	12.37
D.17 (SL=1)	1	350 11850 350	18	540	13090	3	3	39.27	78.45
	3	11850	18	540	12390	3	3	37.17	74.25
	5	60 150 350	8		1120	80	80	89.60	35.35
D.18 (SL=2)	1a	350 20750 350	18	540	21990	2	4	87.96	175.71
	2a	350 2200	18		2550	3	6	15.30	30.56
	2b	2500	18		2500	1	2	5.00	9.99
	2c	2600	18		2600	1	2	5.20	10.39
	2e	2700	18		2700	1	2	5.40	10.79
	2f	350 2300	18		2650	1	2	5.30	10.59
	3a	20750	18	540	21290	2	4	85.16	170.11
	4a	3000	18		3000	1	2	6.00	11.99
	4b	3200	18		3200	1	2	6.40	12.78
	5a	60 150 350	8		1120	127	254	284.48	112.25

CHỦ ĐẦU TƯ:

TRƯƠNG THỊ THẢO DUYÊN

ĐƠN VỊ TƯ VẤN:

CÔNG TY CỔ PHẦN KIẾN TRÚC KISATO
KISATO CONSTRUCTION JOINT STOCK COMPANY
TRỤ SỞ MIỀN BẮC: Ô 20 – LIỀN KỀ 9 – KHU B1.4– KĐT THANH HÀ – HÀ ĐÔNG – HN
TRỤ SỞ MIỀN NAM: CĂN P16 – KĐT PARK RIVERSIDE – P. PHÚ HỮU – QUẬN 9 – TP.HCM
HOTLINE HỖ TRỢ: 02471076789

DỰ ÁN:

BIỆT THỰ 2 TẦNG HIỆN ĐẠI

G.Đ THỰC HIỆN:

THIẾT KẾ BẢN VẼ THI CÔNG

HẠNG MỤC:

KẾT CẤU

TÊN BẢN VẼ:

THỐNG KÊ THÉP

CHỦ TRÌ THIẾT KẾ: TẠ VĂN QUÝ

THIẾT KẾ: NGUYỄN BÁ HIỀN

KIỂM TRA: TẠ VĂN QUÝ

HÀ NỘI, NGÀY 25 THÁNG 06 NĂM 2020

1. THI CÔNG CẦN KẾT HỢP CHẶT CHẼ CÁC BẢN VẼ LIÊN QUAN
2. MỌI THAY ĐỔI NGOÀI HIỆN TRƯỜNG (NẾU CÓ) ĐƠN VỊ THI CÔNG VÀ CHỦ ĐẦU TƯ PHẢI BÁO LẠI ĐƠN VỊ THIẾT KẾ ĐỂ CÙNG XỬ LÝ. NẾU THAY ĐỔI MÀ CHƯA CÓ Ý KIẾN ĐỒNG Ý CỦA ĐƠN VỊ THIẾT KẾ THÌ NHÀ THẦU PHẢI CHỊU HOÀN TOÀN TRÁCH NHIỆM.
3. DO KHÔNG CÓ TÀI LIỆU KHẢO SÁT ĐỊA CHẤT NÊN KẾT CẤU MÓNG ĐƯỢC TÍNH TOÁN THEO KINH NGHIỆM: NỀN ĐẤT LIÊN THỔ ĐẠT CƯỜNG ĐỘ 20T/M2, CỌC CẮM VÀO LỚP ĐẤT TỐT 2M. KHI GẶP NỀN ĐẤT YẾU HƠN GIA ĐÌNH PHẢI BÁO LẠI ĐƠN VỊ THIẾT KẾ ĐỂ CÙNG XỬ LÝ. TRƯỜNG HỢP KHÔNG BÁO LẠI ĐƠN VỊ THIẾT KẾ SẼ KHÔNG CHỊU TRÁCH NHIỆM VỀ KẾT CẤU MÓNG.

TỶ LỆ:	1:50
KÝ HIỆU HỒ SƠ:	BT-DD
BẢN VẼ SỐ:	KC-37

GHI CHÚ

Hiện nay công ty cổ phần kiến trúc KISATO đang triển khai dịch vụ thi công trọn gói 63 tỉnh thành . Nên nếu gia đình thết kế xong và có nhu cầu thi công trọn gói công trình thì hãy gọi cho chúng tôi theo Hotline 096.345.92.88 (Gặp Mr Hảo) để được tư vấn thêm. Ưu điểm khi gia đình sử dụng dịch vụ thi công trọn gói bên công ty chúng tôi là sẽ đồng bộ về mặt thẩm mỹ từ bản vẽ cho tới thực tế và đảm bảo chất lượng bởi những đội ngũ kỹ thuật , nhân công tay nghề cao

THỐNG KÊ THÉP

TÊN CẤU KIỆN	THÉP SỐ	HÌNH DẠNG - KÍCH THƯỚC (mm)	ĐKÍNH CHDÀY (mm)	CHIỀU DÀI NỐI (mm)	CHIỀU DÀI MỘT THANH (mm)	SỐ THANH	TỔNG SỐ THANH	TỔNG CHIỀU DÀI (m)	KHỐI LƯỢNG (kg)
D.19 (SL=1)	1a	350 4250 350	18		4950	2	2	9.90	19.78
	2a	350 2200	18		2550	3	3	7.65	15.28
	3a	4250	18		4250	2	2	8.50	16.98
	5a	60 150 350	8		1120	26	26	29.12	11.49
D.20 (SL=1)	1a	350 16350 350	18	540	17590	2	2	35.18	70.27
	2b	2900	18		2900	1	1	2.90	5.79
	2c	2800	18		2800	1	1	2.80	5.59
	3a	16350	18	540	16890	2	2	33.78	67.48
	4a	3200	18		3200	1	1	3.20	6.39
	5a	60 150 350	8		1120	98	98	109.76	43.31
D.21 (SL=1)	1	350 16350 350	18	540	17590	2	2	35.18	70.27
	3	16350	18	540	16890	2	2	33.78	67.48
	5	60 150 350	8		1120	110	110	123.20	48.61
D.22 (SL=2)	1a	350 9650 350	18		10350	2	4	41.40	82.70
	2a	350 2000	18		2350	1	2	4.70	9.39
	2b	2700	18		2700	1	2	5.40	10.79
	2c	350 2300	18		2650	1	2	5.30	10.59
	3a	9650	18		9650	2	4	38.60	77.11
	4a	3200	18		3200	1	2	6.40	12.78
	5a	60 150 350	8		1120	59	118	132.16	52.15
D.23 (SL=1)	1	350 7650 350	18		8350	2	2	16.70	33.36
	3	7650	18		7650	2	2	15.30	30.56
	5	60 150 350	8		1120	52	52	58.24	22.98
D.24 (SL=1)	1	350 7950 350	18		8650	2	2	17.30	34.56
	3	7950	18		7950	2	2	15.90	31.76
	5	60 150 350	8		1120	54	54	60.48	23.86

THỐNG KÊ THÉP

TÊN CẤU KIỆN	THÉP SỐ	HÌNH DẠNG - KÍCH THƯỚC (mm)	ĐKÍNH CHDÀY (mm)	CHIỀU DÀI NỐI (mm)	CHIỀU DÀI MỘT THANH (mm)	SỐ THANH	TỔNG SỐ THANH	TỔNG CHIỀU DÀI (m)	KHỐI LƯỢNG (kg)
D.25 (SL=2)	1a	350 7950 350	18		8650	2	4	34.60	69.12
	2a	350 1600	18		1950	1	2	3.90	7.79
	2b	2600	18		2600	1	2	5.20	10.39
	3a	7950	18		7950	2	4	31.80	63.52
	4a	3000	18		3000	1	2	6.00	11.99
	5a	60 150 350	8		1120	48	96	107.52	42.43
D.26 (SL=3)	1a	350 5480 350	18		6180	2	6	37.08	74.07
	2a	350 2830	18		3180	3	9	28.62	57.17
	3a	5480	18		5480	2	6	32.88	65.68
	5a	60 150 350	8		1120	33	99	110.88	43.75
D.27 (SL=1)	1	250 3120 250	16		3620	2	2	7.24	11.43
	3	3120	16		3120	2	2	6.24	9.85
	5	60 150 250	8		920	21	21	19.32	7.62
D.28 (SL=1)	1	250 10950 250	16		11450	2	2	22.90	36.14
	3	10950	16		10950	2	2	21.90	34.57
	5	60 150 250	8		920	74	74	68.08	26.86
D.29 (SL=1)	1	250 4050 250	16		4550	2	2	9.10	14.36
	3	4050	16		4050	2	2	8.10	12.78
	5	60 150 250	8		920	28	28	25.76	10.16
D.30 (SL=1)	1	250 8850 250	16		9350	3	3	28.05	44.27
	3	8850	16		8850	3	3	26.55	41.90
	5	60 150 250	8		920	60	60	55.20	21.78
D.31 (SL=1)	1	250 7950 250	16		8450	3	3	25.35	40.01
	3	7950	16		7950	3	3	23.85	37.64
	5	60 150 250	8		920	54	54	49.68	19.60
LTT.1 (SL=5)	1	200 4050 200	14		4450	2	10	44.50	53.77
	3	4050	14		4050	2	10	40.50	48.94
	5	60 150 200	8		820	28	140	114.80	45.30

CHỦ ĐẦU TƯ:

TRƯƠNG THỊ THẢO DUYÊN

ĐƠN VỊ TƯ VẤN:

CÔNG TY CỔ PHẦN KIẾN TRÚC KISATO
KISATO CONSTRUCTION JOINT STOCK COMPANY
TRỤ SỞ MIỀN BẮC: Ô 20 – LIỀN KỀ 9 – KHU B1.4– KĐT THANH HÀ – HÀ ĐÔNG – HN
TRỤ SỞ MIỀN NAM: CĂN P16 – KĐT PARK RIVERSIDE – P. PHÚ HỮU – QUẬN 9 – TP.HCM
HOTLINE HỖ TRỢ: 02471076789

DỰ ÁN:

BIỆT THỰ 2 TẦNG HIỆN ĐẠI

G.Đ THỰC HIỆN:

THIẾT KẾ BẢN VẼ THI CÔNG

HẠNG MỤC:

KẾT CẤU

TÊN BẢN VẼ:

THỐNG KÊ THÉP

CHỦ TRÌ THIẾT KẾ: TẠ VĂN QUÝ

THIẾT KẾ: NGUYỄN BÁ HIỀN

KIỂM TRA: TẠ VĂN QUÝ

HÀ NỘI, NGÀY 25 THÁNG 06 NĂM 2020

1. THI CÔNG CẦN KẾT HỢP CHẶT CHẼ CÁC BẢN VẼ LIÊN QUAN
2. MỌI THAY ĐỔI NGOÀI HIỆN TRƯỜNG (NẾU CÓ) ĐƠN VỊ THI CÔNG VÀ CHỦ ĐẦU TƯ PHẢI BÁO LẠI ĐƠN VỊ THIẾT KẾ ĐỂ CÙNG XỬ LÝ. NẾU THAY ĐỔI MÀ CHƯA CÓ Ý KIẾN ĐỒNG Ý CỦA ĐƠN VỊ THIẾT KẾ THÌ NHÀ THẦU PHẢI CHỊU HOÀN TOÀN TRÁCH NHIỆM.
3. DO KHÔNG CÓ TÀI LIỆU KHẢO SÁT ĐỊA CHẤT NÊN KẾT CẤU MÓNG ĐƯỢC TÍNH TOÁN THEO KINH NGHIỆM: NỀN ĐẤT LIỀN THỔ ĐẠT CƯỜNG ĐỘ 20T/M2, CỌC CẮM VÀO LỚP ĐẤT TỐT 2M. KHI GẶP NỀN ĐẤT YẾU HƠN GIA ĐÌNH PHẢI BÁO LẠI ĐƠN VỊ THIẾT KẾ ĐỂ CÙNG XỬ LÝ. TRƯỜNG HỢP KHÔNG BÁO LẠI ĐƠN VỊ THIẾT KẾ SẼ KHÔNG CHỊU TRÁCH NHIỆM VỀ KẾT CẤU MÓNG.

TỶ LỆ:	1:50
KÝ HIỆU HỒ SƠ:	BT-DD
BẢN VẼ SỐ:	KC-38

GHI CHÚ

Hiện nay công ty cổ phần kiến trúc KISATO đang triển khai dịch vụ thi công trọn gói 63 tỉnh thành . Nên nếu gia đình thết kế xong và có nhu cầu thi công trọn gói công trình thì hãy gọi cho chúng tôi theo Hotline 096.345.92.88 (Gặp Mr Hảo) để được tư vấn thêm. Ưu điểm khi gia đình sử dụng dịch vụ thi công trọn gói bên công ty chúng tôi là sẽ đồng bộ về mặt thẩm mỹ từ bản vẽ cho tới thực tế và đảm bảo chất lượng bởi những đội ngũ kỹ thuật , nhân công tay nghề cao

MẶT BẰNG THÉP SÀN TẦNG 2 CỐT +4.050

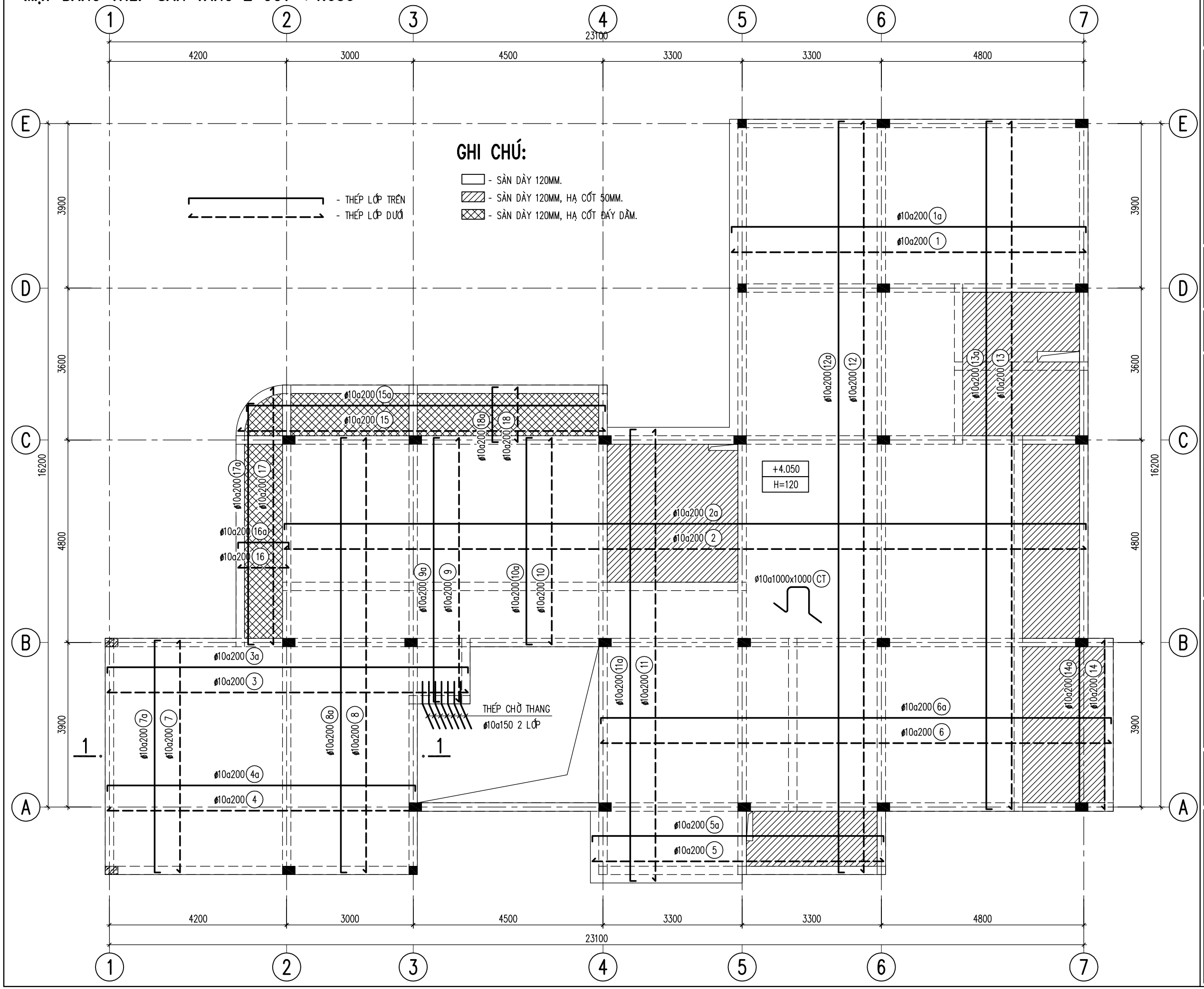

CHỦ ĐẦU TƯ:

TRƯƠNG THỊ THẢO DUYÊN

ĐƠN VỊ TƯ VẤN:

CÔNG TY CỔ PHẦN KIẾN TRÚC KISATO
KISATO CONSTRUCTION JOINT STOCK COMPANY
TRỤ SỞ MIỀN BẮC: Ô 20 – LIỀN KỀ 9 – KHU B1.4– KĐT THANH HÀ – HÀ ĐÔNG – HN
TRỤ SỞ MIỀN NAM: CĂN P16 – KĐT PARK RIVERSIDE – P. PHÚ HỮU – QUẬN 9 – TP.HCM

HOTLINE HỖ TRỢ: 02471076789

DỰ ÁN:

BIỆT THỰ 2 TẦNG HIỆN ĐẠI

G.Đ THỰC HIỆN:

THIẾT KẾ BẢN VẼ THI CÔNG

HẠNG MỤC:

KẾT CẤU

TÊN BẢN VẼ:

MẶT BẰNG THÉP SÀN TẦNG 2

CHỦ TRÌ THIẾT KẾ: TẠ VĂN QUÝ	
THIẾT KẾ: NGUYỄN BÁ HIỀN	
KIỂM TRA: TẠ VĂN QUÝ	

HÀ NỘI, NGÀY 25 THÁNG 06 NĂM 2020

1.THI CÔNG CẦN KẾT HỢP CHẶT CHẼ CÁC BẢN VẼ LIÊN QUAN
2. MỌI THAY ĐỔI NGOÀI HIỆN TRƯỜNG (NẾU CÓ) ĐƠN VỊ THI CÔNG VÀ CHỦ ĐẦU TƯ PHẢI BÁO LẠI ĐƠN VỊ THIẾT KẾ ĐỂ CÙNG XỬ LÝ. NẾU THAY ĐỔI MÀ CHƯA CÓ Ý KIẾN ĐỒNG Ý CỦA ĐƠN VỊ THIẾT KẾ THÌ NHÀ THẦU PHẢI CHỊU HOÀN TOÀN TRÁCH NHIỆM.
3. DO KHÔNG CÓ TÀI LIỆU KHẢO SÁT ĐỊA CHẤT NÊN KẾT CẤU MÓNG ĐƯỢC TÍNH TOÁN THEO KINH NGHIỆM: NỀN ĐẤT LIÊN THỔ ĐẠT CƯỜNG ĐỘ 20T/M2, CỌC CẮM VÀO LỚP ĐẤT TỐT 2M. KHI GẶP NỀN ĐẤT YẾU HƠN GIA ĐÌNH PHẢI BÁO LẠI ĐƠN VỊ THIẾT KẾ ĐỂ CÙNG XỬ LÝ. TRƯỜNG HỢP KHÔNG BÁO LẠI ĐƠN VỊ THIẾT KẾ SẼ KHÔNG CHỊU TRÁCH NHIỆM VỀ KẾT CẤU MÓNG.

TỶ LỆ:	**1:50**
KÝ HIỆU HỒ SƠ:	BT-DD
BẢN VẼ SỐ:	**KC-39**

GHI CHÚ

Hiện nay công ty cổ phần kiến trúc KISATO đang triển khai dịch vụ thi công trọn gói 63 tỉnh thành . Nên nếu gia đình thết kế xong và có nhu cầu thi công trọn gói công trình thì hãy gọi cho chúng tôi theo Hotline 096.345.92.88 (Gặp Mr Hào) để được tư vấn thêm. Ưu điểm khi gia đình sử dụng dịch vụ thi công trọn gói bên công ty chúng tôi là sẽ đồng bộ về mặt thẩm mỹ từ bản vẽ cho tới thực tế và đảm bảo chất lượng bởi những đội ngũ kỹ thuật , nhân công tay nghề cao

MẶT BẰNG THÉP SÀN TẦNG 3 CỐT +7.950

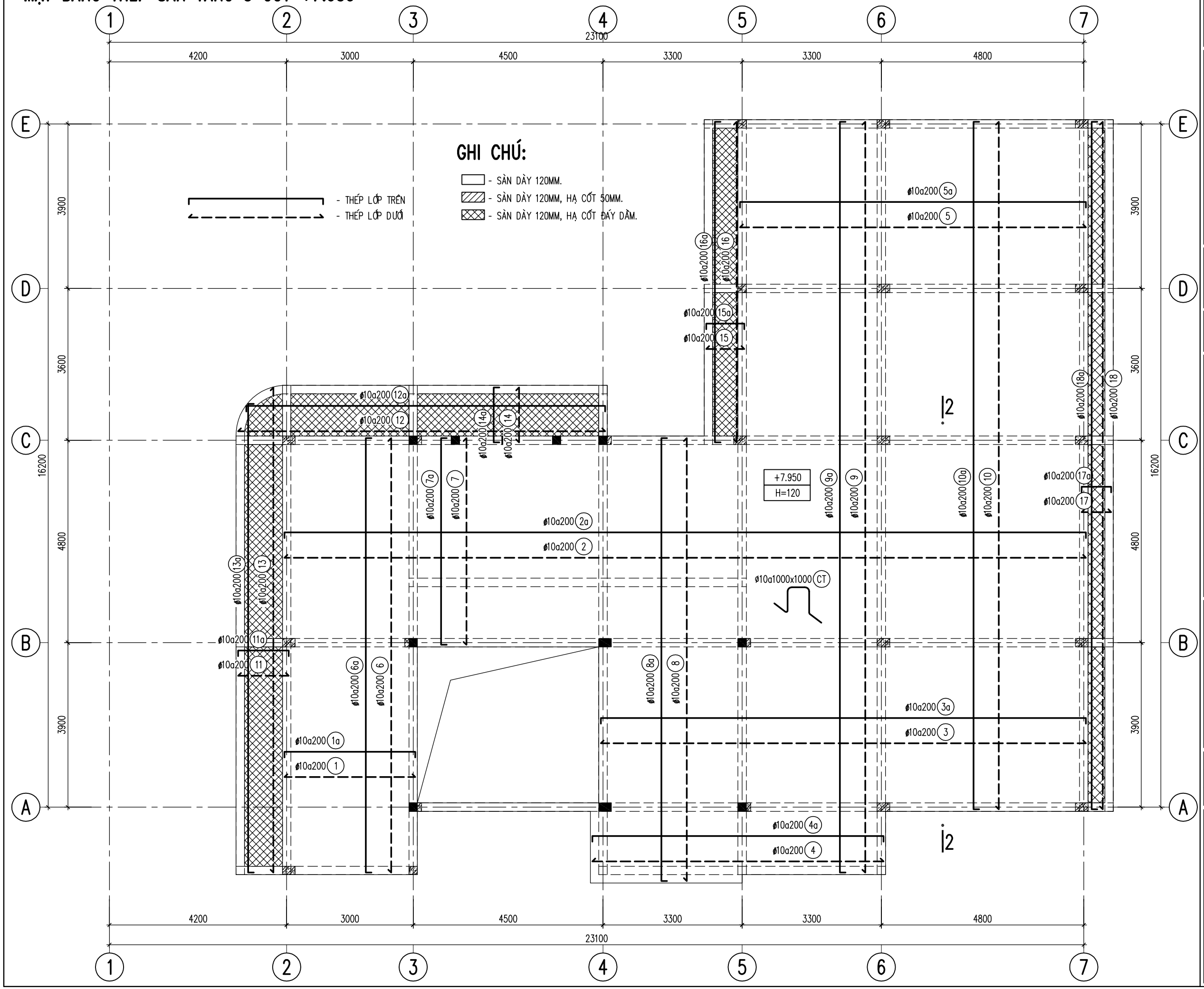

CHỦ ĐẦU TƯ:

TRƯƠNG THỊ THẢO DUYÊN

ĐƠN VỊ TƯ VẤN:

CÔNG TY CỔ PHẦN KIẾN TRÚC KISATO
KISATO CONSTRUCTION JOINT STOCK COMPANY
TRỤ SỞ MIỀN BẮC: Ô 20 – LIỀN KỀ 9 – KHU B1.4– KĐT THANH HÀ – HÀ ĐÔNG – HN
TRỤ SỞ MIỀN NAM: CĂN P16 – KĐT PARK RIVERSIDE – P. PHÚ HỮU – QUẬN 9 – TP.HCM

HOTLINE HỖ TRỢ: 02471076789

DỰ ÁN:

BIỆT THỰ 2 TẦNG HIỆN ĐẠI

G.Đ THỰC HIỆN:

THIẾT KẾ BẢN VẼ THI CÔNG

HẠNG MỤC:

KẾT CẤU

TÊN BẢN VẼ:

MẶT BẰNG THÉP SÀN TẦNG 3

CHỦ TRÌ THIẾT KẾ: TẠ VĂN QUÝ	
THIẾT KẾ: NGUYỄN BÁ HIỀN	
KIỂM TRA: TẠ VĂN QUÝ	

HÀ NỘI, NGÀY 25 THÁNG 06 NĂM 2020

1.THI CÔNG CẦN KẾT HỢP CHẶT CHẼ CÁC BẢN VẼ LIÊN QUAN
2. MỌI THAY ĐỔI NGOÀI HIỆN TRƯỜNG (NẾU CÓ) ĐƠN VỊ THI CÔNG VÀ CHỦ ĐẦU TƯ PHẢI BÁO LẠI ĐƠN VỊ THIẾT KẾ ĐỂ CÙNG XỬ LÝ. NẾU THAY ĐỔI MÀ CHƯA CÓ Ý KIẾN ĐỒNG Ý CỦA ĐƠN VỊ THIẾT KẾ THÌ NHÀ THẦU PHẢI CHỊU HOÀN TOÀN TRÁCH NHIỆM.
3. DO KHÔNG CÓ TÀI LIỆU KHẢO SÁT ĐỊA CHẤT NÊN KẾT CẤU MÓNG ĐƯỢC TÍNH TOÁN THEO KINH NGHIỆM: NỀN ĐẤT LIỀN THỔ ĐẠT CƯỜNG ĐỘ 20T/M2, CỌC CẮM VÀO LỚP ĐẤT TỐT 2M. KHI GẶP NỀN ĐẤT YẾU HƠN GIA ĐÌNH PHẢI BÁO LẠI ĐƠN VỊ THIẾT KẾ ĐỂ CÙNG XỬ LÝ. TRƯỜNG HỢP KHÔNG BÁO LẠI ĐƠN VỊ THIẾT KẾ SẼ KHÔNG CHỊU TRÁCH NHIỆM VỀ KẾT CẤU MÓNG.

TỶ LỆ:	**1:50**
KÝ HIỆU HỒ SƠ:	BT-DD
BẢN VẼ SỐ:	**KC-40**

GHI CHÚ

Hiện nay công ty cổ phần kiến trúc KISATO đang triển khai dịch vụ thi công trọn gói 63 tỉnh thành . Nên nếu gia đình thết kế xong và có nhu cầu thi công trọn gói công trình thì hãy gọi cho chúng tôi theo Hotline 096.345.92.88 (Gặp Mr Hảo) để được tư vấn thêm. Ưu điểm khi gia đình sử dụng dịch vụ thi công trọn gói bên công ty chúng tôi là sẽ đồng bộ về mặt thẩm mỹ từ bản vẽ cho tới thực tế và đảm bảo chất lượng bởi những đội ngũ kỹ thuật , nhân công tay nghề cao

MẶT BẰNG KẾT CẤU TẦNG MÁI CỐT +11.600

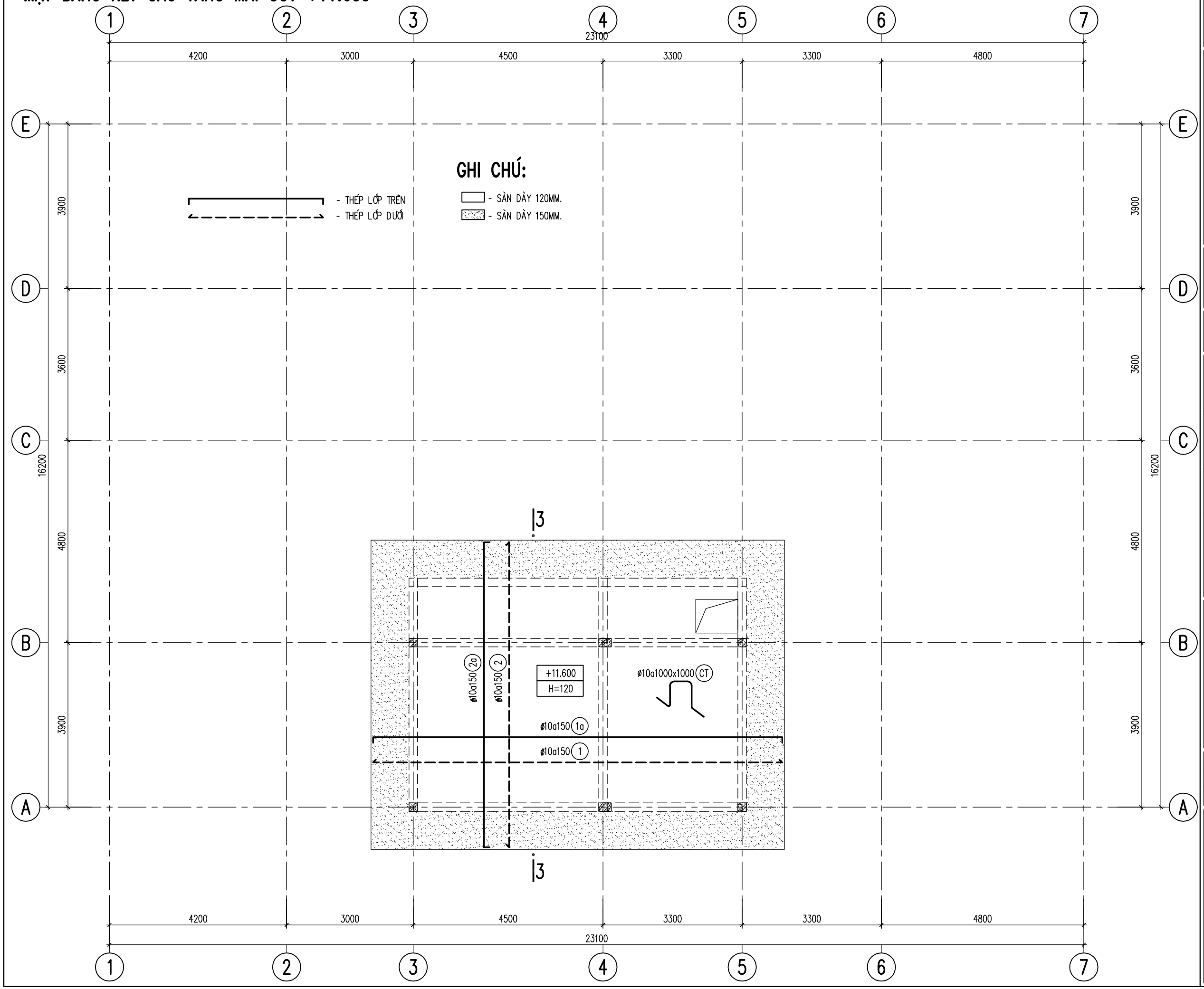

CHỦ ĐẦU TƯ:

TRƯƠNG THỊ THẢO DUYÊN

ĐƠN VỊ TƯ VẤN:

CÔNG TY CỔ PHẦN KIẾN TRÚC KISATO
KISATO CONSTRUCTION JOINT STOCK COMPANY
TRỤ SỞ MIỀN BẮC: Ô 20 – LIỀN KỀ 9 – KHU B1.4– KĐT THANH HÀ – HÀ ĐÔNG – HN
TRỤ SỞ MIỀN NAM: CĂN P16 – KĐT PARK RIVERSIDE – P. PHÚ HỮU – QUẬN 9 – TP.HCM

HOTLINE HỖ TRỢ: 02471076789

DỰ ÁN:

BIỆT THỰ 2 TẦNG HIỆN ĐẠI

G.Đ THỰC HIỆN:

THIẾT KẾ BẢN VẼ THI CÔNG

HẠNG MỤC:

KẾT CẤU

TÊN BẢN VẼ:

MẶT BẰNG THÉP SÀN TẦNG MÁI

CHỦ TRÌ THIẾT KẾ: TẠ VĂN QUÝ	tagiy
THIẾT KẾ: NGUYỄN BÁ HIỀN	
KIỂM TRA: TẠ VĂN QUÝ	tagiy

HÀ NỘI, NGÀY 25 THÁNG 06 NĂM 2020

1.THI CÔNG CẦN KẾT HỢP CHẶT CHẼ CÁC BẢN VẼ LIÊN QUAN
2. MỌI THAY ĐỔI NGOÀI HIỆN TRƯỜNG (NẾU CÓ) ĐƠN VỊ THI CÔNG VÀ CHỦ ĐẦU TƯ PHẢI BÁO LẠI ĐƠN VỊ THIẾT KẾ ĐỂ CÙNG XỬ LÝ. NẾU THAY ĐỔI MÀ CHƯA CÓ Ý KIẾN ĐỒNG Ý CỦA ĐƠN VỊ THIẾT KẾ THÌ NHÀ THẦU PHẢI CHỊU HOÀN TOÀN TRÁCH NHIỆM.
3. DO KHÔNG CÓ TÀI LIỆU KHẢO SÁT ĐỊA CHẤT NÊN KẾT CẤU MÓNG ĐƯỢC TÍNH TOÁN THEO KINH NGHIỆM: NỀN ĐẤT LIÊN THỔ ĐẠT CƯỜNG ĐỘ 20T/M2, CỌC CẮM VÀO LỚP ĐẤT TỐT 2M. KHI GẶP NỀN ĐẤT YẾU HƠN GIA ĐÌNH PHẢI BÁO LẠI ĐƠN VỊ THIẾT KẾ ĐỂ CÙNG XỬ LÝ. TRƯỜNG HỢP KHÔNG BÁO LẠI ĐƠN VỊ THIẾT KẾ SẼ KHÔNG CHỊU TRÁCH NHIỆM VỀ KẾT CẤU MÓNG.

TỶ LỆ:	**1:50**
KÝ HIỆU HỒ SƠ:	BT-DD
BẢN VẼ SỐ:	**KC-41**

GHI CHÚ

Hiện nay công ty cổ phần kiến trúc KISATO đang triển khai dịch vụ thi công trọn gói 63 tỉnh thành . Nên nếu gia đình thết kế xong và có nhu cầu thi công trọn gói công trình thì hãy gọi cho chúng tôi theo Hotline 096.345.92.88 (Gặp Mr Hảo) để được tư vấn thêm. Ưu điểm khi gia đình sử dụng dịch vụ thi công trọn gói bên công ty chúng tôi là sẽ đồng bộ về mặt thẩm mỹ từ bản vẽ cho tới thực tế và đảm bảo chất lượng bởi những đội ngũ kỹ thuật , nhân công tay nghề cao

1-1

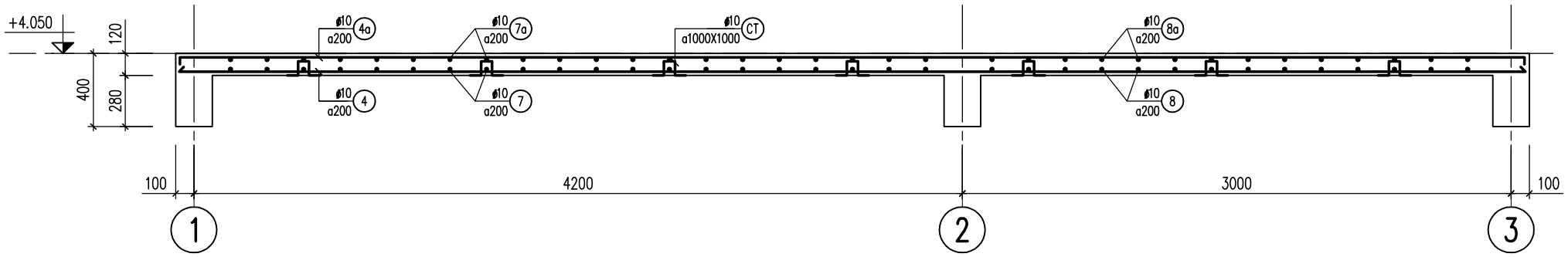

2-2

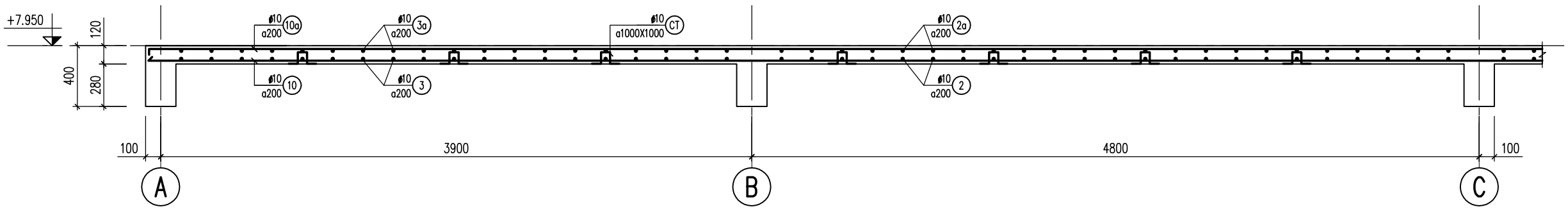

3-3

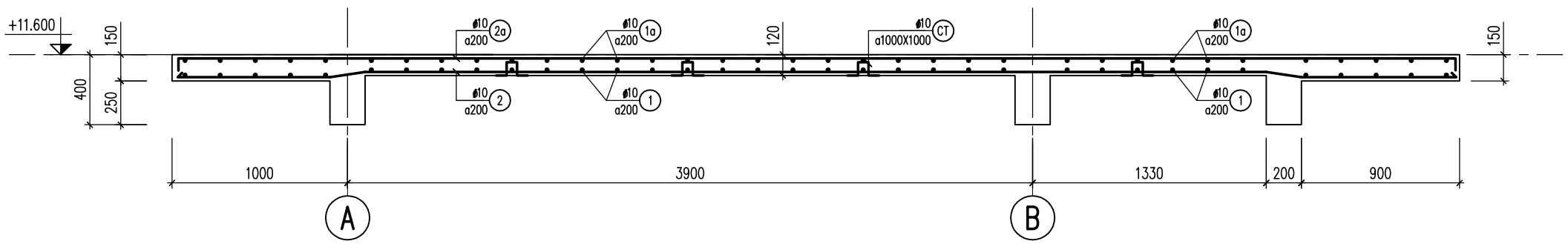

CHỦ ĐẦU TƯ:

TRƯƠNG THỊ THẢO DUYÊN

ĐƠN VỊ TƯ VẤN:

CÔNG TY CỔ PHẦN KIẾN TRÚC KISATO
KISATO CONSTRUCTION JOINT STOCK COMPANY
TRỤ SỞ MIỀN BẮC: Ô 20 – LIỀN KỀ 9 – KHU B1.4– KĐT THANH HÀ – HÀ ĐÔNG – HN
TRỤ SỞ MIỀN NAM: CĂN P16 – KĐT PARK RIVERSIDE – P. PHÚ HỮU – QUẬN 9 – TP.HCM

HOTLINE HỖ TRỢ: 02471076789

DỰ ÁN:

BIỆT THỰ 2 TẦNG HIỆN ĐẠI

G.Đ THỰC HIỆN:

THIẾT KẾ BẢN VẼ THI CÔNG

HẠNG MỤC:

KẾT CẤU

TÊN BẢN VẼ:

CHI TIẾT MẶT CẮT SÀN

CHỦ TRÌ THIẾT KẾ: TẠ VĂN QUÝ	
THIẾT KẾ: NGUYỄN BÁ HIỀN	
KIỂM TRA: TẠ VĂN QUÝ	

HÀ NỘI, NGÀY 25 THÁNG 06 NĂM 2020

1.THI CÔNG CẦN KẾT HỢP CHẶT CHẼ CÁC BẢN VẼ LIÊN QUAN

2. MỌI THAY ĐỔI NGOÀI HIỆN TRƯỜNG (NẾU CÓ) ĐƠN VỊ THI,CÔNG VÀ CHỦ ĐẦU TƯ PHẢI BÁO LẠI ĐƠN VỊ THIẾT KẾ ĐỂ CÙNG XỬ LÝ. NẾU THAY ĐỔI MÀ CHƯA CÓ Ý KIẾN ĐỒNG Ý CỦA ĐƠN VỊ THIẾT KẾ THI NHÀ THẦU PHẢI CHỊU HOÀN TOÀN TRÁCH NHIỆM.

3. DO KHÔNG CÓ TÀI LIỆU KHẢO SÁT ĐỊA CHẤT NÊN KẾT CẤU MÓNG ĐƯỢC TÍNH TOÁN THEO KINH NGHIỆM: NỀN ĐẤT LIỀN THỔ ĐẠT CƯỜNG ĐỘ 20T/M2, CỌC CẮM VÀO LỚP ĐẤT TỐT 2M. KHI GẶP NỀN ĐẤT YẾU HƠN GIẢ ĐỊNH PHẢI BÁO LẠI ĐƠN VỊ THIẾT KẾ ĐỂ CÙNG XỬ LÝ. TRƯỜNG HỢP KHÔNG BÁO LẠI ĐƠN VỊ THIẾT KẾ SẼ KHÔNG CHỊU TRÁCH NHIỆM VỀ KẾT CẤU MÓNG.

TỶ LỆ:	**1:50**
KÝ HIỆU HỒ SƠ:	BT-DD
BẢN VẼ SỐ:	**KC-42**

GHI CHÚ

Hiện nay công ty cổ phần kiến trúc KISATO đang triển khai dịch vụ thi công trọn gói 63 tỉnh thành . Nên nếu gia đình thết kế xong và có nhu cầu thi công trọn gói công trình thì hãy gọi cho chúng tôi theo Hotline 096.345.92.88 (Gặp Mr Hào) để được tư vấn thêm. Ưu điểm khi gia đình sử dụng dịch vụ thi công trọn gói bên công ty chúng tôi là sẽ đồng bộ về mặt thẩm mỹ từ bản vẽ cho tới thực tế và đảm bảo chất lượng bởi những đội ngũ kỹ thuật , nhân công tay nghề cao

THỐNG KÊ THÉP

TÊN CẤU KIỆN	THÉP SỐ	HÌNH DẠNG - KÍCH THƯỚC (mm)	ĐKÍNH CHDÀY (mm)	CHIỀU DÀI NỐI (mm)	CHIỀU DÀI MỘT THANH (mm)	SỐ THANH	TỔNG SỐ THANH	TỔNG CHIỀU DÀI (m)	KHỐI LƯỢNG (kg)
THÉP SÀN TẦNG 2 (SL=1)	1	8460	10		8460	36	36	304.56	187.77
	1a	50 8460 50	10		8560	36	36	308.16	189.99
	2	19060	10	300	19360	24	24	464.64	286.47
	2a	50 19060 50	10	300	19460	24	24	467.04	287.95
	3	8610	10		8610	8	8	68.88	42.47
	3a	50 8610 50	10		8710	8	8	69.68	42.96
	4	7360	10		7360	19	19	139.84	86.22
	4a	50 7360 50	10		7460	19	19	141.74	87.39
	5	6960	10		6960	7	7	48.72	30.04
	5a	50 6960 50	10		7060	7	7	49.42	30.47
	6	12160	10	300	12460	20	20	249.20	153.64
	6a	50 12160 50	10	300	12560	20	20	251.20	154.87
	7	5560	10		5560	21	21	116.76	71.99
	7a	50 5560 50	10		5660	21	21	118.86	73.28
	8	10360	10		10360	16	16	165.76	102.20
	8a	50 10360 50	10		10460	16	16	167.36	103.18
	9	6315	10		6315	6	6	37.89	23.36
	9a	50 6315 50	10		6415	6	6	38.49	23.73
	10	4960	10		4960	15	15	74.40	45.87

THỐNG KÊ THÉP

TÊN CẤU KIỆN	THÉP SỐ	HÌNH DẠNG - KÍCH THƯỚC (mm)	ĐKÍNH CHDÀY (mm)	CHIỀU DÀI NỐI (mm)	CHIỀU DÀI MỘT THANH (mm)	SỐ THANH	TỔNG SỐ THANH	TỔNG CHIỀU DÀI (m)	KHỐI LƯỢNG (kg)
THÉP SÀN TẦNG 2(TIẾP) (SL=1)	10a	50 4960 50	10		5060	15	15	75.90	46.80
	11	10760	10		10760	15	15	161.40	99.51
	11a	50 10760 50	10		10860	15	15	162.90	100.43
	12	17860	10	300	18160	17	17	308.72	190.34
	12a	50 17860 50	10	300	18260	17	17	310.42	191.39
	13	16360	10	300	16660	24	24	399.84	246.52
	13a	50 16360 50	10	300	16760	24	24	402.24	248.00
	14	4060	10		4060	3	3	12.18	7.51
	14a	50 4060 50	10		4160	3	3	12.48	7.69
	15	8760	10		8760	6	6	52.56	32.41
	15a	50 8760 50	10		8860	6	6	53.16	32.78
	16	1260	10		1260	23	23	28.98	17.87
	16a	50 1260 50	10		1360	23	23	31.28	19.29
	17	6160	10		6160	6	6	36.96	22.79
	17a	50 6160 50	10		6260	6	6	37.56	23.16
	18	1360	10		1360	37	37	50.32	31.02
	18a	50 1360 50	10		1460	37	37	54.02	33.31
	CT	100 90 100 90 100	10		480	250	250	120.00	73.98

CHỦ ĐẦU TƯ:

TRƯƠNG THỊ THẢO DUYÊN

ĐƠN VỊ TƯ VẤN:

CÔNG TY CỔ PHẦN KIẾN TRÚC KISATO
KISATO CONSTRUCTION JOINT STOCK COMPANY
TRỤ SỞ MIỀN BẮC: Ô 20 – LIỀN KỀ 9 – KHU B1.4– KĐT THANH HÀ – HÀ ĐÔNG – HN
TRỤ SỞ MIỀN NAM: CĂN P16 – KĐT PARK RIVERSIDE – P. PHÚ HỮU – QUẬN 9 – TP.HCM
HOTLINE HỖ TRỢ: 02471076789

DỰ ÁN:

BIỆT THỰ 2 TẦNG HIỆN ĐẠI

G.Đ THỰC HIỆN:

THIẾT KẾ BẢN VẼ THI CÔNG

HẠNG MỤC:

KẾT CẤU

TÊN BẢN VẼ:

THỐNG KÊ THÉP

CHỦ TRÌ THIẾT KẾ: TẠ VĂN QUÝ

THIẾT KẾ: NGUYỄN BÁ HIỀN

KIỂM TRA: TẠ VĂN QUÝ

HÀ NỘI, NGÀY 25 THÁNG 06 NĂM 2020

1. THI CÔNG CẦN KẾT HỢP CHẶT CHẼ CÁC BẢN VẼ LIÊN QUAN
2. MỌI THAY ĐỔI NGOÀI HIỆN TRƯỜNG (NẾU CÓ) ĐƠN VỊ THI,CÔNG VÀ CHỦ ĐẦU TƯ PHẢI BÁO LẠI ĐƠN VỊ THIẾT KẾ ĐỂ CÙNG XỬ LÝ. NẾU THAY ĐỔI MÀ CHƯA CÓ Ý KIẾN ĐỒNG Ý CỦA ĐƠN VỊ THIẾT KẾ THI NHÀ THẦU PHẢI CHỊU HOÀN TOÀN TRÁCH NHIỆM.
3. DO KHÔNG CÓ TÀI LIỆU KHẢO SÁT ĐỊA CHẤT NÊN KẾT CẤU MÓNG ĐƯỢC TÍNH TOÁN THEO KINH NGHIỆM: NỀN ĐẤT LIỀN THỔ ĐẠT CƯỜNG ĐỘ 20T/M2, CỌC CẮM VÀO LỚP ĐẤT TỐT 2M. KHI GẶP NỀN ĐẤT YẾU HƠN GIẢ ĐỊNH PHẢI BÁO LẠI ĐƠN VỊ THIẾT KẾ ĐỂ CÙNG XỬ LÝ. TRƯỜNG HỢP KHÔNG BÁO LẠI ĐƠN VỊ THIẾT KẾ SẼ KHÔNG CHỊU TRÁCH NHIỆM VỀ KẾT CẤU MÓNG.

TỶ LỆ:	**1:50**
KÝ HIỆU HỒ SƠ:	BT-DD
BẢN VẼ SỐ:	**KC-43**

GHI CHÚ

Hiện nay công ty cổ phần kiến trúc KISATO đang triển khai dịch vụ thi công trọn gói 63 tỉnh thành . Nên nếu gia đình thết kế xong và có nhu cầu thi công trọn gói công trình thì hãy gọi cho chúng tôi theo Hotline 096.345.92.88 (Gặp Mr Hảo) để được tư vấn thêm. Ưu điểm khi gia đình sử dụng dịch vụ thi công trọn gói bên công ty chúng tôi là sẽ đồng bộ về mặt thẩm mỹ từ bản vẽ cho tới thực tế và đảm bảo chất lượng bởi những đội ngũ kỹ thuật , nhân công tay nghề cao

THỐNG KÊ THÉP

TÊN CẤU KIỆN	THÉP SỐ	HÌNH DẠNG - KÍCH THƯỚC (mm)	ĐKÍNH CHDÀY (mm)	CHIỀU DÀI NỐI (mm)	CHIỀU DÀI MỘT THANH (mm)	SỐ THANH	TỔNG SỐ THANH	TỔNG CHIỀU DÀI (m)	KHỐI LƯỢNG (kg)
THÉP SÀN TẦNG 3 (SL=1)	1	3160	10		3160	27	27	85.32	52.60
	1a	50 3160 50	10		3260	27	27	88.02	54.27
	2	19060	10	300	19360	25	25	484.00	298.40
	2a	50 19060 50	10	300	19460	25	25	486.50	299.95
	3	11560	10		11560	20	20	231.20	142.54
	3a	50 11560 50	10		11660	20	20	233.20	143.78
	4	6960	10		6960	7	7	48.72	30.04
	4a	50 6960 50	10		7060	7	7	49.42	30.47
	5	8260	10		8260	37	37	305.62	188.43
	5a	50 8260 50	10		8360	37	37	309.32	190.71
	6	10360	10		10360	16	16	165.76	102.20
	6a	50 10360 50	10		10460	16	16	167.36	103.18
	7	4960	10		4960	21	21	104.16	64.22
	7a	50 4960 50	10		5060	21	21	106.26	65.51
	8	10560	10		10560	17	17	179.52	110.68
	8a	50 10560 50	10		10660	17	17	181.22	111.73
	9	17860	10	300	18160	17	17	308.72	190.34
	9a	50 17860 50	10	300	18260	17	17	310.42	191.39
	10	16360	10	300	16660	24	24	399.84	246.52
	10a	50 16360 50	10	300	16760	24	24	402.24	248.00
	11	1260	10		1260	51	51	64.26	39.62

THỐNG KÊ THÉP

TÊN CẤU KIỆN	THÉP SỐ	HÌNH DẠNG - KÍCH THƯỚC (mm)	ĐKÍNH CHDÀY (mm)	CHIỀU DÀI NỐI (mm)	CHIỀU DÀI MỘT THANH (mm)	SỐ THANH	TỔNG SỐ THANH	TỔNG CHIỀU DÀI (m)	KHỐI LƯỢNG (kg)
THÉP SÀN TẦNG 3(TIẾP) (SL=1)	11a	50 1260 50	10		1360	51	51	69.36	42.76
	12	8760	10		8760	7	7	61.32	37.81
	12a	50 8760 50	10		8860	7	7	62.02	38.24
	13	11560	10		11560	6	6	69.36	42.76
	13a	50 11560 50	10		11660	6	6	69.96	43.13
	14	1360	10		1360	37	37	50.32	31.02
	14a	50 1360 50	10		1460	37	37	54.02	33.31
	15	960	10		960	38	38	36.48	22.49
	15a	50 960 50	10		1060	38	38	40.28	24.83
	16	7660	10		7660	4	4	30.64	18.89
	16a	50 7660 50	10		7760	4	4	31.04	19.14
	17	760	10		760	82	82	62.32	38.42
	17a	50 760 50	10		860	82	82	70.52	43.48
	18	16360	10	300	16660	3	3	49.98	30.81
	18a	50 16360 50	10	300	16760	3	3	50.28	31.00
	CT	100 90 100 90 100	10		480	230	230	110.40	68.07
THÉP SÀN TẦNG MÁI (SL=1)	1	9760	10		9760	49	49	478.24	294.85
	1a	50 9760 50	10		9860	49	49	483.14	297.87
	2	7290	10		7290	66	66	481.14	296.64
	2a	50 7290 50	10		7390	66	66	487.74	300.71
	CT	100 90 100 90 100	10		480	50	50	24.00	14.80

CHỦ ĐẦU TƯ:

TRƯƠNG THỊ THẢO DUYÊN

ĐƠN VỊ TƯ VẤN:

CÔNG TY CỔ PHẦN KIẾN TRÚC KISATO
KISATO CONSTRUCTION JOINT STOCK COMPANY
TRỤ SỞ MIỀN BẮC: Ô 20 – LIỀN KỀ 9 – KHU B1.4– KĐT THANH HÀ – HÀ ĐÔNG – HN
TRỤ SỞ MIỀN NAM: CĂN P16 – KĐT PARK RIVERSIDE – P. PHÚ HỮU – QUẬN 9 – TP.HCM
HOTLINE HỖ TRỢ: 02471076789

DỰ ÁN:

BIỆT THỰ 2 TẦNG HIỆN ĐẠI

G.Đ THỰC HIỆN:

THIẾT KẾ BẢN VẼ THI CÔNG

HẠNG MỤC:

KẾT CẤU

TÊN BẢN VẼ:

THỐNG KÊ THÉP

CHỦ TRÌ THIẾT KẾ: **TẠ VĂN QUÝ**

THIẾT KẾ: **NGUYỄN BÁ HIỀN**

KIỂM TRA: **TẠ VĂN QUÝ**

HÀ NỘI, NGÀY 25 THÁNG 06 NĂM 2020

1. THI CÔNG CẦN KẾT HỢP CHẶT CHẼ CÁC BẢN VẼ LIÊN QUAN
2. MỌI THAY ĐỔI NGOÀI HIỆN TRƯỜNG (NẾU CÓ) ĐƠN VỊ THI CÔNG VÀ CHỦ ĐẦU TƯ PHẢI BÁO LẠI ĐƠN VỊ THIẾT KẾ ĐỂ CÙNG XỬ LÝ. NẾU THAY ĐỔI MÀ CHƯA CÓ Ý KIẾN ĐỒNG Ý CỦA ĐƠN VỊ THIẾT KẾ THÌ NHÀ THẦU PHẢI CHỊU HOÀN TOÀN TRÁCH NHIỆM.
3. DO KHÔNG CÓ TÀI LIỆU KHẢO SÁT ĐỊA CHẤT NÊN KẾT CẤU MÓNG ĐƯỢC TÍNH TOÁN THEO KINH NGHIỆM: NỀN ĐẤT LIỀN THỔ ĐẠT CƯỜNG ĐỘ 20T/M2, CỌC CẮM VÀO LỚP ĐẤT TỐT 2M. KHI GẶP NỀN ĐẤT YẾU HƠN GIẢ ĐỊNH PHẢI BÁO LẠI ĐƠN VỊ THIẾT KẾ ĐỂ CÙNG XỬ LÝ. TRƯỜNG HỢP KHÔNG BÁO LẠI ĐƠN VỊ THIẾT KẾ SẼ KHÔNG CHỊU TRÁCH NHIỆM VỀ KẾT CẤU MÓNG.

TỶ LỆ:	**1:50**
KÝ HIỆU HỒ SƠ:	BT-DD
BẢN VẼ SỐ:	**KC-44**

GHI CHÚ

Hiện nay công ty cổ phần kiến trúc KISATO đang triển khai dịch vụ thi công trọn gói 63 tỉnh thành . Nên nếu gia đình thết kế xong và có nhu cầu thi công trọn gói công trình thì hãy gọi cho chúng tôi theo Hotline 096.345.92.88 (Gặp Mr Hảo) để được tư vấn thêm. Ưu điểm khi gia đình sử dụng dịch vụ thi công trọn gói bên công ty chúng tôi là sẽ đồng bộ về mặt thẩm mỹ từ bản vẽ cho tới thực tế và đảm bảo chất lượng bởi những đội ngũ kỹ thuật , nhân công tay nghề cao

MẶT BẰNG LANH TÔ, LAM ĐỨNG TẦNG 1

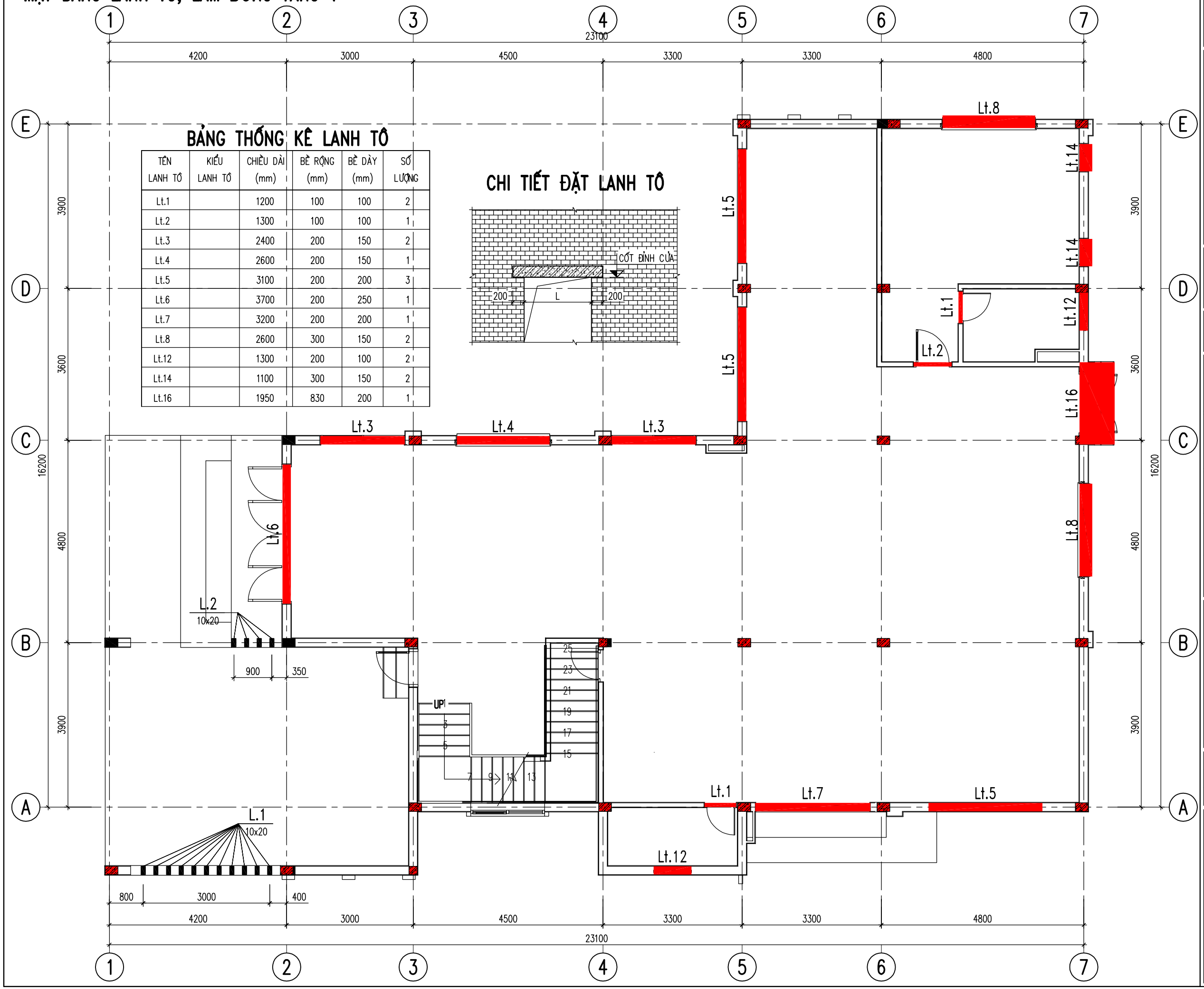

BẢNG THỐNG KÊ LANH TÔ

TÊN LANH TÔ	KIỂU LANH TÔ	CHIỀU DÀI (mm)	BỀ RỘNG (mm)	BỀ DÀY (mm)	SỐ LƯỢNG
Lt.1		1200	100	100	2
Lt.2		1300	100	100	1
Lt.3		2400	200	150	2
Lt.4		2600	200	150	1
Lt.5		3100	200	200	3
Lt.6		3700	200	250	1
Lt.7		3200	200	200	1
Lt.8		2600	300	150	2
Lt.12		1300	200	100	2
Lt.14		1100	300	150	2
Lt.16		1950	830	200	1

CHI TIẾT ĐẶT LANH TÔ

CHỦ ĐẦU TƯ:

TRƯƠNG THỊ THẢO DUYÊN

ĐƠN VỊ TƯ VẤN:

CÔNG TY CỔ PHẦN KIẾN TRÚC KISATO
KISATO CONSTRUCTION JOINT STOCK COMPANY
TRỤ SỞ MIỀN BẮC: Ô 20 – LIỀN KỀ 9 – KHU B1.4– KĐT THANH HÀ – HÀ ĐÔNG – HN
TRỤ SỞ MIỀN NAM: CĂN P16 – KĐT PARK RIVERSIDE – P. PHÚ HỮU – QUẬN 9 – TP.HCM
HOTLINE HỖ TRỢ: 02471076789

DỰ ÁN:

BIỆT THỰ 2 TẦNG HIỆN ĐẠI

G.Đ THỰC HIỆN:

THIẾT KẾ BẢN VẼ THI CÔNG

HẠNG MỤC:

KẾT CẤU

TÊN BẢN VẼ:

MẶT BẰNG LANH TÔ, LAM ĐỨNG TẦNG 1

CHỦ TRÌ THIẾT KẾ: TẠ VĂN QUÝ	tạquy
THIẾT KẾ: NGUYỄN BÁ HIỀN	
KIỂM TRA: TẠ VĂN QUÝ	tạquy

HÀ NỘI, NGÀY 25 THÁNG 06 NĂM 2020

1.THI CÔNG CẦN KẾT HỢP CHẶT CHẼ CÁC BẢN VẼ LIÊN QUAN

2. MỌI THAY ĐỔI NGOÀI HIỆN TRƯỜNG (NẾU CÓ) ĐƠN VỊ THI CÔNG VÀ CHỦ ĐẦU TƯ PHẢI BÁO LẠI ĐƠN VỊ THIẾT KẾ ĐỂ CÙNG XỬ LÝ. NẾU THAY ĐỔI MÀ CHƯA CÓ Ý KIẾN ĐỒNG Ý CỦA ĐƠN VỊ THIẾT KẾ THÌ NHÀ THẦU PHẢI CHỊU HOÀN TOÀN TRÁCH NHIỆM.

3. DO KHÔNG CÓ TÀI LIỆU KHẢO SÁT ĐỊA CHẤT NÊN KẾT CẤU MÓNG ĐƯỢC TÍNH TOÁN THEO KINH NGHIỆM: NỀN ĐẤT LIỀN THỔ ĐẠT CƯỜNG ĐỘ 20T/M2, CỌC CẮM VÀO LỚP ĐẤT TỐT 2M. KHI GẶP NỀN ĐẤT YẾU HƠN GIA ĐÌNH PHẢI BÁO LẠI ĐƠN VỊ THIẾT KẾ ĐỂ CÙNG XỬ LÝ. TRƯỜNG HỢP KHÔNG BÁO LẠI ĐƠN VỊ THIẾT KẾ SẼ KHÔNG CHỊU TRÁCH NHIỆM VỀ KẾT CẤU MÓNG.

TỶ LỆ:	**1:50**
KÝ HIỆU HỒ SƠ:	BT-DD
BẢN VẼ SỐ:	**KC-45**

GHI CHÚ

Hiện nay công ty cổ phần kiến trúc KISATO đang triển khai dịch vụ thi công trọn gói 63 tỉnh thành . Nên nếu gia đình thết kế xong và có nhu cầu thi công trọn gói công trình thì hãy gọi cho chúng tôi theo Hotline 096.345.92.88 (Gặp Mr Hảo) để được tư vấn thêm. Ưu điểm khi gia đình sử dụng dịch vụ thi công trọn gói bên công ty chúng tôi là sẽ đồng bộ về mặt thẩm mỹ từ bản vẽ cho tới thực tế và đảm bảo chất lượng bởi những đội ngũ kỹ thuật , nhân công tay nghề cao

MẶT BẰNG LANH TÔ, LAM ĐỨNG TẦNG 2

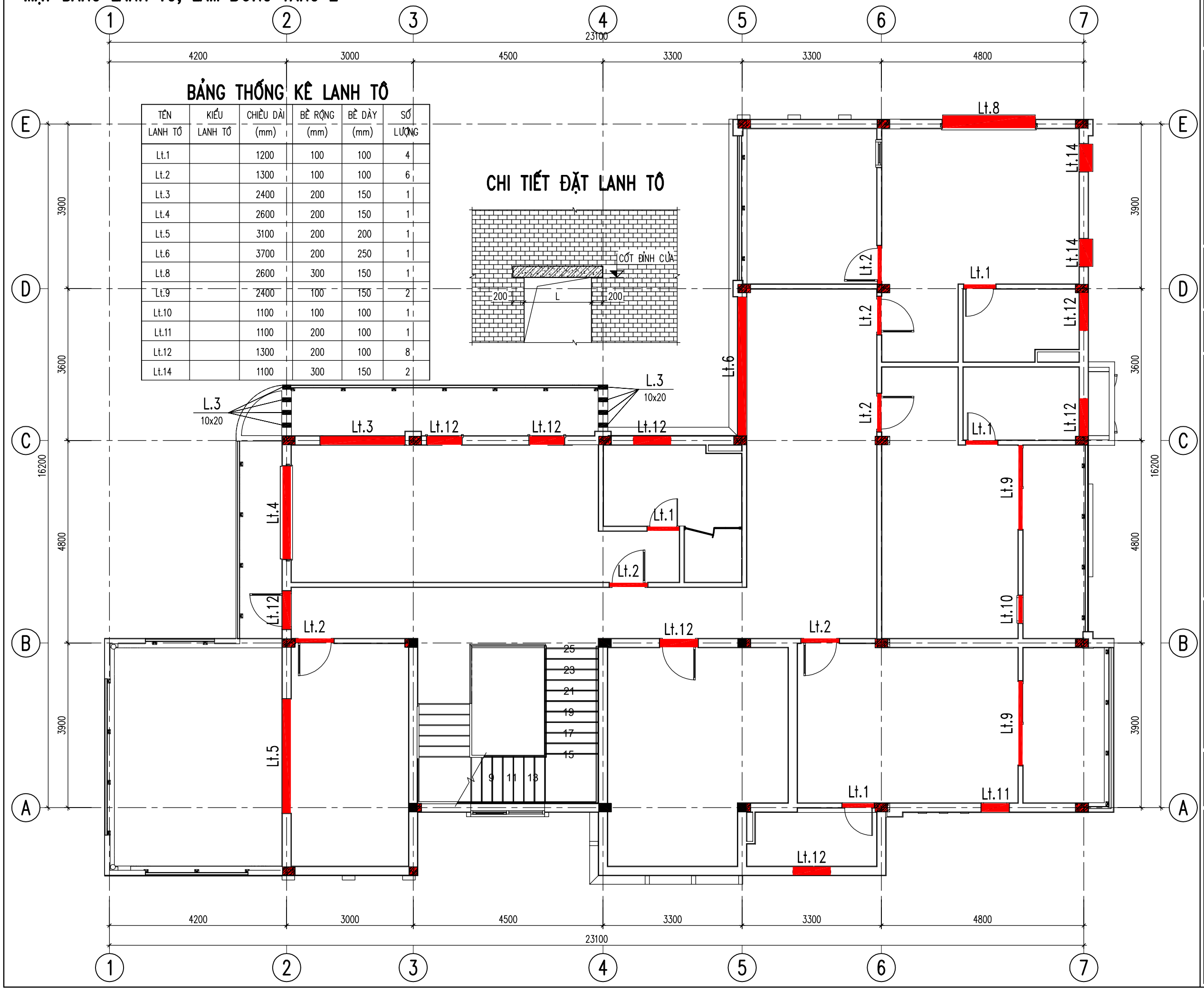

BẢNG THỐNG KÊ LANH TÔ

TÊN LANH TÔ	KIỂU LANH TÔ	CHIỀU DÀI (mm)	BỀ RỘNG (mm)	BỀ DÀY (mm)	SỐ LƯỢNG
Lt.1		1200	100	100	4
Lt.2		1300	100	100	6
Lt.3		2400	200	150	1
Lt.4		2600	200	150	1
Lt.5		3100	200	200	1
Lt.6		3700	200	250	1
Lt.8		2600	300	150	1
Lt.9		2400	100	150	2
Lt.10		1100	100	100	1
Lt.11		1100	200	100	1
Lt.12		1300	200	100	8
Lt.14		1100	300	150	2

CHI TIẾT ĐẶT LANH TÔ

CHỦ ĐẦU TƯ:

TRƯƠNG THỊ THẢO DUYÊN

ĐƠN VỊ TƯ VẤN:

CÔNG TY CỔ PHẦN KIẾN TRÚC KISATO
KISATO CONSTRUCTION JOINT STOCK COMPANY
TRỤ SỞ MIỀN BẮC: Ô 20 – LIỀN KỀ 9 – KHU B1.4– KĐT THANH HÀ – HÀ ĐÔNG – HN
TRỤ SỞ MIỀN NAM: CĂN P16 – KĐT PARK RIVERSIDE – P. PHÚ HỮU – QUẬN 9 – TP.HCM
HOTLINE HỖ TRỢ: 02471076789

DỰ ÁN:

BIỆT THỰ 2 TẦNG HIỆN ĐẠI

G.Đ THỰC HIỆN:

THIẾT KẾ BẢN VẼ THI CÔNG

HẠNG MỤC:

KẾT CẤU

TÊN BẢN VẼ:

MẶT BẰNG LANH TÔ, LAM ĐỨNG TẦNG 2

CHỦ TRÌ THIẾT KẾ: TẠ VĂN QUÝ	
THIẾT KẾ: NGUYỄN BÁ HIỀN	
KIỂM TRA: TẠ VĂN QUÝ	

HÀ NỘI, NGÀY 25 THÁNG 06 NĂM 2020

1. THI CÔNG CẦN KẾT HỢP CHẶT CHẼ CÁC BẢN VẼ LIÊN QUAN
2. MỌI THAY ĐỔI NGOÀI HIỆN TRƯỜNG (NẾU CÓ) ĐƠN VỊ THI CÔNG VÀ CHỦ ĐẦU TƯ PHẢI BÁO LẠI ĐƠN VỊ THIẾT KẾ ĐỂ CÙNG XỬ LÝ. NẾU THAY ĐỔI MÀ CHƯA CÓ Ý KIẾN ĐỒNG Ý CỦA ĐƠN VỊ THIẾT KẾ THÌ NHÀ THẦU PHẢI CHỊU HOÀN TOÀN TRÁCH NHIỆM.
3. DO KHÔNG CÓ TÀI LIỆU KHẢO SÁT ĐỊA CHẤT NÊN KẾT CẤU MÓNG ĐƯỢC TÍNH TOÁN THEO KINH NGHIỆM: NỀN ĐẤT LIỀN THỔ ĐẠT CƯỜNG ĐỘ 20T/M2, CỌC CẮM VÀO LỚP ĐẤT TỐT 2M. KHI GẶP NỀN ĐẤT YẾU HƠN GIA ĐÌNH PHẢI BÁO LẠI ĐƠN VỊ THIẾT KẾ ĐỂ CÙNG XỬ LÝ. TRƯỜNG HỢP KHÔNG BÁO LẠI ĐƠN VỊ THIẾT KẾ SẼ KHÔNG CHỊU TRÁCH NHIỆM VỀ KẾT CẤU MÓNG.

TỶ LỆ:	**1:50**
KÝ HIỆU HỒ SƠ:	BT-DD
BẢN VẼ SỐ:	**KC-46**

GHI CHÚ

Hiện nay công ty cổ phần kiến trúc KISATO đang triển khai dịch vụ thi công trọn gói 63 tỉnh thành . Nên nếu gia đình thết kế xong và có nhu cầu thi công trọn gói công trình thì hãy gọi cho chúng tôi theo Hotline 096.345.92.88 (Gặp Mr Hào) để được tư vấn thêm. Ưu điểm khi gia đình sử dụng dịch vụ thi công trọn gói bên công ty chúng tôi là sẽ đồng bộ về mặt thẩm mỹ từ bản vẽ cho tới thực tế và đảm bảo chất lượng bởi những đội ngũ kỹ thuật , nhân công tay nghề cao

MẶT BẰNG LANH TÔ TẦNG 3

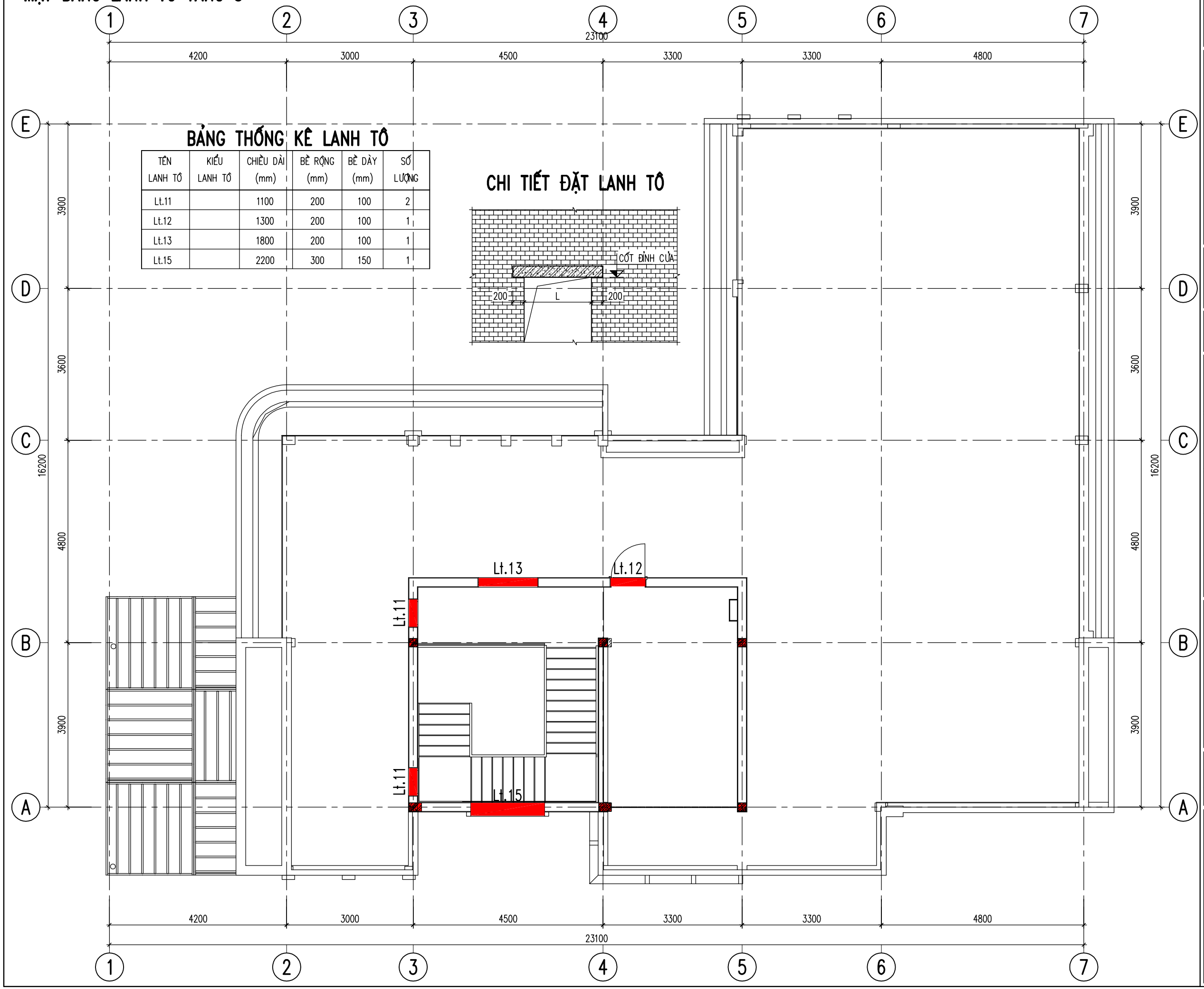

BẢNG THỐNG KÊ LANH TÔ

TÊN LANH TÔ	KIỂU LANH TÔ	CHIỀU DÀI (mm)	BỀ RỘNG (mm)	BỀ DÀY (mm)	SỐ LƯỢNG
Lt.11		1100	200	100	2
Lt.12		1300	200	100	1
Lt.13		1800	200	100	1
Lt.15		2200	300	150	1

CHI TIẾT ĐẶT LANH TÔ

CHỦ ĐẦU TƯ:

TRƯƠNG THỊ THẢO DUYÊN

ĐƠN VỊ TƯ VẤN:

CÔNG TY CỔ PHẦN KIẾN TRÚC KISATO
KISATO CONSTRUCTION JOINT STOCK COMPANY
TRỤ SỞ MIỀN BẮC: Ô 20 – LIỀN KỀ 9 – KHU B1.4– KĐT THANH HÀ – HÀ ĐÔNG – HN
TRỤ SỞ MIỀN NAM: CĂN P16 – KĐT PARK RIVERSIDE – P. PHÚ HỮU – QUẬN 9 – TP.HCM
HOTLINE HỖ TRỢ: 02471076789

DỰ ÁN:

BIỆT THỰ 2 TẦNG HIỆN ĐẠI

G.Đ THỰC HIỆN:

THIẾT KẾ BẢN VẼ THI CÔNG

HẠNG MỤC:

KẾT CẤU

TÊN BẢN VẼ:

MẶT BẰNG LANH TÔ TẦNG 3

CHỦ TRÌ THIẾT KẾ: TẠ VĂN QUÝ	
THIẾT KẾ: NGUYỄN BÁ HIỀN	
KIỂM TRA: TẠ VĂN QUÝ	

HÀ NỘI, NGÀY 25 THÁNG 06 NĂM 2020

1.THI CÔNG CẦN KẾT HỢP CHẶT CHẼ CÁC BẢN VẼ LIÊN QUAN
2. MỌI THAY ĐỔI NGOÀI HIỆN TRƯỜNG (NẾU CÓ) ĐƠN VỊ THI CÔNG VÀ CHỦ ĐẦU TƯ PHẢI BÁO LẠI ĐƠN VỊ THIẾT KẾ ĐỂ CÙNG XỬ LÝ. NẾU THAY ĐỔI MÀ CHƯA CÓ Ý KIẾN ĐỒNG Ý CỦA ĐƠN VỊ THIẾT KẾ THI NHÀ THẦU PHẢI CHỊU HOÀN TOÀN TRÁCH NHIỆM.
3. DO KHÔNG CÓ TÀI LIỆU KHẢO SÁT ĐỊA CHẤT NÊN KẾT CẤU MÓNG ĐƯỢC TÍNH TOÁN THEO KINH NGHIỆM: NỀN ĐẤT LIỀN THỔ ĐẠT CƯỜNG ĐỘ 20T/M2, CỌC CẮM VÀO LỚP ĐẤT TỐT 2M. KHI GẶP NỀN ĐẤT YẾU HƠN GIA ĐÌNH PHẢI BÁO LẠI ĐƠN VỊ THIẾT KẾ ĐỂ CÙNG XỬ LÝ. TRƯỜNG HỢP KHÔNG BÁO LẠI ĐƠN VỊ THIẾT KẾ SẼ KHÔNG CHỊU TRÁCH NHIỆM VỀ KẾT CẤU MÓNG.

TỶ LỆ:	**1:50**
KÝ HIỆU HỒ SƠ:	BT-DD
BẢN VẼ SỐ:	**KC-47**

GHI CHÚ

Hiện nay công ty cổ phần kiến trúc KISATO đang triển khai dịch vụ thi công trọn gói 63 tỉnh thành . Nên nếu gia đình thết kế xong và có nhu cầu thi công trọn gói công trình thì hãy gọi cho chúng tôi theo Hotline 096.345.92.88 (Gặp Mr Hảo) để được tư vấn thêm. Ưu điểm khi gia đình sử dụng dịch vụ thi công trọn gói bên công ty chúng tôi là sẽ đồng bộ về mặt thẩm mỹ từ bản vẽ cho tới thực tế và đảm bảo chất lượng bởi những đội ngũ kỹ thuật , nhân công tay nghề cao

BẢNG THỐNG KÊ LANH TÔ

TÊN LANH TÔ	KIỂU LANH TÔ	CHIỀU DÀI (mm)	BỀ RỘNG (mm)	BỀ DÀY (mm)	SỐ LƯỢNG
Lt.1	1	1200	100	100	6
Lt.2	1	1300	100	100	7
Lt.3	4	2400	200	150	3
Lt.4	4	2600	200	150	2
Lt.5	5	3100	200	200	4
Lt.6	6	3700	200	250	2
Lt.7	5	3200	200	200	1
Lt.8	7	2600	300	150	3
Lt.9	2	2400	100	150	2
Lt.10	1	1100	100	100	1
Lt.11	3	1100	200	100	3
Lt.12	3	1300	200	100	11
Lt.13	3	1800	200	100	1
Lt.14	7	1100	300	150	4
Lt.15	7	2200	300	150	1
Lt.16	8	1950	830	200	1

KIỂU 1

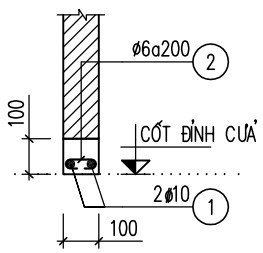

KIỂU 2

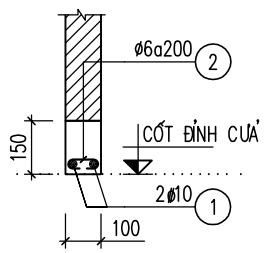

KIỂU 3

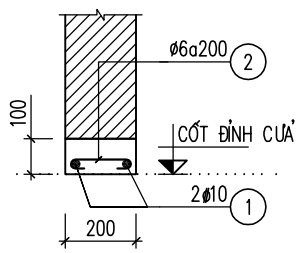

KIỂU 4

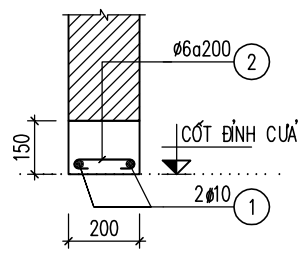

KIỂU 5

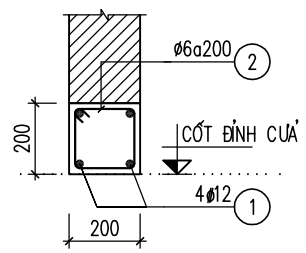

KIỂU 6

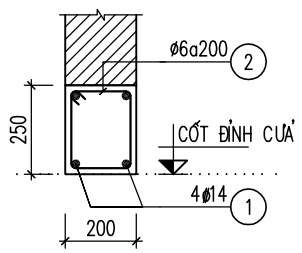

KIỂU 7

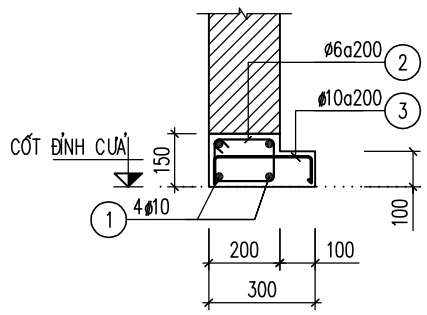

KIỂU 8

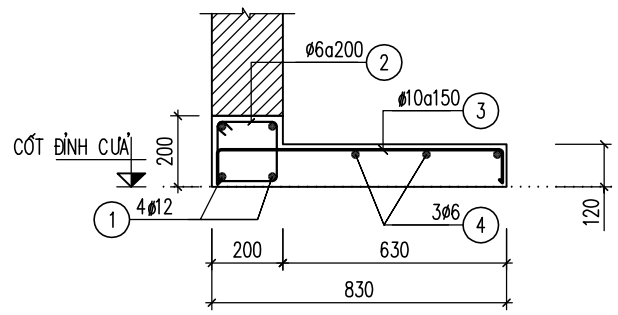

L.1

SL=11 , L= 3450

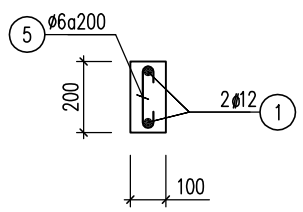

L.2

SL= 4 , L= 4000

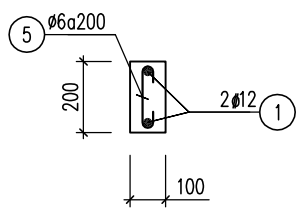

L.3

SL= 8 , L= 2900

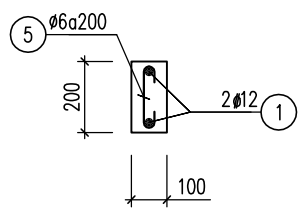

CHI TIẾT CHÂN LAM ĐỨNG LIÊN KẾT VÀO TƯỜNG

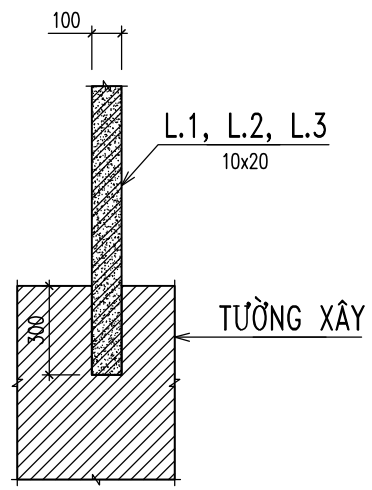

CHỦ ĐẦU TƯ:

TRƯƠNG THỊ THẢO DUYÊN

ĐƠN VỊ TƯ VẤN:

CÔNG TY CỔ PHẦN KIẾN TRÚC KISATO
KISATO CONSTRUCTION JOINT STOCK COMPANY
TRỤ SỞ MIỀN BẮC: Ô 20 – LIỀN KỀ 9 – KHU B1.4– KĐT THANH HÀ – HÀ ĐÔNG – HN
TRỤ SỞ MIỀN NAM: CĂN P16 – KĐT PARK RIVERSIDE – P. PHÚ HỮU – QUẬN 9 – TP.HCM
HOTLINE HỖ TRỢ: 02471076789

DỰ ÁN:

BIỆT THỰ 2 TẦNG HIỆN ĐẠI

G.Đ THỰC HIỆN:

THIẾT KẾ BẢN VẼ THI CÔNG

HẠNG MỤC:

KẾT CẤU

TÊN BẢN VẼ:

CHI TIẾT LANH TÔ, LAM ĐỨNG

CHỦ TRÌ THIẾT KẾ: TẠ VĂN QUÝ	
THIẾT KẾ: NGUYỄN BÁ HIỀN	
KIỂM TRA: TẠ VĂN QUÝ	

HÀ NỘI, NGÀY 25 THÁNG 06 NĂM 2020

1. THI CÔNG CẦN KẾT HỢP CHẶT CHẼ CÁC BẢN VẼ LIÊN QUAN
2. MỌI THAY ĐỔI NGOÀI HIỆN TRƯỜNG (NẾU CÓ) ĐƠN VỊ THI CÔNG VÀ CHỦ ĐẦU TƯ PHẢI BÁO LẠI ĐƠN VỊ THIẾT KẾ ĐỂ CÙNG XỬ LÝ. NẾU THAY ĐỔI MÀ CHƯA CÓ Ý KIẾN ĐỒNG Ý CỦA ĐƠN VỊ THIẾT KẾ THÌ NHÀ THẦU PHẢI CHỊU HOÀN TOÀN TRÁCH NHIỆM.
3. DO KHÔNG CÓ TÀI LIỆU KHẢO SÁT ĐỊA CHẤT NÊN KẾT CẤU MÓNG ĐƯỢC TÍNH TOÁN THEO KINH NGHIỆM: NỀN ĐẤT LIỀN THỔ ĐẠT CƯỜNG ĐỘ 20T/M2, CỌC CẮM VÀO LỚP ĐẤT TỐT 2M. KHI GẶP NỀN ĐẤT YẾU HƠN GIA ĐÌNH PHẢI BÁO LẠI ĐƠN VỊ THIẾT KẾ ĐỂ CÙNG XỬ LÝ. TRƯỜNG HỢP KHÔNG BÁO LẠI ĐƠN VỊ THIẾT KẾ SẼ KHÔNG CHỊU TRÁCH NHIỆM VỀ KẾT CẤU MÓNG.

TỶ LỆ:	**1:50**
KÝ HIỆU HỒ SƠ:	BT-DD
BẢN VẼ SỐ:	**KC-48**

GHI CHÚ

Hiện nay công ty cổ phần kiến trúc KISATO đang triển khai dịch vụ thi công trọn gói 63 tỉnh thành . Nên nếu gia đình thết kế xong và có nhu cầu thi công trọn gói công trình thì hãy gọi cho chúng tôi theo Hotline 096.345.92.88 (Gặp Mr Hảo) để được tư vấn thêm. Ưu điểm khi gia đình sử dụng dịch vụ thi công trọn gói bên công ty chúng tôi là sẽ đồng bộ về mặt thẩm mỹ từ bản vẽ cho tới thực tế và đảm bảo chất lượng bởi những đội ngũ kỹ thuật , nhân công tay nghề cao

THỐNG KÊ THÉP

TÊN CẤU KIỆN	THÉP SỐ	HÌNH DẠNG - KÍCH THƯỚC (mm)	ĐKÍNH CHDÀY (mm)	CHIỀU DÀI NỐI (mm)	CHIỀU DÀI MỘT THANH (mm)	SỐ THANH	TỔNG SỐ THANH	TỔNG CHIỀU DÀI (m)	KHỐI LƯỢNG (kg)
Lt.1 (SL=6)	1	1150	10		1150	2	12	13.80	8.51
	2	50 60 50	6		160	6	36	5.76	1.28
Lt.2 (SL=7)	1	1250	10		1250	2	14	17.50	10.79
	2	50 60 50	6		160	7	49	7.84	1.74
Lt.3 (SL=3)	1	2350	10		2350	2	6	14.10	8.69
	2	50 150 50	6		250	12	36	9.00	2.00
Lt.4 (SL=2)	1	2550	10		2550	2	4	10.20	6.29
	2	50 150 50	6		250	13	26	6.50	1.44
Lt.5 (SL=4)	1	3050	12		3050	4	16	48.80	43.33
	2	50 150 150	6		700	16	64	44.80	9.94
Lt.6 (SL=2)	1	3650	14		3650	4	8	29.20	35.29
	2	50 150 200	6		800	19	38	30.40	6.75
Lt.7 (SL=1)	1	3150	12		3150	4	4	12.60	11.19
	2	50 150 150	6		700	16	16	11.20	2.49
Lt.8 (SL=3)	1	2550	10		2550	4	12	30.60	18.87
	2	50 150 110	6		620	13	39	24.18	5.37
	3	50 260 50	10		360	13	39	14.04	8.66
Lt.9 (SL=2)	1	2350	10		2350	2	4	9.40	5.80
	2	50 60 50	6		160	12	24	3.84	.85
Lt.10 (SL=1)	1	1050	10		1050	2	2	2.10	1.29
	2	50 60 50	6		160	6	6	.96	.21

THỐNG KÊ THÉP

TÊN CẤU KIỆN	THÉP SỐ	HÌNH DẠNG - KÍCH THƯỚC (mm)	ĐKÍNH CHDÀY (mm)	CHIỀU DÀI NỐI (mm)	CHIỀU DÀI MỘT THANH (mm)	SỐ THANH	TỔNG SỐ THANH	TỔNG CHIỀU DÀI (m)	KHỐI LƯỢNG (kg)
Lt.11 (SL=3)	1	1050	10		1050	2	6	6.30	3.88
	2	50 150 50	6		250	6	18	4.50	1.00
Lt.12 (SL=11)	1	1250	10		1250	2	22	27.50	16.95
	2	50 150 50	6		250	7	77	19.25	4.27
Lt.13 (SL=1)	1	1750	10		1750	2	2	3.50	2.16
	2	50 150 50	6		250	9	9	2.25	.50
Lt.14 (SL=4)	1	1050	10		1050	4	16	16.80	10.36
	2	50 150 110	6		620	6	24	14.88	3.30
	3	50 260 50	10		360	6	24	8.64	5.33
Lt.15 (SL=1)	1	2150	10		2150	4	4	8.60	5.30
	2	50 150 110	6		620	11	11	6.82	1.51
	3	50 260 50	10		360	11	11	3.96	2.44
Lt.16 (SL=1)	1	1900	12		1900	4	4	7.60	6.75
	2	50 150 110	6		620	10	10	6.20	1.38
	3	50 790 50	10		890	13	13	11.57	7.13
	4	1900	6		1900	3	3	5.70	1.27
L.1 (SL=11)	1	3450	12		3450	2	22	75.90	67.39
	5	50 150 50	6		250	18	198	49.50	10.99
L.2 (SL=4)	1	4000	12		4000	2	8	32.00	28.41
	5	50 150 50	6		250	21	84	21.00	4.66
L.3 (SL=8)	1	2900	12		2900	2	16	46.40	41.19
	5	50 150 50	6		250	15	120	30.00	6.66

CHỦ ĐẦU TƯ:

TRƯƠNG THỊ THẢO DUYÊN

ĐƠN VỊ TƯ VẤN:

CÔNG TY CỔ PHẦN KIẾN TRÚC KISATO
KISATO CONSTRUCTION JOINT STOCK COMPANY
TRỤ SỞ MIỀN BẮC: Ô 20 – LIỀN KỀ 9 – KHU B1.4– KĐT THANH HÀ – HÀ ĐÔNG – HN
TRỤ SỞ MIỀN NAM: CĂN P16 – KĐT PARK RIVERSIDE – P. PHÚ HỮU – QUẬN 9 – TP.HCM
HOTLINE HỖ TRỢ: 02471076789

DỰ ÁN:

BIỆT THỰ 2 TẦNG HIỆN ĐẠI

G.Đ THỰC HIỆN:

THIẾT KẾ BẢN VẼ THI CÔNG

HẠNG MỤC:

KẾT CẤU

TÊN BẢN VẼ:

THỐNG KÊ THÉP

CHỦ TRÌ THIẾT KẾ: TẠ VĂN QUÝ	
THIẾT KẾ: NGUYỄN BÁ HIỀN	
KIỂM TRA: TẠ VĂN QUÝ	

HÀ NỘI, NGÀY 25 THÁNG 06 NĂM 2020

1. THI CÔNG CẦN KẾT HỢP CHẶT CHẼ CÁC BẢN VẼ LIÊN QUAN
2. MỌI THAY ĐỔI NGOÀI HIỆN TRƯỜNG (NẾU CÓ) ĐỀN VỊ THI CÔNG VÀ CHỦ ĐẦU TƯ PHẢI BÁO LẠI ĐỀN VỊ THIẾT KẾ ĐỂ CÙNG XỬ LÝ. NẾU THAY ĐỔI MÀ CHƯA CÓ Ý KIẾN ĐỒNG Ý CỦA ĐỀN VỊ THIẾT KẾ THÌ NHÀ THẦU PHẢI CHỊU HOÀN TOÀN TRÁCH NHIỆM.
3. DO KHÔNG CÓ TÀI LIỆU KHẢO SÁT ĐỊA CHẤT NÊN KẾT CẤU MÓNG ĐƯỢC TÍNH TOÁN THEO KINH NGHIỆM: NỀN ĐẤT LIÊN THỔ ĐẠT CƯỜNG ĐỘ 20T/M2, CỌC CẮM VÀO LỚP ĐẤT TỐT 2M. KHI GẶP NỀN ĐẤT YẾU HƠN GIA ĐÌNH PHẢI BÁO LẠI ĐỀN VỊ THIẾT KẾ ĐỂ CÙNG XỬ LÝ. TRƯỜNG HỢP KHÔNG BÁO LẠI ĐỀN VỊ THIẾT KẾ SẼ KHÔNG CHỊU TRÁCH NHIỆM VỀ KẾT CẤU MÓNG.

TỶ LỆ:	**1:50**
KÝ HIỆU HỒ SƠ:	BT-DD
BẢN VẼ SỐ:	**KC-49**

GHI CHÚ

Hiện nay công ty cổ phần kiến trúc KISATO đang triển khai dịch vụ thi công trọn gói 63 tỉnh thành . Nên nếu gia đình thết kế xong và có nhu cầu thi công trọn gói công trình thì hãy gọi cho chúng tôi theo Hotline 096.345.92.88 (Gặp Mr Hảo) để được tư vấn thêm. Ưu điểm khi gia đình sử dụng dịch vụ thi công trọn gói bên công ty chúng tôi là sẽ đồng bộ về mặt thẩm mỹ từ bản vẽ cho tới thực tế và đảm bảo chất lượng bởi những đội ngũ kỹ thuật , nhân công tay nghề cao

THANG BỘ TỪ TẦNG 1 LÊN TẦNG 2

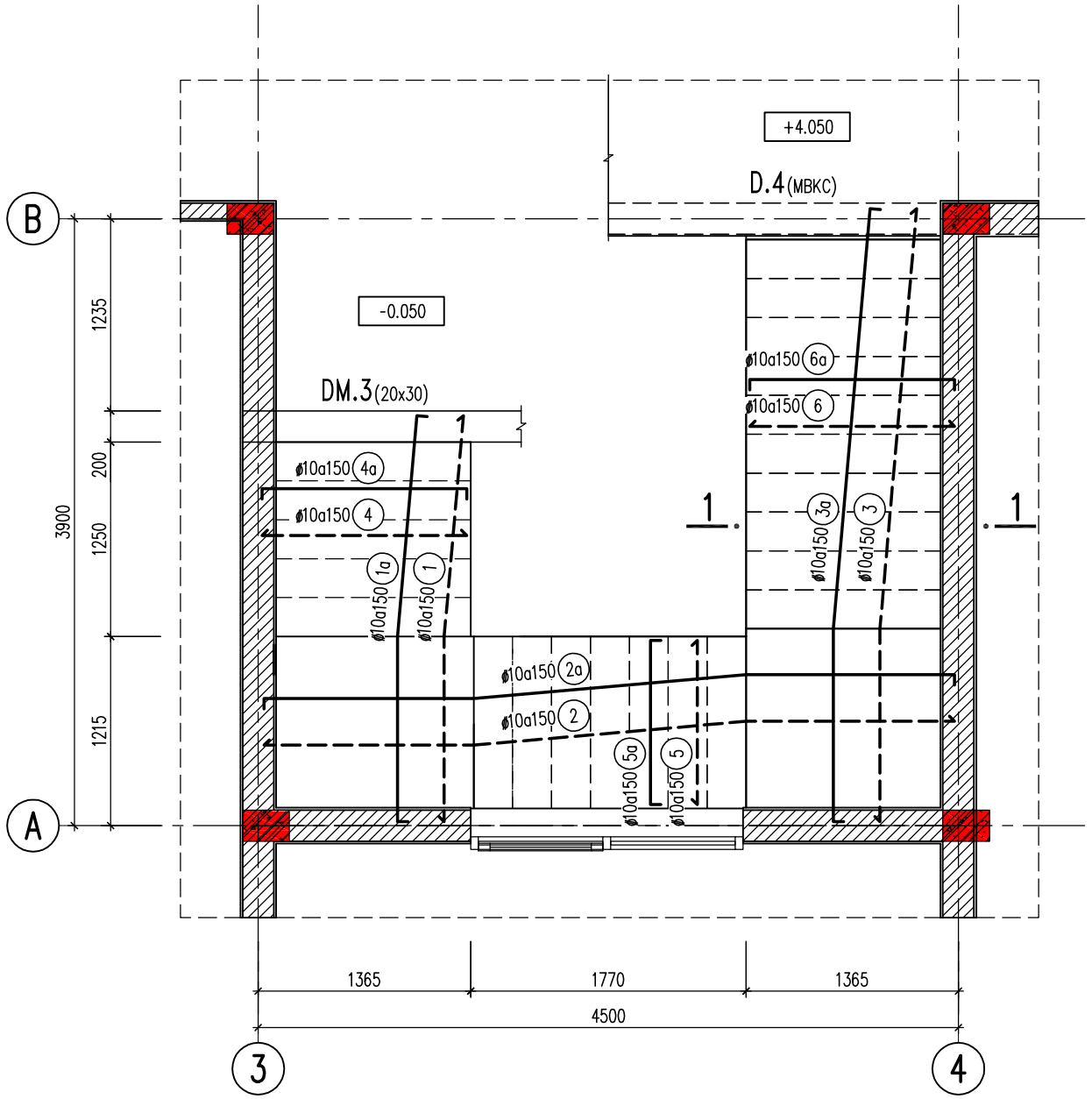

THỐNG KÊ THÉP

TÊN CẤU KIỆN	THÉP SỐ	HÌNH DẠNG - KÍCH THƯỚC (mm)	ĐKÍNH CHDÀY (mm)	CHIỀU DÀI NỐI (mm)	CHIỀU DÀI MỘT THANH (mm)	SỐ THANH	TỔNG SỐ THANH	TỔNG CHIỀU DÀI (m)	KHỐI LƯỢNG (kg)
THANG TẦNG 1 LÊN 2 (SL=1)	1	3140	10		3140	9	9	28.26	17.42
	1a	50 2625 50	10		2725	9	9	24.53	15.12
	2	5320	10		5320	8	8	42.56	26.24
	2a	50 5320 50	10		5420	8	8	43.36	26.73
	3	4750	10		4750	9	9	42.75	26.36
	3a	50 4750 50	10		4850	9	9	43.65	26.91
	4	1325	10		1325	12	12	15.90	9.80
	4a	50 1325 50	10		1425	12	12	17.10	10.54
	5	1065	10		1065	14	14	14.91	9.19
	5a	50 1065 50	10		1165	14	14	16.31	10.06
	6	1325	10		1325	23	23	30.48	18.79
	6a	50 1325 50	10		1425	23	23	32.78	20.21

1-1

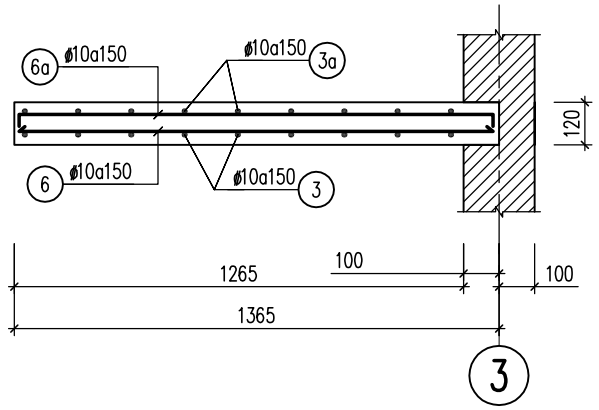

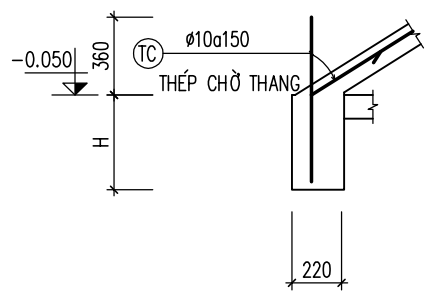

THÉP CHỜ THANG

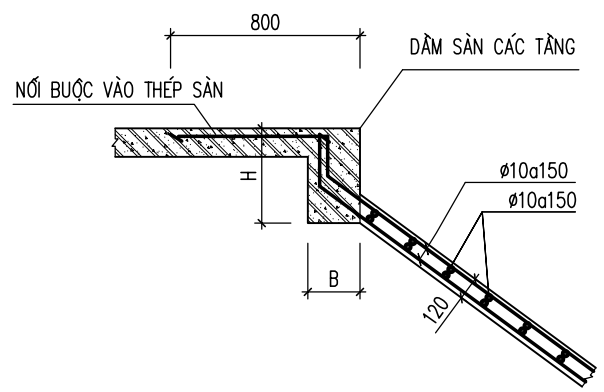

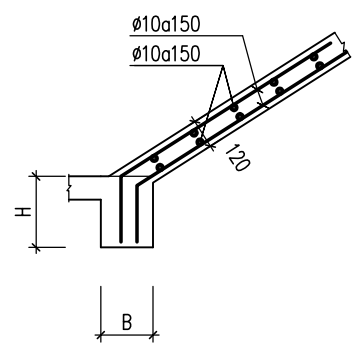

- THÉP LỚP TRÊN
- THÉP LỚP DƯỚI

CHỦ ĐẦU TƯ:

TRƯƠNG THỊ THẢO DUYÊN

ĐƠN VỊ TƯ VẤN:

CÔNG TY CỔ PHẦN KIẾN TRÚC KISATO
KISATO CONSTRUCTION JOINT STOCK COMPANY
TRỤ SỞ MIỀN BẮC: Ô 20 – LIỀN KỀ 9 – KHU B1.4– KĐT THANH HÀ – HÀ ĐÔNG – HN
TRỤ SỞ MIỀN NAM: CĂN P16 – KĐT PARK RIVERSIDE – P. PHÚ HỮU – QUẬN 9 – TP.HCM
HOTLINE HỖ TRỢ: 02471076789

DỰ ÁN:

BIỆT THỰ 2 TẦNG HIỆN ĐẠI

G.Đ THỰC HIỆN:

THIẾT KẾ BẢN VẼ THI CÔNG

HẠNG MỤC:

KẾT CẤU

TÊN BẢN VẼ:

CHI TIẾT THANG BỘ TẦNG 1 LÊN 2

CHỦ TRÌ THIẾT KẾ: TẠ VĂN QUÝ	
THIẾT KẾ: NGUYỄN BÁ HIỀN	
KIỂM TRA: TẠ VĂN QUÝ	

HÀ NỘI, NGÀY 25 THÁNG 06 NĂM 2020

1. THI CÔNG CẦN KẾT HỢP CHẶT CHẼ CÁC BẢN VẼ LIÊN QUAN
2. MỌI THAY ĐỔI NGOÀI HIỆN TRƯỜNG (NẾU CÓ) ĐƠN VỊ THI CÔNG VÀ CHỦ ĐẦU TƯ PHẢI BÁO LẠI ĐƠN VỊ THIẾT KẾ ĐỂ CÙNG XỬ LÝ. NẾU THAY ĐỔI MÀ CHƯA CÓ Ý KIẾN ĐỒNG Ý CỦA ĐƠN VỊ THIẾT KẾ THÌ NHÀ THẦU PHẢI CHỊU HOÀN TOÀN TRÁCH NHIỆM.
3. DO KHÔNG CÓ TÀI LIỆU KHẢO SÁT ĐỊA CHẤT NÊN KẾT CẤU MÓNG ĐƯỢC TÍNH TOÁN THEO KINH NGHIỆM: NỀN ĐẤT LIÊN THỔ ĐẠT CƯỜNG ĐỘ 20T/M2, CỌC CẮM VÀO LỚP ĐẤT TỐT 2M. KHI GẶP NỀN ĐẤT YẾU HƠN GIA ĐÌNH PHẢI BÁO LẠI ĐƠN VỊ THIẾT KẾ ĐỂ CÙNG XỬ LÝ. TRƯỜNG HỢP KHÔNG BÁO LẠI ĐƠN VỊ THIẾT KẾ SẼ KHÔNG CHỊU TRÁCH NHIỆM VỀ KẾT CẤU MÓNG.

TỶ LỆ:	**1:50**
KÝ HIỆU HỒ SƠ:	BT-DD
BẢN VẼ SỐ:	**KC-50**

GHI CHÚ

Hiện nay công ty cổ phần kiến trúc KISATO đang triển khai dịch vụ thi công trọn gói 63 tỉnh thành . Nên nếu gia đình thết kế xong và có nhu cầu thi công trọn gói công trình thì hãy gọi cho chúng tôi theo Hotline 096.345.92.88 (Gặp Mr Hào) để được tư vấn thêm. Ưu điểm khi gia đình sử dụng dịch vụ thi công trọn gói bên công ty chúng tôi là sẽ đồng bộ về mặt thẩm mỹ từ bản vẽ cho tới thực tế và đảm bảo chất lượng bởi những đội ngũ kỹ thuật , nhân công tay nghề cao

THANG BỘ TỪ TẦNG 1 LÊN TẦNG 2

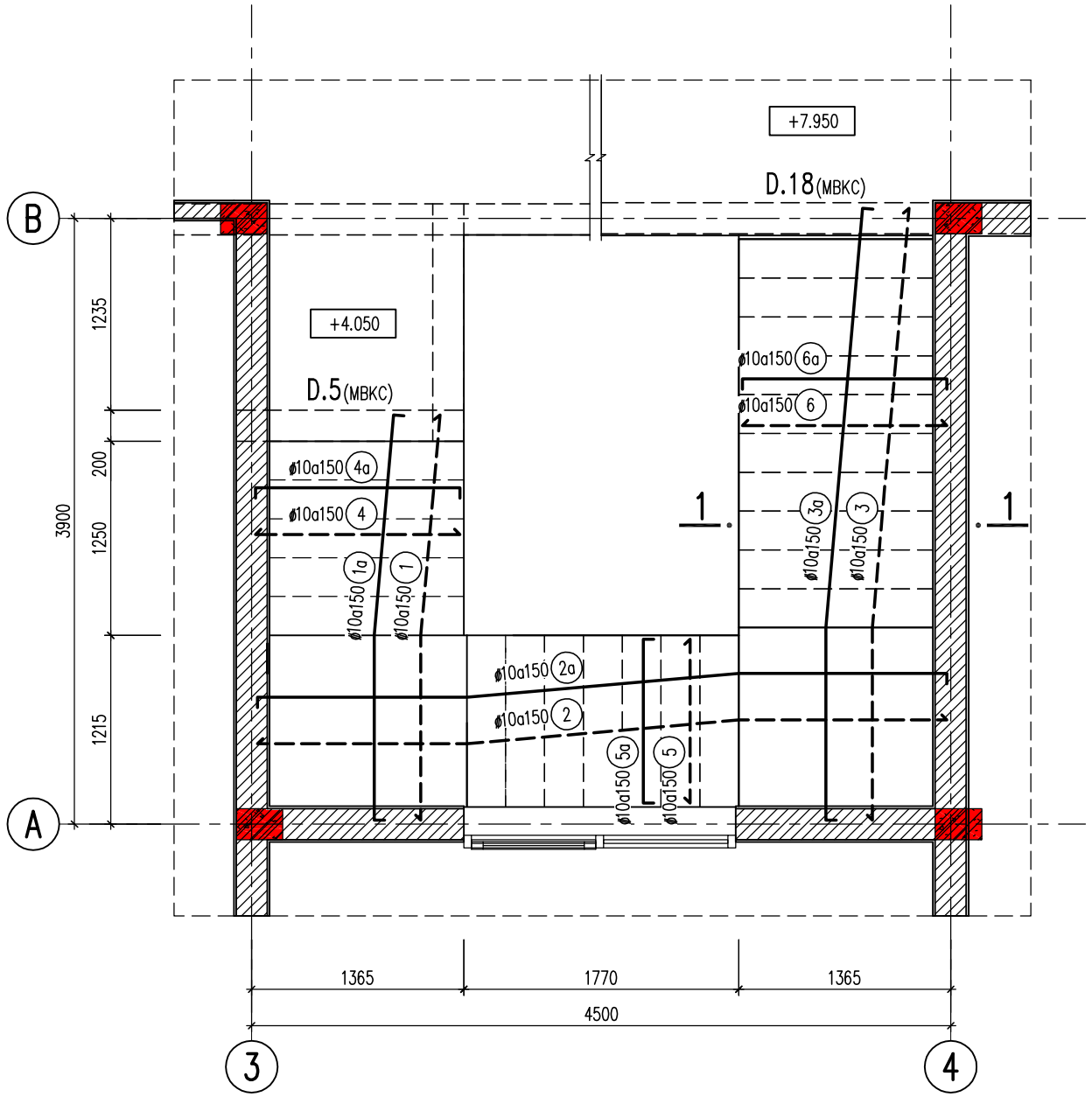

1-1

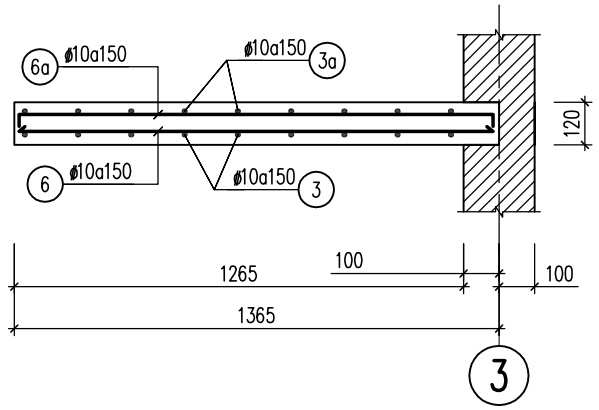

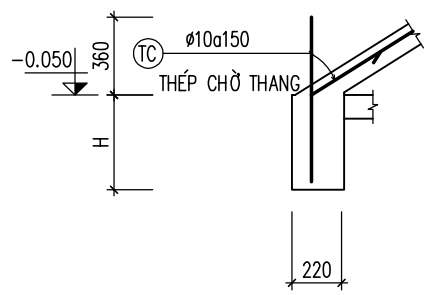

THÉP CHỜ THANG

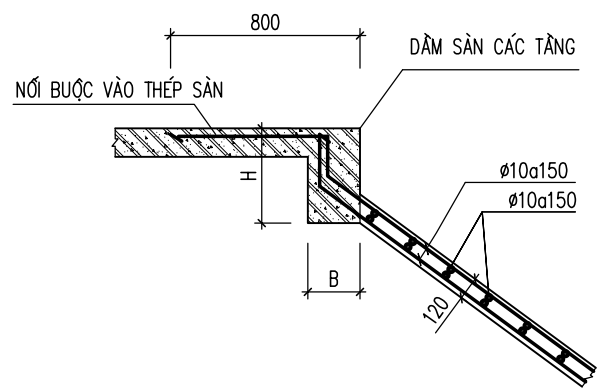

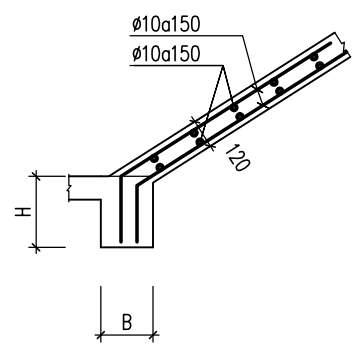

- THÉP LỚP TRÊN
- THÉP LỚP DƯỚI

THỐNG KÊ THÉP

TÊN CẤU KIỆN	THÉP SỐ	HÌNH DẠNG - KÍCH THƯỚC (mm)	ĐKÍNH CHDÀY (mm)	CHIỀU DÀI NỐI (mm)	CHIỀU DÀI MỘT THANH (mm)	SỐ THANH	TỔNG SỐ THANH	TỔNG CHIỀU DÀI (m)	KHỐI LƯỢNG (kg)
THANG TẦNG 2 LÊN 3 (SL=1)	1	3140	10		3140	9	9	28.26	17.42
	1a	50 2625 50	10		2725	9	9	24.53	15.12
	2	5320	10		5320	8	8	42.56	26.24
	2a	50 5320 50	10		5420	8	8	43.36	26.73
	3	4750	10		4750	9	9	42.75	26.36
	3a	50 4750 50	10		4850	9	9	43.65	26.91
	4	1325	10		1325	12	12	15.90	9.80
	4a	50 1325 50	10		1425	12	12	17.10	10.54
	5	1065	10		1065	14	14	14.91	9.19
	5a	50 1065 50	10		1165	14	14	16.31	10.06
	6	1325	10		1325	23	23	30.48	18.79
	6a	50 1325 50	10		1425	23	23	32.78	20.21

CHỦ ĐẦU TƯ:

TRƯƠNG THỊ THẢO DUYÊN

ĐƠN VỊ TƯ VẤN:

CÔNG TY CỔ PHẦN KIẾN TRÚC KISATO
KISATO CONSTRUCTION JOINT STOCK COMPANY
TRỤ SỞ MIỀN BẮC: Ô 20 – LIỀN KỀ 9 – KHU B1.4– KĐT THANH HÀ – HÀ ĐÔNG – HN
TRỤ SỞ MIỀN NAM: CĂN P16 – KĐT PARK RIVERSIDE – P. PHÚ HỮU – QUẬN 9 – TP.HCM
HOTLINE HỖ TRỢ: 02471076789

DỰ ÁN:

BIỆT THỰ 2 TẦNG HIỆN ĐẠI

G.Đ THỰC HIỆN:

THIẾT KẾ BẢN VẼ THI CÔNG

HẠNG MỤC:

KẾT CẤU

TÊN BẢN VẼ:

CHI TIẾT THANG BỘ TẦNG 2 LÊN 3

CHỦ TRÌ THIẾT KẾ: TẠ VĂN QUÝ

THIẾT KẾ: NGUYỄN BÁ HIỀN

KIỂM TRA: TẠ VĂN QUÝ

HÀ NỘI, NGÀY 25 THÁNG 06 NĂM 2020

1. THI CÔNG CẦN KẾT HỢP CHẶT CHẼ CÁC BẢN VẼ LIÊN QUAN
2. MỌI THAY ĐỔI NGOÀI HIỆN TRƯỜNG (NẾU CÓ) ĐƠN VỊ THI CÔNG VÀ CHỦ ĐẦU TƯ PHẢI BÁO LẠI ĐƠN VỊ THIẾT KẾ ĐỂ CÙNG XỬ LÝ. NẾU THAY ĐỔI MÀ CHƯA CÓ Ý KIẾN ĐỒNG Ý CỦA ĐƠN VỊ THIẾT KẾ THÌ NHÀ THẦU PHẢI CHỊU HOÀN TOÀN TRÁCH NHIỆM.
3. DO KHÔNG CÓ TÀI LIỆU KHẢO SÁT ĐỊA CHẤT NÊN KẾT CẤU MÓNG ĐƯỢC TÍNH TOÁN THEO KINH NGHIỆM: NỀN ĐẤT LIÊN THỔ ĐẠT CƯỜNG ĐỘ 20T/M2, CỌC CẮM VÀO LỚP ĐẤT TỐT 2M. KHI GẶP NỀN ĐẤT YẾU HƠN GIA ĐÌNH PHẢI BÁO LẠI ĐƠN VỊ THIẾT KẾ ĐỂ CÙNG XỬ LÝ. TRƯỜNG HỢP KHÔNG BÁO LẠI ĐƠN VỊ THIẾT KẾ SẼ KHÔNG CHỊU TRÁCH NHIỆM VỀ KẾT CẤU MÓNG.

TỶ LỆ:	1:50
KÝ HIỆU HỒ SƠ:	BT-DD
BẢN VẼ SỐ:	KC-51

GHI CHÚ

Hiện nay công ty cổ phần kiến trúc KISATO đang triển khai dịch vụ thi công trọn gói 63 tỉnh thành . Nên nếu gia đình thết kế xong và có nhu cầu thi công trọn gói công trình thì hãy gọi cho chúng tôi theo Hotline 096.345.92.88 (Gặp Mr Hảo) để được tư vấn thêm. Ưu điểm khi gia đình sử dụng dịch vụ thi công trọn gói bên công ty chúng tôi là sẽ đồng bộ về mặt thẩm mỹ từ bản vẽ cho tới thực tế và đảm bảo chất lượng bởi những đội ngũ kỹ thuật , nhân công tay nghề cao

BẢNG TỔNG HỢP CỐT THÉP THEO GIAI ĐOẠN THI CÔNG

BẢNG THỐNG KÊ KHỐI LƯỢNG THÉP PHẦN NGẦM			
ĐƯỜNG KÍNH (MM)	KHỐI LƯỢNG (KG)	CHIỀU DÀI (M)	SỐ CÂY
6	132.0	594.6	
8	791.0	2002.5	
10	521.0	844.4	76
12	786.0	885.1	80
16	965.0	611.5	55
18	3770.0	1886.9	170

BẢNG THỐNG KÊ KHỐI LƯỢNG THÉP PHẦN THÂN			
ĐƯỜNG KÍNH (MM)	KHỐI LƯỢNG (KG)	CHIỀU DÀI (M)	SỐ CÂY
6	300.0	1351.4	
8	1436.0	3635.4	
10	8681.0	14069.7	1263
12	198.0	223.0	21
14	215.0	177.7	16
16	283.0	179.3	17
18	7892.0	3949.9	355

CHỦ ĐẦU TƯ:

TRƯƠNG THỊ THẢO DUYÊN

ĐƠN VỊ TƯ VẤN:

CÔNG TY CỔ PHẦN KIẾN TRÚC KISATO
KISATO CONSTRUCTION JOINT STOCK COMPANY
TRỤ SỞ MIỀN BẮC: Ô 20 – LIỀN KỀ 9 – KHU B1.4– KĐT THANH HÀ – HÀ ĐÔNG – HN
TRỤ SỞ MIỀN NAM: CĂN P16 – KĐT PARK RIVERSIDE – P. PHÚ HỮU – QUẬN 9 – TP.HCM
HOTLINE HỖ TRỢ: 02471076789

DỰ ÁN:

BIỆT THỰ 2 TẦNG HIỆN ĐẠI

G.Đ THỰC HIỆN:

THIẾT KẾ BẢN VẼ THI CÔNG

HẠNG MỤC:

KẾT CẤU

TÊN BẢN VẼ:

BẢNG TỔNG HỢP THÉP

CHỦ TRÌ THIẾT KẾ: TẠ VĂN QUÝ	taquy
THIẾT KẾ: NGUYỄN BÁ HIỀN	
KIỂM TRA: TẠ VĂN QUÝ	taquy

HÀ NỘI, NGÀY 25 THÁNG 06 NĂM 2020

1. THI CÔNG CẦN KẾT HỢP CHẶT CHẼ CÁC BẢN VẼ LIÊN QUAN
2. MỌI THAY ĐỔI NGOÀI HIỆN TRƯỜNG (NẾU CÓ) ĐƠN VỊ THI,CÔNG VÀ CHỦ ĐẦU TƯ PHẢI BÁO LẠI ĐƠN VỊ THIẾT KẾ ĐỂ CÙNG XỬ LÝ. NẾU THAY ĐỔI MÀ CHƯA CÓ Ý KIẾN ĐỒNG Ý CỦA ĐƠN VỊ THIẾT KẾ THI NHÀ THẦU PHẢI CHỊU HOÀN TOÀN TRÁCH NHIỆM.
3. DO KHÔNG CÓ TÀI LIỆU KHẢO SÁT ĐỊA CHẤT NÊN KẾT CẤU MÓNG ĐƯỢC TÍNH TOÁN THEO KINH NGHIỆM: NỀN ĐẤT LIỀN THỔ ĐẠT CƯỜNG ĐỘ 20T/M2, CỌC CẮM VÀO LỚP ĐẤT TỐT 2M. KHI GẶP NỀN ĐẤT YẾU HƠN GIẢ ĐỊNH PHẢI BÁO LẠI ĐƠN VỊ THIẾT KẾ ĐỂ CÙNG XỬ LÝ. TRƯỜNG HỢP KHÔNG BÁO LẠI ĐƠN VỊ THIẾT KẾ SẼ KHÔNG CHỊU TRÁCH NHIỆM VỀ KẾT CẤU MÓNG.

TỶ LỆ:	**1:50**
KÝ HIỆU HỒ SƠ:	BT-DD
BẢN VẼ SỐ:	**KC-52**

GHI CHÚ

Hiện nay công ty cổ phần kiến trúc KISATO đang triển khai dịch vụ thi công trọn gói 63 tỉnh thành . Nên nếu gia đình thết kế xong và có nhu cầu thi công trọn gói công trình thì hãy gọi cho chúng tôi theo Hotline 096.345.92.88 (Gặp Mr Hảo) để được tư vấn thêm. Ưu điểm khi gia đình sử dụng dịch vụ thi công trọn gói bên công ty chúng tôi là sẽ đồng bộ về mặt thẩm mỹ từ bản vẽ cho tới thực tế và đảm bảo chất lượng bởi những đội ngũ kỹ thuật , nhân công tay nghề cao